AÉROTHERMIE | GÉOTHERMIE | AIR EXTRAIT

NIBE



NIBE

vous accompagne dans vos projets pour le collectif, le tertiaire et les collectivités.

À propos de NIBE





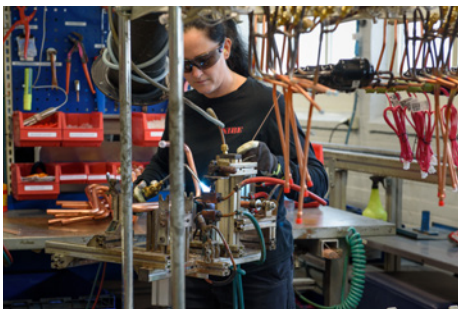



Depuis 1952, NIBE produit des solutions climatiques durables et efficaces sur le plan énergétique pour les habitations. Tout a commencé à Markaryd dans le comté suédois de Smaland et, c'est cet héritage nordique que NIBE valorise grâce à l'utilisation de la puissance de la nature. Leader sur le marché de la pompe à chaleur en Europe du Nord, la mission de NIBE est de fournir des solutions assurant la production d'eau chaude sanitaire et garantissant un climat intérieur confortable chez les particuliers et dans les habitats collectifs. Pour cela, NIBE combine les énergies renouvelables avec de nouvelles technologies intelligentes pour offrir des solutions efficaces afin qu'ensemble nous puissions créer un avenir plus durable.

Le groupe NIBE est composé de 3 divisions :
- **NIBE CLIMATE SOLUTIONS**
- **NIBE STOVES**
- **NIBE ELEMENT**

NOS VALEURS



« Notre vision est de créer des solutions de classe mondiale en matière d'énergie durable, ce qui signifie une interaction entre l'économie, les facteurs sociaux et l'environnement. En suivant nos valeurs, vous contribuez au développement durable de NIBE et au changement mondial vers une société durable. Je suis convaincu que vous apporterez une contribution de premier ordre où que vous soyez dans le monde. »
Gerteric Lindquist

Le groupe NIBE, c'est :
- 4 Milliards d'euros de chiffre d'affaires
- 20 000 collaborateurs
- 114 usines
- 360 000 tonnes de CO_2 évitées*
- Un des leaders mondiaux de la pompe à chaleur
- Le leader mondial de la pompe à chaleur géothermique
- Un partenaire de la fondation Nobel
- Un acteur engagé pour la décarbonation du bâtiment
- Médaille de Bronze écovadis

NIBE ENERGY SYSTEMS FRANCE

La société a été créée en 2014 et est basée à 30 km de Lyon à Reyrieux (01). Rattachée à la branche NIBE Climate Solutions, NIBE ENERGY SYSTEMS FRANCE propose une très large offre de produits du groupe NIBE.
NIBE a créé sa filiale Française NIBE ENERGY SYSTEMS FRANCE afin d'offrir un service, un suivi optimum de ses produits et d'accompagner ses partenaires pour garantir à l'utilisateur final des installations performantes et fiables.

* Calculs effectués par NIBE, détails sur Annual Report 2022 - nibe.eu

Les solutions NIBE pour le collectif en un coup d'œil

SOLUTION INDIVIDUALISÉE PAR LOGEMENT

R290 ECO Friendly

"La solution" de substitution des chaudières gaz murales



Pompe à chaleur sur air extrait NIBE S735

Application : Neuf et rénovation

Chauffage	Rafraîchissement	Eau chaude sanitaire	VMC
75°C	**15°C**	**180L inox**	**Simple flux autoréglable**

4 et 7 kW inverter

SOLUTION CENTRALISÉE GÉOTHERMIQUE



Pompes à chaleur géothermiques F1355 / F1345

Application : Neuf et rénovation
100% électrique : PAC + Appoint électrique
Hybride : PAC + appoint chaudières gaz ou fioul

Chauffage	Rafraîchissement	Eau chaude sanitaire
68°C	**Actif/passif en option**	**en option**

De 8 à 540 kW

SOLUTION CENTRALISÉE AÉROTHERMIQUE

R290 ECO Friendly



Pompes à chaleur aérothermiques S2125 / F2120

Application : Neuf et rénovation
100% électrique : PAC + Appoint électrique
Hybride : PAC + appoint chaudières gaz ou fioul

Chauffage	Rafraîchissement	Eau chaude sanitaire
75°C (S2125) **65°C** (F2120)	**7°C**	**en option**

De 16 à 440 kW

SOLUTION CENTRALISÉE POUR LE LOGEMENT COLLECTIF



&



Pompe à chaleur

Préparateur ECS

Pompe à chaleur aérothermique ou géothermique + Préparateur ECS Cetetherm

SOLUTION INDIVIDUALISÉE PAR LOGEMENT



Pompe à chaleur sur air extrait NIBE

NIBE S735

La pompe à chaleur tout-en-un sans unité extérieure

Compacte et sans unité extérieure, la pompe à chaleur sur air extrait est la solution idéale pour les logements collectifs.
La pompe à chaleur sur air extrait réunit dans l'encombrement d'un réfrigérateur le caisson de ventilation, la production de chauffage et d'eau chaude sanitaire.
Elle pourra donc s'installer dans chacun des logements et s'adapter aux besoins de chauffage, d'eau chaude sanitaire et de renouvellement d'air de chacun d'entre eux.

A+++ 35°C

A++ 55°C

A XL

75°C

180L inox

Simple flux autoréglable

Surventilation nocturne

Rafraîchissement actif en 2025

- Collectif individualisé
- Neuf et rénovation globale

- Sans unité extérieure
- 4 et 7 kW inverter
- ETAS jusqu'à 191%

Pourquoi choisir une pompe à chaleur sur air extrait NIBE ?

- Sans unité extérieure
- Performante & silencieuse
- Compacte (600 x 620) & connectée
- Chauffage, eau chaude sanitaire et ventilation individualisés.
- Pas de chaufferie collective.
- Assure une bonne qualité de l'air avec la possibilité de gérer l'hygrométrie et le taux de CO_2
- 1 PAC par logement
- Facturation individuelle des consommations

Schéma de principe pour 1 circuit de chauffage

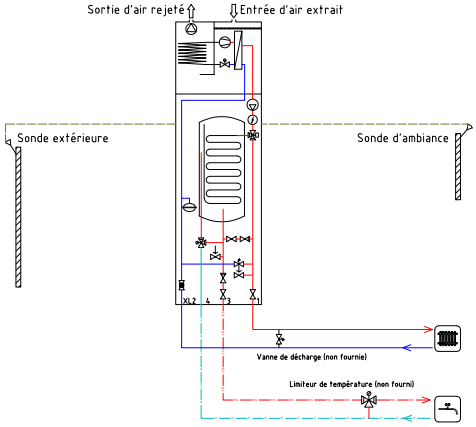

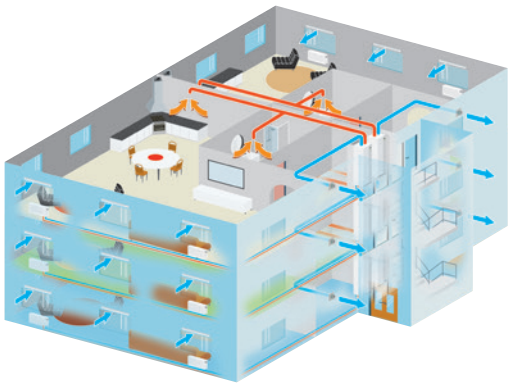

Application d'une pompe à chaleur sur air extrait en logement neuf



Type : Immeuble neuf de 11 appartements
Altitude : 1100 mètres
Maître d'ouvrage : CODE OUEST (74)
Installateur : ENERGELEC (74)
Date d'installation : 2021
Matériels : 11 NIBE F730



La résidence de standing l'Ambrocela, située dans un village d'altitude en Haute Savoie, est une construction neuve de 2021. Elle est composée de logements d'une superficie allant jusqu'à 100 m² occupés en résidences principales ou secondaires.
La PAC NIBE sur air extrait répond parfaitement aux attentes en garantissant le confort avec des performances élevées sans dépendre des températures extérieures extrêmes liées à l'altitude.
L'absence de chaufferie, les gaines montantes réduites au minimum et les conduits de ventilation individualisés évitant la transmission de bruit ont convaincu le maître d'ouvrage et promoteur de la solution NIBE.

Application d'une pompe à chaleur sur air extrait en rénovation énergétique



Type : Réhabilitation de 112 logements en collectif
Maître d'ouvrage : LOGISSIA (61)
Installateur : SCETEC (72)
Date d'installation : 2023/2024
Matériels : 112 NIBE F730



Le bailleur Logissia a fait appel à NIBE pour son projet d'une rénovation d'ampleur de 112 appartements en logement collectif avec pour principale problématique la réduction de l'impact carbone.
En effet, les bâtiments, datant de 1963, étaient chauffés par une chaudière centrale au gaz naturel, l'eau chaude sanitaire produite par des chauffe-bains individuels à gaz et aucun système de ventilation n'était existant.
Parmi les solutions en pompe à chaleur, la solution NIBE sur air extrait s'est imposée par ses nombreux avantages dont :

- Ses performances thermiques, acoustiques et environnementales
- L'économie de la création d'une nouvelle chaufferie et d'une ventilation collective
- L'économie d'une modification du réseau électrique liée aux appels de puissance par grand froid des systèmes traditionnels
- L'absence de groupes extérieurs

Découvrez toutes nos **références chantiers**

SOLUTION CENTRALISÉE GÉOTHERMIQUE



Pompes à chaleur géothermiques NIBE

NIBE F1345/F1355

Les pompes à chaleur grandes puissances

Capables de fonctionner avec une installation contenant jusqu'à 9 pompes à chaleur en cascade, les solutions de pompe à chaleur NIBE F1345/F1355 peuvent répondre à des besoins jusqu'à 540 kW (705 kW sur nappe) !
Ces installations peuvent répondre à des besoins de chauffage, rafraîchissement, production ECS et/ ou chauffage piscine dans les bâtiments de type commerciaux, tertiaires ou résidentiels collectifs. Chacune de ces fonctionnalités peut être attribuée suivant le besoin à un ou plusieurs compresseurs de la cascade.
Il est possible de combiner sur une même installation un modèle inverter NIBE F1355 avec un ou des modèles tout-ou-rien NIBE F1345 pour une adaptation parfaite de la puissance aux besoins du bâtiment.
NIBE propose également l'hybridation de cascade avec la gestion de la combinaison de ses modèles géothermiques avec ses modèles aérothermiques pour répondre au mieux aux contraintes des projets.

A+++ **35°C**

A+++ **55°C**

65°C

Rafraichissement actif/passif en option

en option

- Collectif
- Neuf et rénovation

- De 24 à 60 kW
- Cascadables jusqu'à 9 unités
- ETAS jusqu'à 229%

Pourquoi choisir une solution de pompes à chaleur géothermiques en cascade NIBE ?

- Chauffage (65°C)
- Possibilité de raccordement à 2 ballons d'eau chaude sanitaire et piscines
- Possibilité de rafraîchissement passif/actif et mode thermofrigopompe
- Jusqu'à 9 lois d'eau possible
- Gestion d'appoint (électrique, chaudière...)
- Connectivité myUplink (RJ45) ou MODBUS
- Grande modularité de puissances : bi-compresseur
- Gamme avec compresseur INVERTER
- Niveau sonore très faible : 32dBA
- Régulateur puissant et convivial



Puissance calorifique Cascade (B0/W35)

Hybridation géothermique-aérothermique
Les produits de NIBE sont équipés d'une régulation performante et intuitive qui permet de faire de l'hybridation géothermie-aérothermie, offrant ainsi une puissance allant de 16 kW à 440 kW.

Application d'une cascade de pompes à chaleur géothermiques en construction neuve



Type : Immeuble neuf 5500 m² de bureaux
Maître d'œuvre : SYDFYNS (DK)
Fournisseur : Volund (DK)
Date d'installation : 2018
Matériels : 5 NIBE F1345-60

Le siège social de la société Sydfyns Elforsyning s'étend sur 5500 m² et se compose des bureaux, stockages, ateliers et salles d'exposition. La solution géothermie s'est naturellement imposée car elle s'inscrivait dans la politique verte de l'entreprise.
5 pompes à chaleur bi-compresseurs F1345-60 ont donc été mises en place avec un capteur en sondes géothermiques d'une longueur cumulée de 10 000 mètres pour assurer le chauffage, le rafraîchissement et l'eau chaude sanitaire.

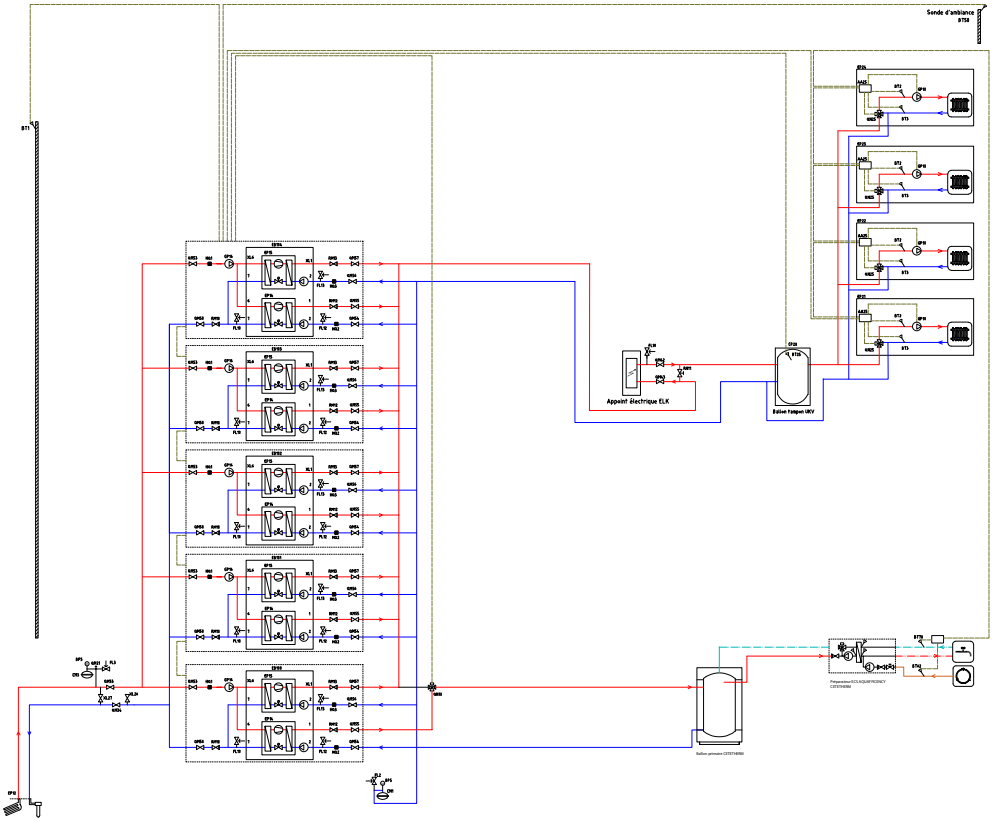

Découvrez toutes nos **références chantiers**

SOLUTION CENTRALISÉE AÉROTHERMIQUE

Pompes à chaleur Air/Eau NIBE

NIBE S2125/F2120



Les pompes à chaleur grandes puissances

Capables de fonctionner avec une installation contenant jusqu'à 8 pompes à chaleur en cascade avec le régulateur NIBE SMO S40, les solutions de pompe à chaleur Air/Eau peuvent répondre à des besoins jusqu'à 120 kW !
Elles répondent à tous types d'applications en chauffage, rafraîchissement, production ECS et/ ou chauffage piscine dans les bâtiments de type commerciaux, tertiaires ou résidentiels collectifs. Chacune de ces fonctionnalités peut être attribuée suivant le besoin à une ou plusieurs pompes à chaleur de la cascade.

A+++ **35°C**

A+++ **55°C**

75°C (S2125)
65°C (F2120)

7°C

en option

- Spécial rénovation

- De 8 à 20 kW
- Jusqu'à 65°C sans appoint à -25°C
- ETAS jusqu'à 203%
- Cascadables jusqu'à 8 unités (160 kW)

Pourquoi choisir une solution de pompes à chaleur aérothermiques en cascade NIBE ?

- Fonctionnement jusqu'à -25°C extérieur et départ de chauffage à 75°C
- Performances remarquables : ETAS jusqu'à 203%
- Niveau sonore très faible : 41 dB(A) à 2 mètres
- Régulateur unique performant et convivial : NIBE SMO S40
- Gestion d'appoint (électrique, chaudière...)
- Connectivité myUplink (RJ45) ou MODBUS

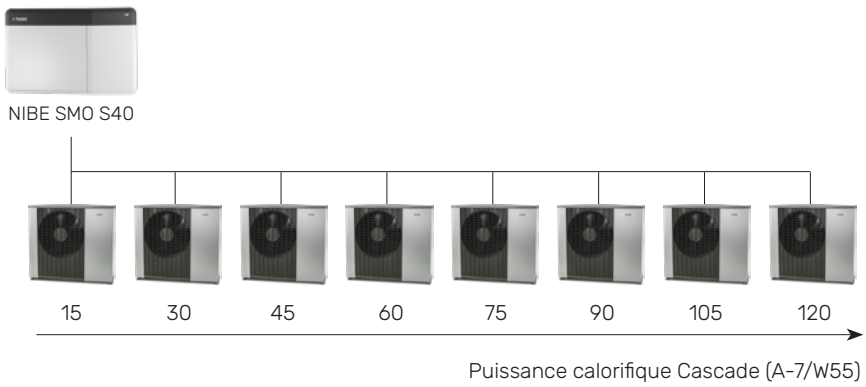

Hybridation géothermique-aérothermique
Les produits de NIBE sont équipés d'une régulation performante et intuitive qui permet de faire de l'hybridation géothermie-aérothermie, offrant ainsi une puissance allant de 16 kW à 440 kW.

Application d'une cascade de pompes à chaleur aérothermiques en construction neuve



Type : Immeuble neuf de 25 logements
Maître d'ouvrage : PROJELEC (71)
Installateur : DORIDON (71)
Date d'installation : 2017
Matériels : 6 NIBE F2030 (modèle remplacé aujourd'hui à l'offre par la NIBE S2125)



"Les Jardins de la Bâtie", située dans un village de Bourgogne, est une construction neuve BBC (RT 2012) de 2017. Elle est composée de logements d'une superficie allant du T2 au T5, occupés en résidences principales.
L'installateur a souhaité garantir aux 25 appartements une solution leur permettant de bénéficier du chauffage et de la production d'eau chaude sanitaire de manière constante et optimale.
6 unités ont été raccordées en cascade sur un ballon tampon de 1000L et contrôlées par un unique régulateur SMO. Le chauffage et l'eau chaude sanitaire sont produits via des modules thermiques d'appartement individuels.

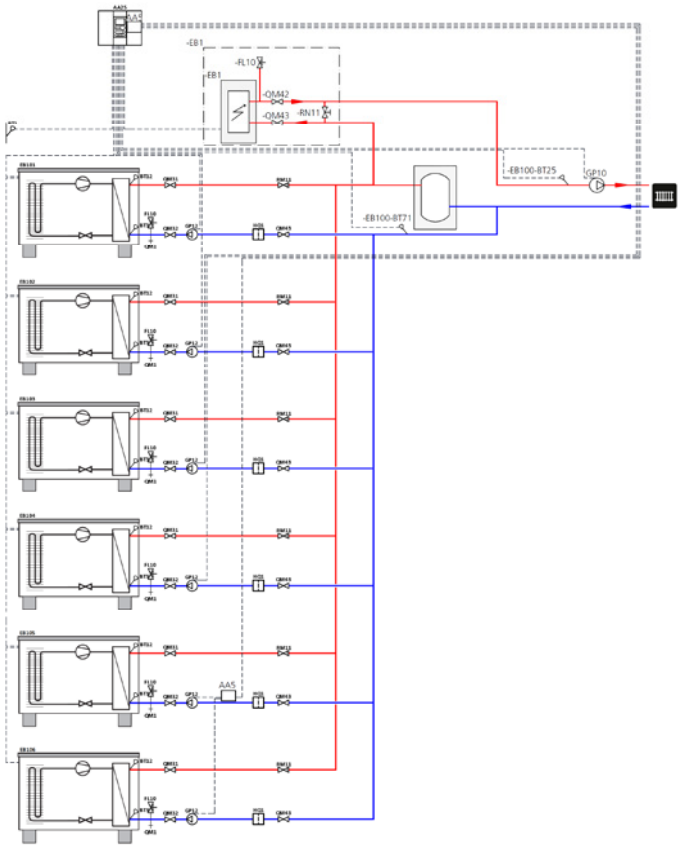

Découvrez toutes nos **références chantiers**

Eau chaude sanitaire semi-instantanée

La solution centralisée associant une pompe à chaleur, un ballon d'eau primaire et le préparateur ECS Cetetherm permet de répondre aux besoins importants d'eau chaude. Avec un fonctionnement efficace, économique et sécurisé, cette solution est idéale pour les hôtels, campings et vestiaires de gymnases.



Pompe à chaleur

&



Préparateur ECS

NIBE & Cetetherm

CETETHERM, membre du groupe NIBE AB, est un fabricant Français de solutions de production d'eau chaude sanitaire (ECS) pour les logements collectifs.

NIBE et CETETHERM mutualisent leurs savoir-faire et proposent une solution clef en main de pompe à chaleur pour le chauffage et la production d'eau chaude sanitaire centralisée des immeubles d'habitation.

Aérothermie monobloc ou géothermie, les pompes à chaleur NIBE combinées aux préparateurs d'eau chaude sanitaire instantanée CETETHERM répondent aux besoins importants d'eau chaude sanitaire de manière efficace, économique et sécurisée.

Fonctionnement

La pompe à chaleur NIBE produit la chaleur ou le rafraîchissement nécessaires pour les besoins de confort thermique du bâtiment via le réseau de plancher chauffant, radiateurs et/ou ventilo-convecteurs.

Additionnellement, la pompe à chaleur charge à 62°C un ballon primaire pour la production centralisée d'eau chaude sanitaire, réalisée à l'aide du préparateur ECS CETETHERM. L'eau chaude sanitaire est ensuite distribuée aux différents logements.

Pourquoi choisir une solution d'eau chaude sanitaire semi-instantanée NIBE/Cetetherm ?

- Clef en main : solution à énergie renouvelable pour le chauffage et l'eau chaude sanitaire en logement collectif
- Grande capacité : couverture des besoins de 2 à plus de 100 logements
- Haute température : départ PAC jusqu'à 65°C
- Compacte : simple à intégrer et à mettre en œuvre
- Sans stockage d'eau chaude sanitaire : pas de contraintes de traitement des légionelles
- Technologie spécifique et exclusive : débit secondaire PAC variable et préparateur ECS avec grand différentiel de températures
- Production simultanée chauffage et eau chaude sanitaire



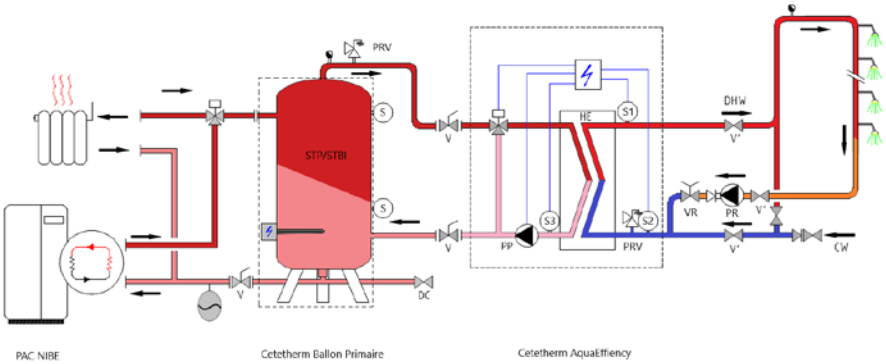

Notre offre de services

L'équipe NIBE à vos côtés

Composée de professionnels expérimentés et passionnés, notre équipe terrain vient à votre rencontre. Elle analyse vos besoins spécifiques pour vous proposer des solutions innovantes et performantes, assurant ainsi votre satisfaction et le succès de vos projets.

Accompagnement dans votre projet

Notre service vous propose un soutien technique personnalisé pour vous permettre de trouver les solutions les plus adaptées aux contraintes techniques de votre projet.
Nous vous accompagnons sur la conception, le dimensionnement, la gestion de l'installation avec le système de régulation NIBE sur le calcul réglementaire en vigueur lié aux solutions sélectionnées.

L'équipe Prescription NIBE vous soutient dans vos projets en mettant à votre disposition divers outils pour réaliser vos études :

RE 2020

En 2020, la réglementation thermique a évolué en France, passant ainsi de la RT2012 à une réglementation environnementale plus exigeante et ambitieuse pour la filière construction : la RE 2020.
Cette réglementation apporte 3 objectifs majeurs :
- un objectif de sobriété énergétique et une décarbonation de l'énergie
- une diminution de l'impact carbone
- une garantie de confort en cas de forte chaleur

Fiches PEP EcoPassport

Les fiches PEP Ecopassport permettent une transparence environnementale, aident à la conformité réglementaire. Nos prescripteurs pourront vous fournir les fiches PEP Ecopassport individuelles de nos pompes à chaleur sur air extrait pour l'analyse du cycle de vie.

Données certifiées HP Keymark

Initié en 2015 par l'European Heat Pump Association (EHPA), la certification Heat Pump Keymark certifie la qualité supérieure des pompes à chaleur.
Gage de leur qualité, toutes les pompes à chaleur NIBE sont certifiées HP Keymark.
Adressez-leur votre demande : **prescription@nibe.fr**

Intégration base Edibatech

NIBE France adhère à l'association Edibatech afin de permettre la facilité d'accès aux informations techniques de nos produits.

Garantie pièces 5 ans

Les bailleurs sociaux bénéficient d'une garantie dédiée de 5 ans sur les pièces.

Garantie constructeur et extension à 7 ans

NIBE, fabricant de matériel, assure la qualité et la garantie constructeur sur ses produits pendant une durée de 2 ans (pièces). La qualité premium des pompes à chaleur NIBE permet de proposer des extensions de garantie de 7 ans pièces, main d'oeuvre et déplacement.
Pour bénéficier de l'extension de garantie, les clients doivent justifier d'une mise en service réalisée par un spécialiste agréé NIBE, disposer d'un contrat d'entretien, et assurer la connectivité internet à un compte myUplink.
L'extension de garantie démarre à la date de mise en service de l'équipement, validée par un courrier adressé à l'installateur. L'extension de garantie doit être demandée au plus tard dans le mois suivant la date de mise en service.

Agence DiDO! MNF24-009

Vous êtes un promoteur, bureau d'études, bailleur social, architecte, contactez-nous !

Service prescription
E-mail : prescription@nibe.fr

Service avant-vente
E-mail : avv@nibe.fr - Tél. : 04 74 00 92 27

NIBE ENERGY SYSTEMS FRANCE SAS
Zone Industrielle RD 28 - Rue du Pou du ciel - F-01600 REYRIEUX
Tél. : 04 74 00 92 92 - E-mail : info@nibe.fr

Cette brochure est une publication de NIBE. L'ensemble des illustrations, des faits présentés et des caractéristiques de produits s'appuient sur les informations établies au moment de l'approbation de la publication. NIBE émet des réserves relatives aux éventuelles erreurs concernant certains faits ou liées à l'impression de cette brochure.

©2024 NIBE ENERGY SYSTEMS