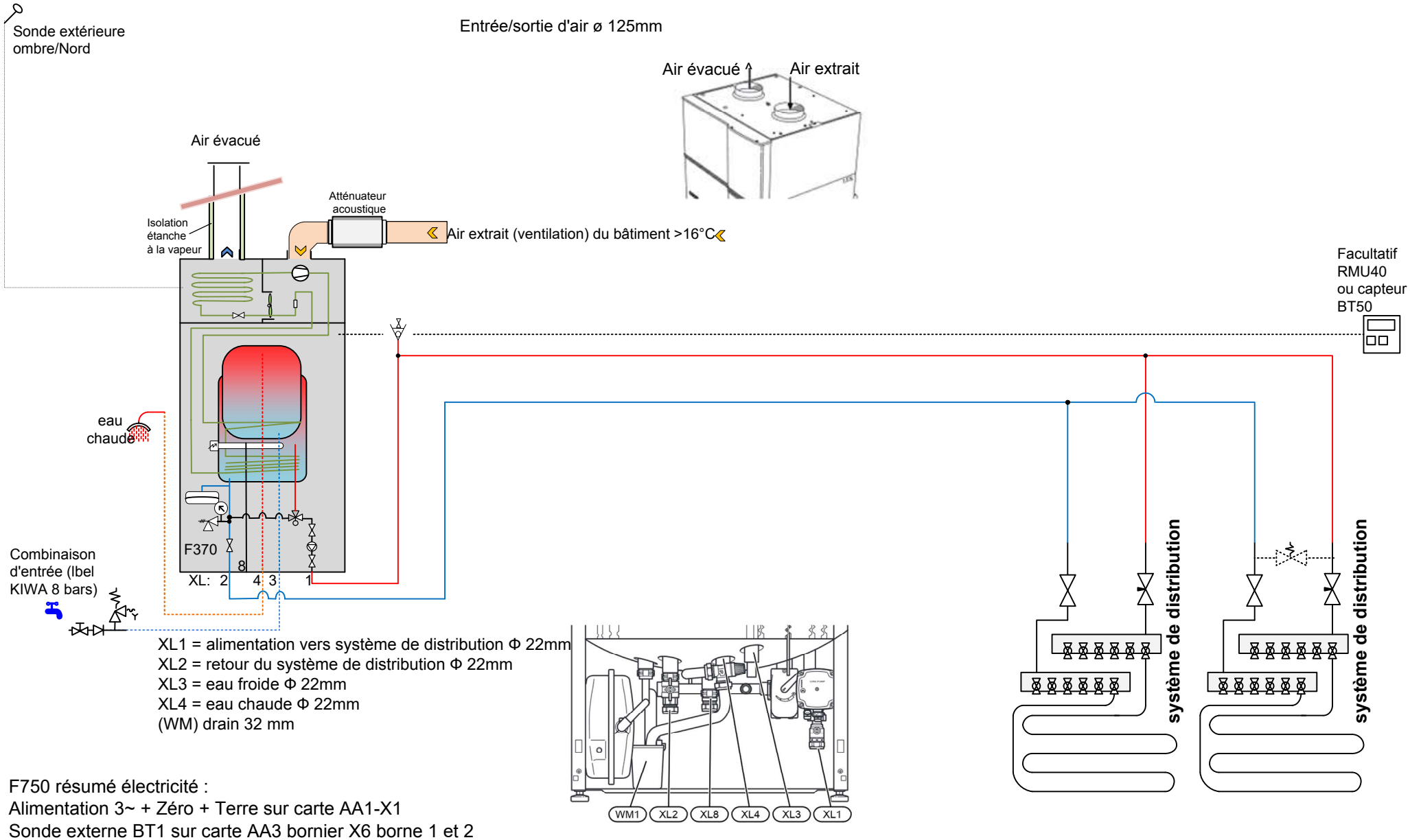

F750 résumé électricité :
Alimentation 3~ + Zéro + Terre sur carte AA1-X1
Sonde externe BT1 sur carte AA3 bornier X6 borne 1 et 2
Facultatif :
Sonde interne BT50 facultative sur AA3 - X6 borne 4 et 5
RMU 40 sonde d'ambiance/affichage sur AA3 – X4 borne 9 vers GND de RMU, 10 vers B, 11 vers A, 12 vers 12 volts (4 x 0,8 mm2 blindé) Sortie alarme = AA3-X7 (inverseur)

Attention : tous les composants cités ne sont pas fournis par NIBE, vérifiez le devis pour savoir ce qui est et n'est pas inclus.

F 370

NIBE **NP Mai 20**

Attention : ceci est un concept / un schéma de principe, et non un dessin technique. Diamètres des tuyaux & appendices à déterminer par l'installateur. Installez les purgeurs nécessaires. Ce schéma n'ouvre aucun droit.

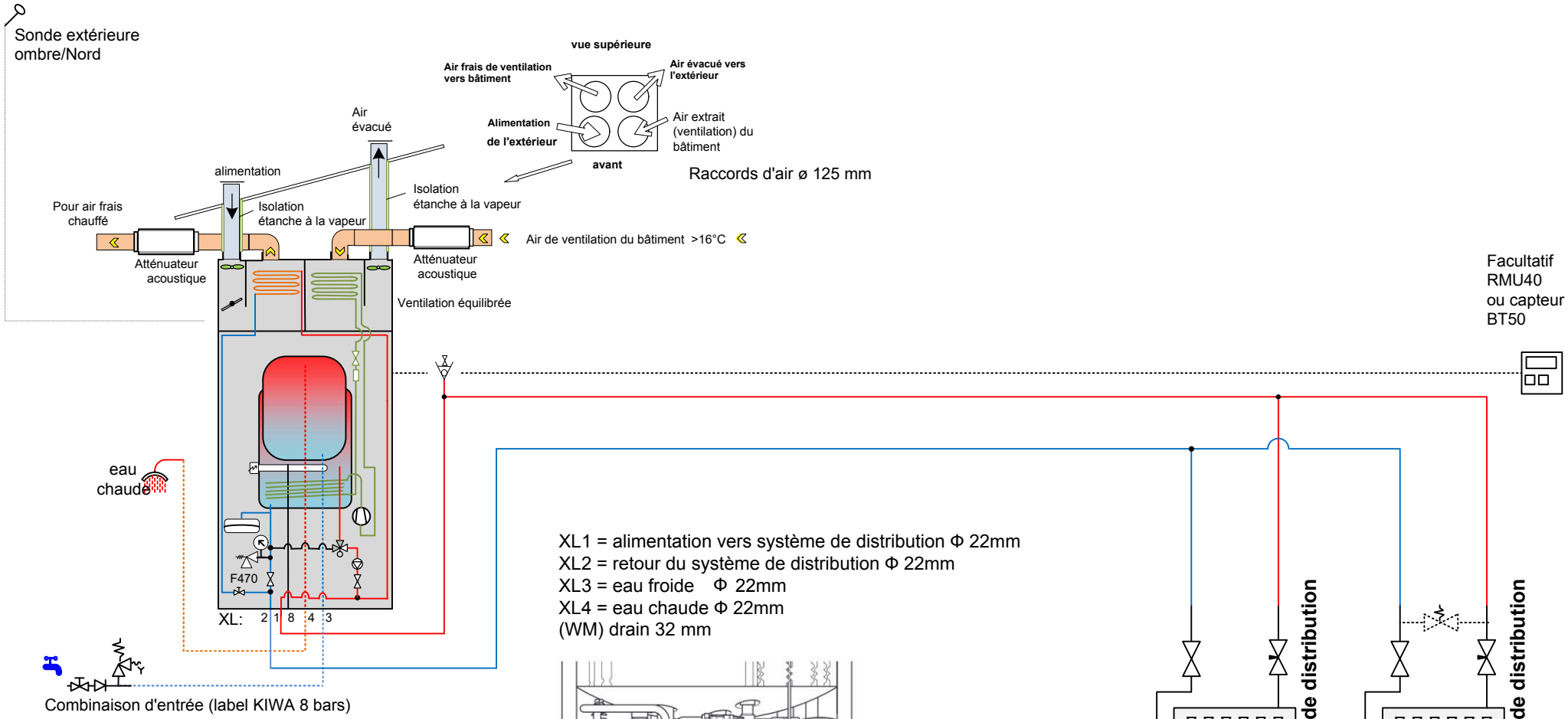

F470 résumé électricité :
Alimentation 3~ + Zéro + Terre sur carte AA1-X1
Sonde externe BT1 sur carte AA3 bornier X6 borne 1 et 2
Facultatif :
Sonde interne BT50 facultative sur AA3 - X6 borne 4 et 5
RMU 40 sonde d'ambiance/affichage sur AA3 – X4 borne 9 vers GND de RMU, 10 vers B, 11 vers A, 12 vers 12 volts (4 x 0,8 mm2 blindé)
Sortie alarme = AA3-X7 (inverseur)

Attention : tous les composants cités ne sont pas fournis par NIBE, vérifiez le devis pour savoir ce qui est et n'est pas inclus.

F 470

NIBE **NP Mai 20**

Attention : ceci est un concept / un schéma de principe, et non un dessin technique. Diamètres des tuyaux & appendices à déterminer par l'installateur. Installez les purgeurs nécessaires. Ce schéma n'ouvre aucun droit.

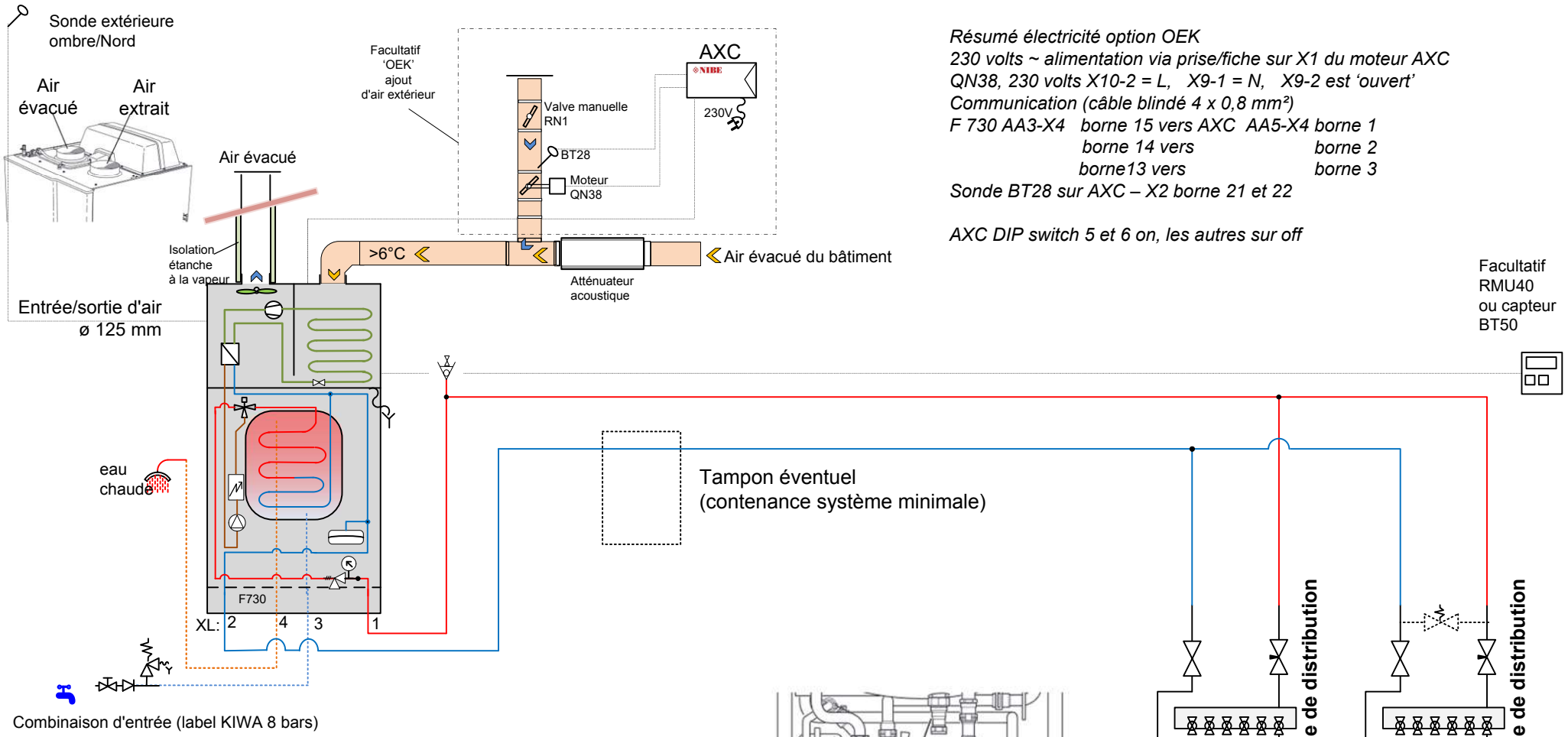

Résumé électricité option OEK
230 volts ~ alimentation via prise/fiche sur X1 du moteur AXC
QN38, 230 volts X10-2 = L, X9-1 = N, X9-2 est 'ouvert'
Communication (câble blindé 4 x 0,8 mm²)
F 730 AA3-X4 borne 15 vers AXC AA5-X4 borne 1
borne 14 vers borne 2
borne13 vers borne 3
Sonde BT28 sur AXC – X2 borne 21 et 22

AXC DIP switch 5 et 6 on, les autres sur off

XL1 = alimentation vers système de distribution Φ 22mm
XL2 = retour du système de distribution Φ 22mm
XL3 = eau froide Φ 22 mm
XL 4 = eau chaude Φ 22mm
drain 32 mm

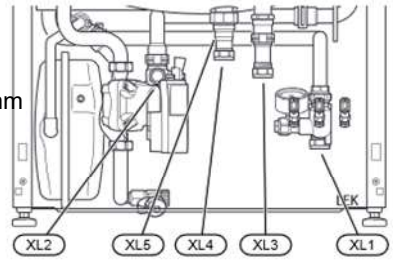

F750 résumé électricité :
Alimentation 3~ + Zéro + Terre sur carte AA1-X1
Sonde externe BT1 sur carte AA3 bornier X6 borne 1 et 2
Facultatif :
Sonde interne BT50 facultative sur AA3 - X6 borne 4 et 5
RMU 40 sonde d'ambiance/affichage sur AA3 – X4 borne 9 vers GND de RMU, 10 vers B, 11 vers A, 12 vers 12 volts (4 x 0,8 mm2 blindé)
Sortie alarme = AA3-X7 (inverseur)

Attention : tous les composants cités ne sont pas fournis par NIBE, vérifiez le devis pour savoir ce qui est et n'est pas inclus.

F 730

NIBE **NP Mai 20**

Attention : ceci est un concept / un schéma de principe, et non un dessin technique. Diamètres des tuyaux & appendices à déterminer par l'installateur. Installez les purgeurs nécessaires. Ce schéma n'ouvre aucun droit.

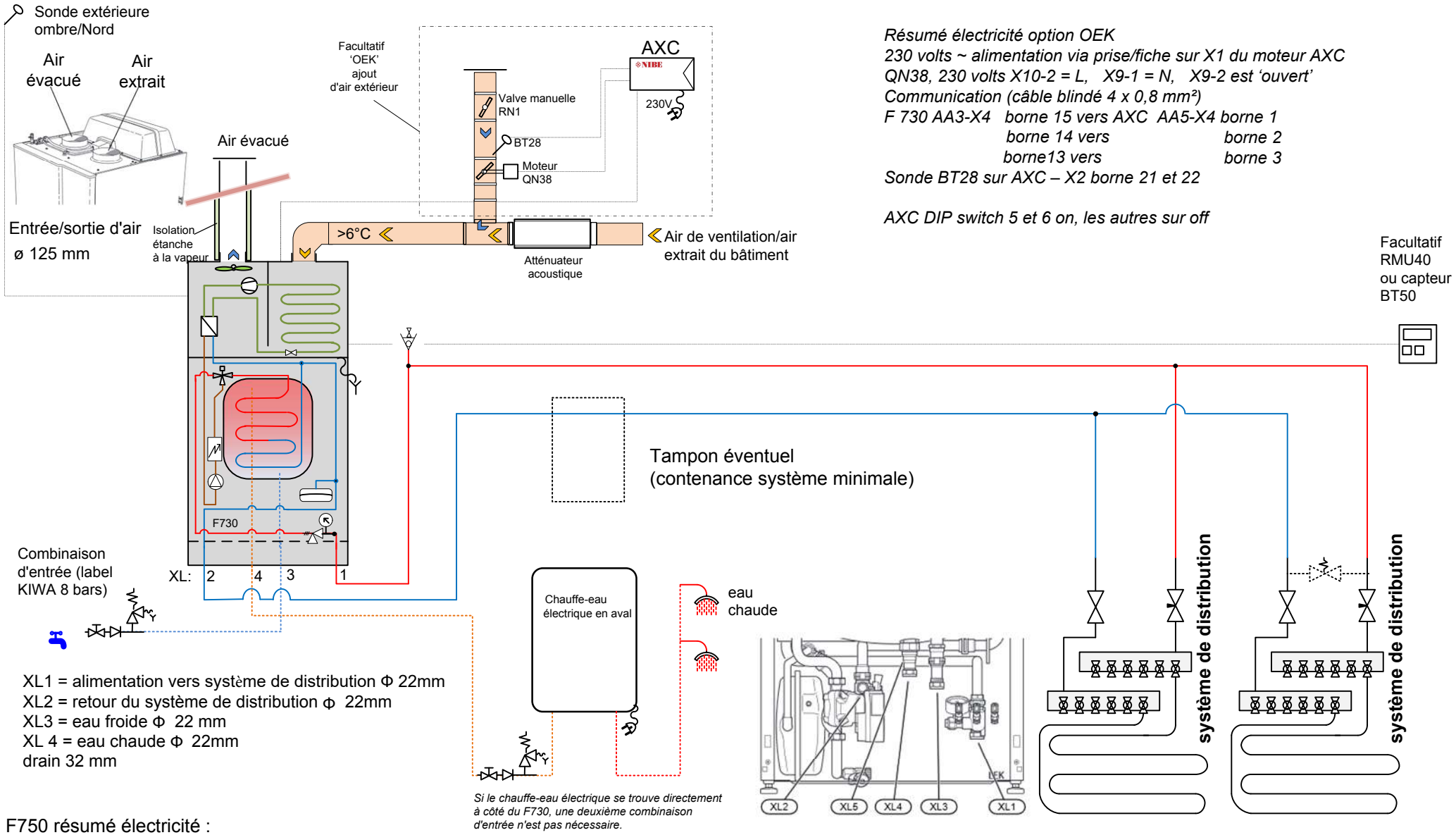

Résumé électricité option OEK
230 volts ~ alimentation via prise/fiche sur X1 du moteur AXC
QN38, 230 volts X10-2 = L, X9-1 = N, X9-2 est 'ouvert'
Communication (câble blindé 4 x 0,8 mm²)
F 730 AA3-X4 borne 15 vers AXC AA5-X4 borne 1
borne 14 vers borne 2
borne13 vers borne 3
Sonde BT28 sur AXC – X2 borne 21 et 22

AXC DIP switch 5 et 6 on, les autres sur off

XL1 = alimentation vers système de distribution Φ 22mm
XL2 = retour du système de distribution Φ 22mm
XL3 = eau froide Φ 22 mm
XL 4 = eau chaude Φ 22mm
drain 32 mm

Si le chauffe-eau électrique se trouve directement à côté du F730, une deuxième combinaison d'entrée n'est pas nécessaire.

F750 résumé électricité :
Alimentation 3~ + Zéro + Terre sur carte AA1-X1
Sonde externe BT1 sur carte AA3 bornier X6 borne 1 et 2
Facultatif :
Sonde interne BT50 facultative sur AA3 - X6 borne 4 et 5
RMU 40 sonde d'ambiance/affichage sur AA3 – X4 borne 9 vers GND de RMU, 10 vers B, 11 vers A, 12 vers 12 volts (4 x 0,8 mm2 blindé)
Sortie alarme = AA3-X7 (inverseur)

Attention : tous les composants cités ne sont pas fournis par NIBE, vérifiez le devis pour savoir ce qui est et n'est pas inclus.

F 730 + Chauffe-eau E

NIBE **NP Mai 20**

Attention : ceci est un concept / un schéma de principe, et non un dessin technique. Diamètres des tuyaux & appendices à déterminer par l'installateur. Installez les purgeurs nécessaires. Ce schéma n'ouvre aucun droit.

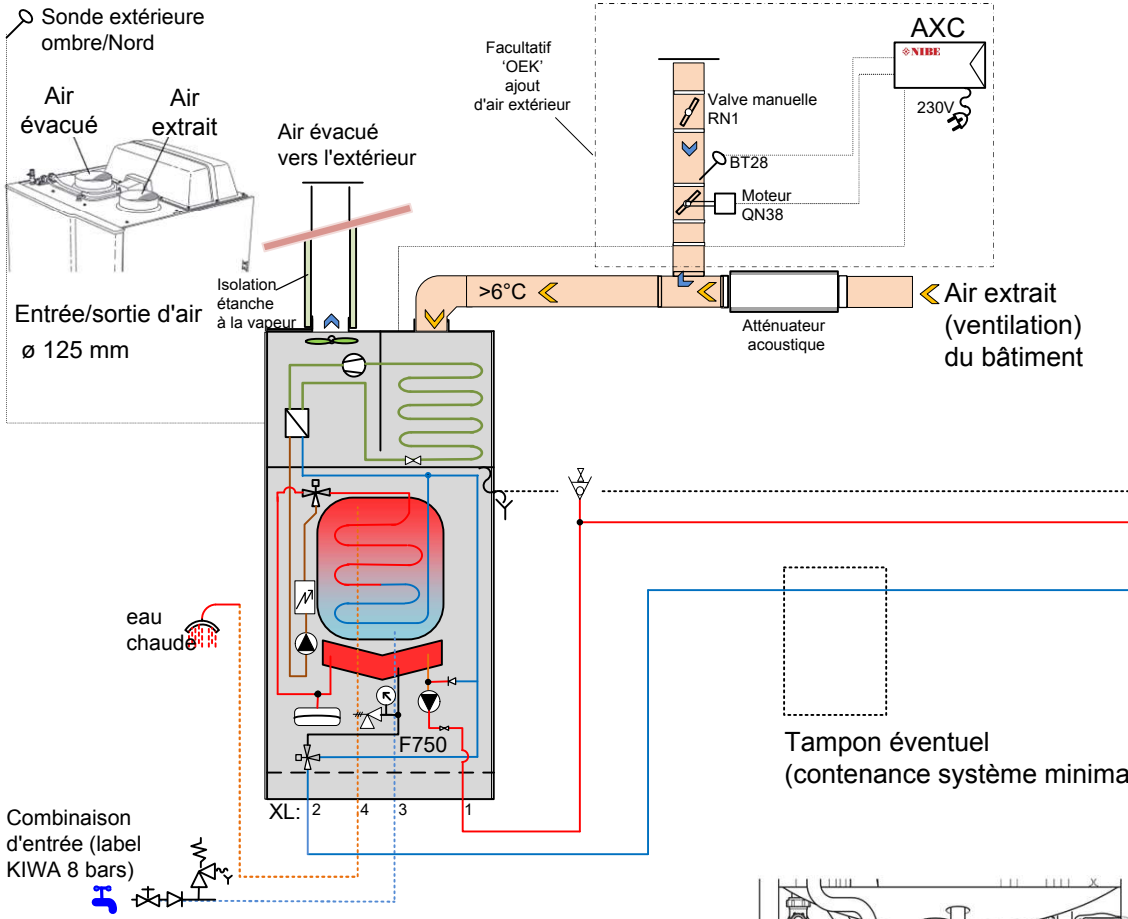

Résumé électricité option OEK
230 volts ~ alimentation via prise/fiche sur X1 du moteur AXC
QN38, 230 volts X10-2 = L, X9-1 = N, X9-2 est 'ouvert'
Communication (câble blindé 4 x 0,8 mm²)
F 730 AA3-X4 borne 15 vers AXC AA5-X4 borne 1
borne 14 vers borne 2
borne13 vers borne 3
Sonde BT28 sur AXC – X2 borne 21 et 22

AXC DIP switch 5 et 6 on, les autres sur off

Facultatif
RMU40
ou capteur
BT50

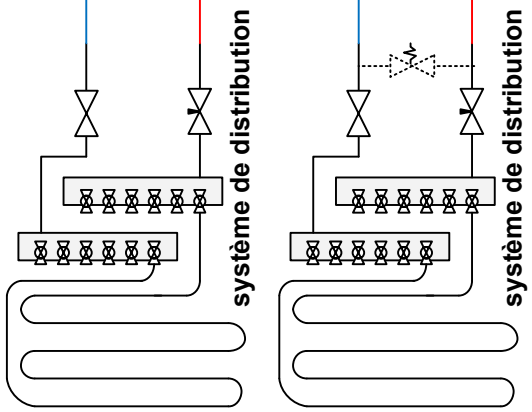

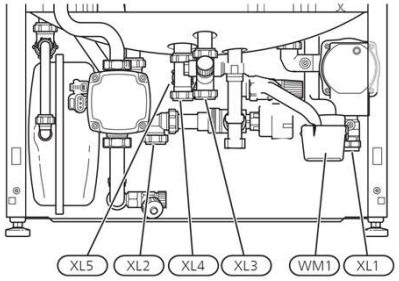

XL1 = alimentation vers système de distribution Φ 22mm
XL2 = retour du système de distribution Φ 22mm
XL3 = eau froide Φ 22 mm
XL 4 = eau chaude Φ 22mm
(WM) drain 32 mm

F750 résumé électricité :
Alimentation 3~ + Zéro + Terre sur carte AA1-X1
Sonde externe BT1 sur carte AA3 bornier X6 borne 1 et 2
Facultatif :
Sonde interne BT50 facultative sur AA3 - X6 borne 4 et 5
RMU 40 sonde d'ambiance/affichage sur AA3 – X4 borne 9 vers GND de RMU, 10 vers B, 11 vers A, 12 vers 12 volts (4 x 0,8 mm2 blindé)
Sortie alarme = AA3-X7 (inverseur)

Attention : tous les composants cités ne sont pas fournis par NIBE, vérifiez le devis pour savoir ce qui est et n'est pas inclus.

F 750

NIBE **NP Mai 20**

Attention : ceci est un concept / un schéma de principe, et non un dessin technique. Diamètres des tuyaux & appendices à déterminer par l'installateur. Installez les purgeurs nécessaires. Ce schéma n'ouvre aucun droit.

Sonde extérieure
ombre/Nord

Entrée/sortie d'air
ø 125 mm

Air évacué

Air extrait

Atténuateur acoustique

Isolation étanche à la vapeur

Isolation étanche à la vapeur

Atténuateur acoustique

Air extrait
Ventilation du bâtiment

SAM

230V

Air frais préchauffé vers le bâtiment

eau chaude

F750

XL: 2 4 3 1

Combinaison d'entrée (label KIWA 8 bars)

Tampon éventuel
(contenance système minimale)

Electricité SAM40 :

Le SAM40 est équipé d'une carte (AXC) (dip switch dans le SAM40; 2 et 6 sur On, les autres sur Off)

Connexion de communication

AA3 X 4 dans F750 AA5 X4 dans SAM40

15 14 13 — 1 2 3

0,8 mm2
blindé

Facultatif
RMU40
ou capteur
BT50

système de distribution

système de distribution

XL1 = alimentation vers système de distribution Φ 22mm
XL2 = retour du système de distribution Φ 22mm
XL3 = eau froide Φ 22 mm
XL 4 = eau chaude Φ 22mm
(WM) drain 32 mm

XL5 XL2 XL4 XL3 WM1 XL1

F750 résumé électricité :
Alimentation 3~ + Zéro + Terre sur carte AA1-X1
Sonde externe BT1 sur carte AA3 bornier X6 borne 1 et 2
Facultatif :
Sonde interne BT50 facultative sur AA3 - X6 borne 4 et 5
RMU 40 sonde d'ambiance/affichage sur AA3 – X4 borne 9 vers GND de RMU, 10 vers B, 11 vers A, 12 vers 12 volts (4 x 0,8 mm2 blindé)
Sortie alarme = AA3-X7 (inverseur)

Attention : tous les composants cités ne sont pas fournis par NIBE, vérifiez le devis pour savoir ce qui est et n'est pas inclus.

F 750 SAM

NIBE **NP Mai 20**

Attention : ceci est un concept / un schéma de principe, et non un dessin technique. Diamètres des tuyaux & appendices à déterminer par l'installateur. Installez les purgeurs nécessaires. Ce schéma n'ouvre aucun droit.