IHB PL 1941-1
531411

INSTRUKCJA INSTALATORA

Rekuperator
NIBE ERS 30-400

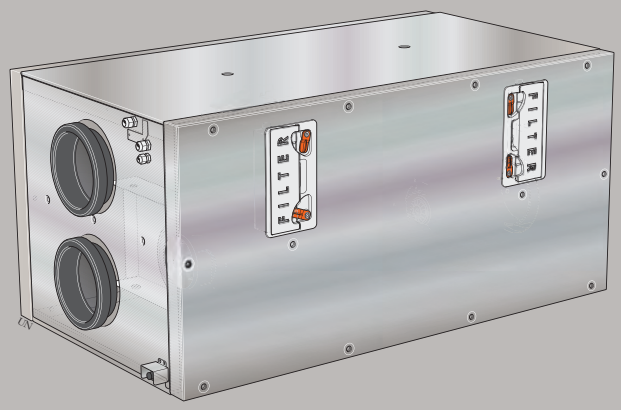

NIBE

Spis treści

1 Ważne informacje — *4*
- Informacje dotyczące bezpieczeństwa — 4
- Numer seryjny — 5
- Utylizacja odpadów — 5
- Odbiór instalacji — 6

2 Dostawa i obsługa — *7*
- Transport i przechowywanie — 7
- Montaż — 7
- Zdejmowanie pokryw — 7

3 Budowa rekuperatora — *8*
- Przyłącza rurowe — 8
- Czujniki itp. — 8
- Elementy elektryczne — 8
- Wentylacja — 8
- Różne — 9

4 Przyłącze rurowe i wentylacyjne — *10*
- Odpływ skroplin — 10
- Ogólne przyłącza wentylacyjne — 11
- Przepływ powietrza — 11
- Regulacja wentylacji — 11
- Podgrzewanie powietrza zewnętrznego — 12

5 Przyłącze elektryczne — *13*
- Podłączanie do urządzenia głównego — 13
- Czujnik temperatury powietrza zewnętrznego — 15

6 Rozruch i regulacja — *16*
- Przygotowania — 16
- Napełnianie i odpowietrzanie — 16
- Uruchomienie i odbiór — 16

7 Ustawienia programu — *18*
- Kreator rozruchu — 18
- System menu — 18

8 Zaburzenia komfortu cieplnego — *21*
- Usuwanie usterek — 21

9 Akcesoria — *22*

10 Dane techniczne — *22*
- Wymiary ERS 30 — 22
- Dane techniczne — 23
- Etykieta efektywności energetycznej — 24
- Schemat połączeń elektrycznych — 25

Indeks — *26*

Informacje kontaktowe — *27*

1 Ważne informacje

Informacje dotyczące bezpieczeństwa

Niniejsza instrukcja zawiera procedury instalacji i serwisowania dla specjalistów.

Instrukcję należy przekazać klientowi.

Urządzenie może być obsługiwane przez dzieci powyżej 8 roku życia oraz osoby o ograniczonej sprawności fizycznej, sensorycznej lub umysłowej oraz nie mające doświadczenia i wiedzy na temat jego obsługi, jeśli będą nadzorowane lub zostały poinstruowane w zakresie bezpiecznego użycia oraz jeśli będą rozumiały niebezpieczeństwo związane z jego używaniem. Urządzenie nie powinno służyć jako zabawka dla dzieci. Czynności związane z czyszczeniem i podstawową konserwacją urządzenia nie powinny być wykonywane przez dzieci bez nadzoru.

Prawa do wprowadzania zmian konstrukcyjnych są zastrzeżone.

©NIBE 2019.

SYMBOLE

WAŻNE!

Ten symbol wskazuje na zagrożenie dla osób lub urządzenia.

UWAGA!

Ten symbol wskazuje ważne informacje, na co należy zwracać uwagę podczas instalowania lub serwisowania instalacji.

PORADA!

Ten symbol oznacza wskazówki ułatwiające obsługę produktu.

OZNACZENIE

Numer seryjny

Numer seryjny znajduje się w górnej części, na lewo od przyłącza wentylacyjnego powietrza wywiewanego.

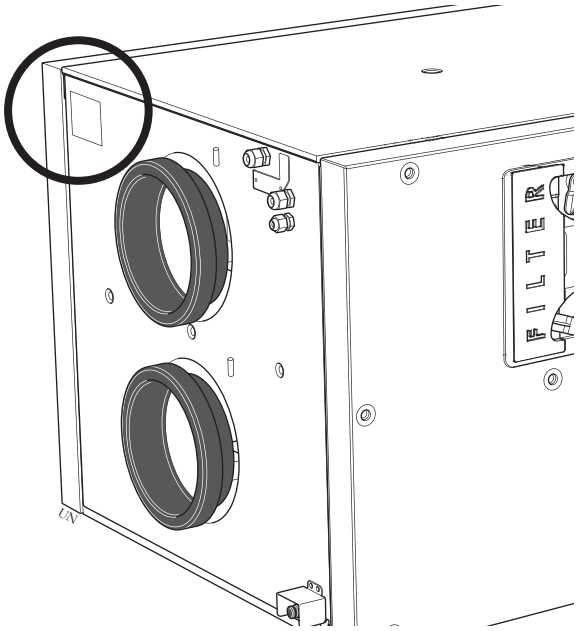

UWAGA!

Aby uzyskać pomoc techniczną, należy podać numer seryjny produktu.

Utylizacja odpadów

Utylizacją opakowania powinien zająć się instalator, który zainstalował produkt, albo specjalny zakład utylizacji odpadów.

Wycofując produkt z eksploatacji, materiały i części składowe, takie jak sprężarki, wentylatory, pompy obiegowe i płytki drukowane, należy przekazać do specjalnego zakładu utylizacji odpadów lub sprzedawcy, który świadczy tego typu usługi.

Metody dostępu do oddzielnych podzespołów zostały podane w punkcie, który przedstawia budowę produktu. Dostęp nie wymaga żadnych specjalnych narzędzi.

Nieprawidłowa utylizacja produktu przez użytkownika grozi karami administracyjnymi zgodnie z obowiązującymi przepisami.

Odbiór instalacji

Obowiązujące przepisy wymagają odbioru systemu grzewczego przed rozruchem. Odbiór powinien zostać wykonany przez osobę o odpowiednich kwalifikacjach. Należy także wypełnić kartę w instrukcji obsługi, wpisując na niej dane instalacyjne.

✔	*Opis*	*Notatki*	*Podpis*	*Data*
Elektryczność (strona 13)				
	Przyłącza			
	Napięcie główne			
	Bezpieczniki budynku			
	Wyłącznik różnicowo-prądowy			

2 Dostawa i obsługa

Transport i przechowywanie

W czasie transportu i przechowywania rekuperator ERS 30 należy chronić przed wilgocią.

Montaż

Urządzenie ERS 30 należy umieścić na stabilnej powierzchni, aby ograniczyć ryzyko przenoszenia drgań.

- Niezależnie od lokalizacji, jakiekolwiek wsporniki umieszczone na ścianie pomieszczeń, w których mógłby przeszkadzać hałas, należy odizolować akustycznie.
- Z rekuperatora wypływają skropliny. Należy zainstalować odprowadzenie skroplin z syfonem i poprowadzić je do odpływu w pomieszczeniu.
- Temperatura w miejscu instalacji rekuperatora zawsze powinna zawierać się w zakresie od -25 °C do 50 °C.

Zdejmowanie pokryw

1. Otwórz pokrywę filtra zgodnie z rysunkiem.

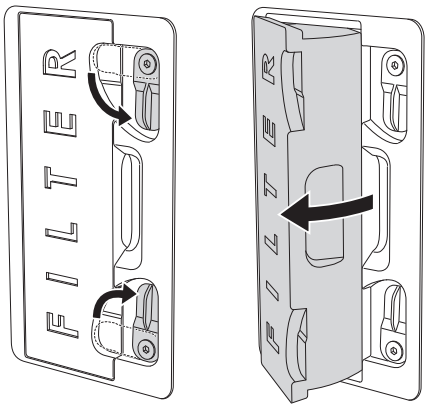

2. Wyjmij filtry.

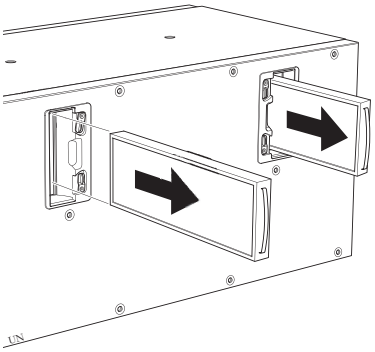

3. Odkręć wkręty zgodnie z rysunkiem i wyjmij panel przedni.

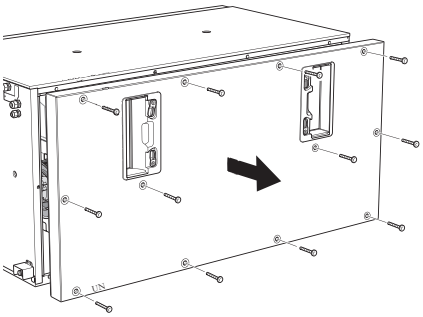

4. Odkręć obydwa wkręty w górnej części i wyjmij panel górny.

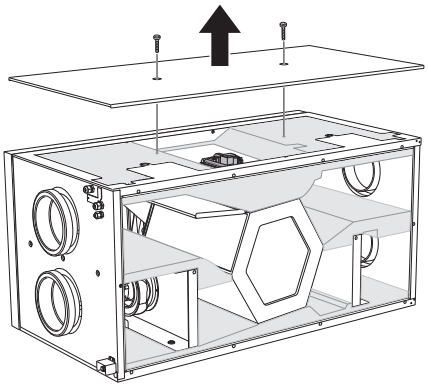

3 Budowa rekuperatora

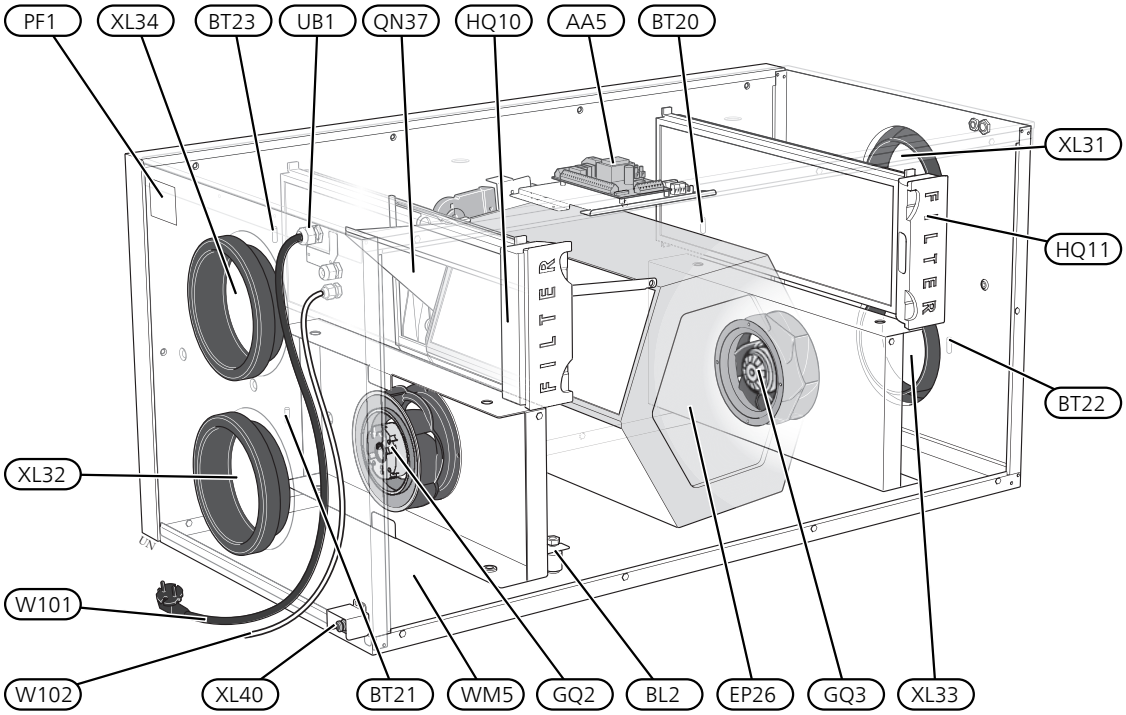

Przyłącza rurowe

XL31	Przyłącze wentylacyjne, powietrze wywiewane
XL32	Przyłącze wentylacyjne, powietrze usuwane
XL33	Przyłącze wentylacyjne, powietrze nawiewane
XL34	Przyłącze wentylacyjne, powietrze zewnętrzne
XL40	Odpływ skroplin

Czujniki itp.

BL2	Czujnik poziomu
BT20	Czujnik temperatury, powietrze wywiewane
BT21	Czujnik temperatury, powietrze wyciągane
BT22	Czujnik temperatury, powietrze nawiewane
BT23	Czujnik temperatury, powietrze zewnętrzne

Elementy elektryczne

AA5	Karta rozszerzeń
UB1	Dławik kablowy
W101	Przewód z wtyczką
W102	Kabel komunikacyjny

Wentylacja

EP26	Wymiennik ciepła
GQ2	Wentylator powietrza wywiewanego
GQ3	Wentylator powietrza nawiewanego
HQ10	Filtr wywiewanego powietrza
HQ11	Filtr powietrza nawiewanego
QN37	Przepustnica obejściowa

Różne

PF1	Tabliczka typu
WM5	Rynienka na skropliny

Oznaczenia zgodnie z normą EN 81346-2.

4 Przyłącze rurowe i wentylacyjne

Odpływ skroplin

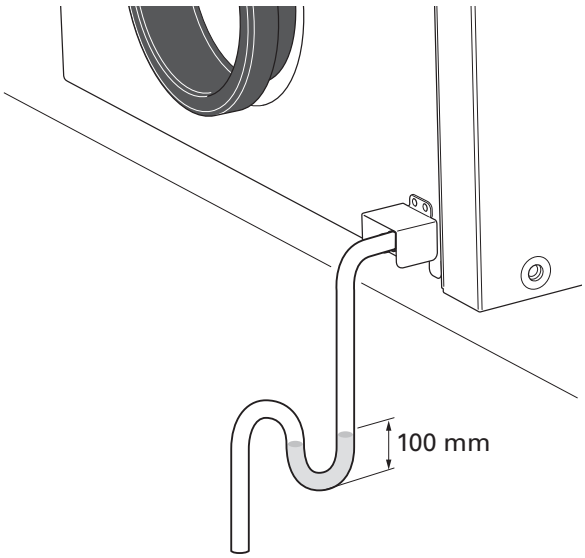

Rekuperator ERS 30 może generować kilka litrów skroplin na dobę. Dlatego ważne jest, aby odprowadzenie skroplin zostało wykonane prawidłowo, a rekuperator został zamontowany poziomo.

Należy sprawdzić, czy syfon jest szczelny i solidnie zamocowany. Należy wykonać przyłącze, aby użytkownik mógł sprawdzać i uzupełniać syfon bez otwierania urządzenia ERS 30.

Średnica przyłącza wylotu skropli wynosi Ø15 mm.

Jeśli rekuperator musi zostać zainstalowany w miejscu o niskiej temperaturze, należy zaizolować rurę odprowadzającą skropliny, aby zapobiec ich zamarzaniu. Zaleca się także, aby syfon był zainstalowany w ciepłym miejscu, co zapobiegnie zamarzaniu znajdującej się w nim wody. Jeśli nie można zagwarantować, że izolacja zabezpieczy rurę odprowadzającą skropliny przed zamarzaniem, należy ją owinąć kablem grzejnym sterowanym za pomocą termostatu. Instalację od syfonu do odpływu należy wykonać z wymaganym spadkiem co najmniej 1 %.

CZYSZCZENIE ODPŁYWU SKROPLIN

Skropliny powstają w czasie pracy urządzenia ERS 30. Następnie są odprowadzane i gromadzą się w odpływie skroplin. Oprócz wody zbiera się tam również kurz i inne zanieczyszczenia.
Należy regularnie sprawdzać, czy odpływ skroplin i podłogowe kratki ściekowe nie są zablokowane; woda musi być w stanie swobodnie przepływać. W razie potrzeby wyczyścić.

WAŻNE!

Podczas pracy w rekuperatorze powstaje podciśnienie, co oznacza, że syfon musi zapewniać kolumnę wody o wysokości co najmniej 100 mm.

Ogólne przyłącza wentylacyjne

- Instalację wentylacyjną należy wykonać zgodnie z obowiązującymi normami i dyrektywami.
- Należy umożliwić kontrolę i czyszczenie przewodu.
- System przewodów powietrznych musi mieć szczelność minimum klasy B.
- Aby zapobiec przenoszeniu hałasu wentylatora na instalację wentylacyjną, należy zainstalować tłumiki w przewodach. W przypadku zainstalowania wentylacji w pomieszczeniach wrażliwych na hałas, należy zainstalować tłumiki.
- Przewody powietrza wyciąganego i powietrza zewnętrznego należy zaizolować na całej długości materiałem antydyfuzyjnym (co najmniej PE30 lub podobnym).
- Izolację zapobiegającą kondensacji należy także zastosować przy wszystkich połączeniach i/lub złączkach, tłumikach, deflektorach dachowych itp.
- Powietrze należy doprowadzić do przewodu powietrza zewnętrznego przez kratkę w ścianie zewnętrznej w elewacji. Kratka w ścianie zewnętrznej powinna być zabezpieczona przed warunkami pogodowymi i tak zaprojektowana, aby deszcz i/lub śnieg nie mogły przeniknąć przez elewację i dostać się do przewodu wraz z powietrzem.
- Umieszczając okap/kratkę powietrza zewnętrznego i powietrza wyciąganego należy pamiętać, że dwa strumienie powietrza nie mogą się krzyżować, aby zapobiec ponownemu zasysaniu powietrza wyciąganego przez ERS 30.
- Do powietrza wyciąganego lub powietrza zewnętrznego nie wolno używać wkładu kominowego.

PRZEWÓD WYWIEWANEGO POWIETRZA/WENTYLATOR KUCHENNY

Przewodu wywiewanego powietrza (wentylator kuchenny) nie wolno podłączać do ERS 30.

Aby zapobiec przenoszeniu oparów z kuchni do ERS 30, należy wziąć pod uwagę odległość między wentylatorem kuchennym i modułem powietrza wentylacyjnego. Odległość ta nie powinna być mniejsza niż 1,5 m, choć zależy to od konkretnej instalacji.

W czasie gotowania zawsze należy używać wentylatora kuchennego.

Przepływ powietrza

Urządzenie ERS 30 należy tak podłączyć, aby całe powietrze wywiewane oprócz powietrza z przewodu kuchennego (wentylatora kuchennego) przechodziło przez wymiennik ciepła (EP26) w produkcie.

Przepływ powietrza musi spełniać obowiązujące normy krajowe.

Przepływ powietrza nawiewanego musi być niższy od przepływu powietrza wywiewanego, aby zapobiec występowaniu nadciśnienia w budynku.

Regulacja wentylacji

Aby uzyskać wymaganą wymianę powietrza w każdym pomieszczeniu w budynku, zawór powietrza wywiewanego i wlot powietrza nawiewanego, a także wentylatory w rekuperatorze należy odpowiednio ustawić i wyregulować.

Natychmiast po montażu należy wyregulować wentylację odpowiednio do wartości zaprojektowanej dla budynku.

Nieprawidłowo ustawiona wentylacja może prowadzić do obniżenia sprawności instalacji i nieekonomicznej pracy, powodując wilgoć w budynku

Podgrzewanie powietrza zewnętrznego

Jeśli temperatura powietrza wyciąganego jest zbyt niska, wentylator powietrza nawiewanego zwolni, aby zapobiec zamarzaniu skroplin w wymienniku ciepła.

Aby nie działo się to zbyt często w miejscach o zimniejszym klimacie, w przewodzie powietrza zewnętrznego należy zainstalować elektryczną nagrzewnicę powietrza EAH 20 (EB17) i czujnik temperatury powietrza zewnętrznego (BT23), zgodnie z rysunkiem. EAH 20 ogrzewa napływające powietrze zewnętrzne, dzięki czemu temperatura powietrza wyciąganego nie spada do podanego poziomu.

Więcej informacji zawiera instrukcja instalatora EAH 20.

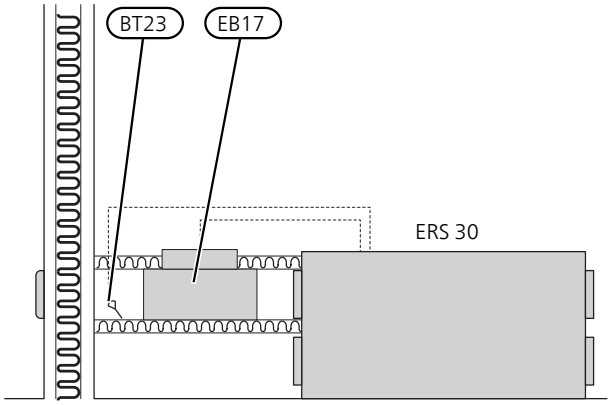

5 Przyłącze elektryczne

WAŻNE!

Wszystkie połączenia elektryczne muszą zostać wykonane przez uprawnionego elektryka.

Instalację elektryczną i okablowanie należy wykonać zgodnie z obowiązującymi przepisami.

Podczas montażu urządzenia ERS 30 należy wyłączyć zasilanie.

WAŻNE!

Jeśli kabel zasilający jest uszkodzony, może zostać wymieniony tylko przez NIBE, jej serwisanta lub inną wykwalifikowaną osobę, aby uniknąć niebezpieczeństwa i uszkodzenia.

WAŻNE!

Aby zapobiec zakłóceniom, nie należy układać przewodów sygnałowych do styków zewnętrznych w pobliżu przewodów wysokoprądowych.

Schemat połączeń elektrycznych, patrz strona 25.

Podłączanie do urządzenia głównego

W przypadku podłączania kilku akcesoriów, kolejne karty należy łączyć szeregowo z poprzednią.

Użyć kabli typu LiYY, EKKX lub podobnych.

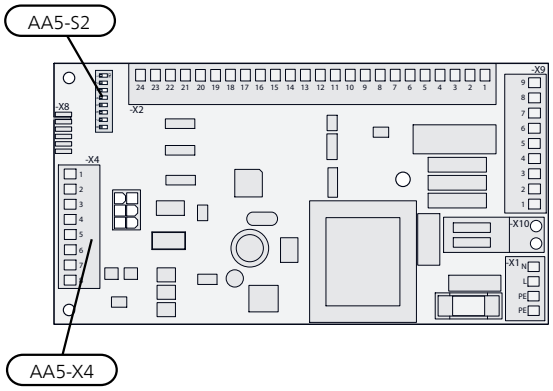

SERIA S

Kabel komunikacyjny (W102) w urządzeniu ERS 30 należy podłączyć do urządzenia głównego.

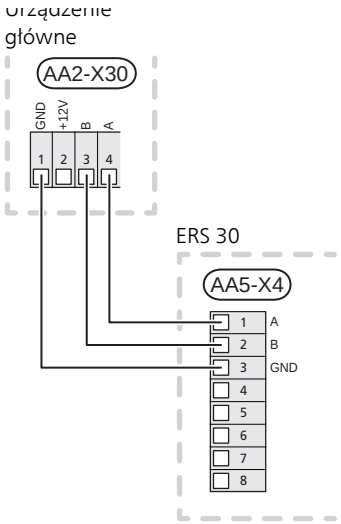

W przypadku instalacji większej liczby urządzeń ERS 30, należy je podłączyć szeregowo, zgodnie z rysunkiem:

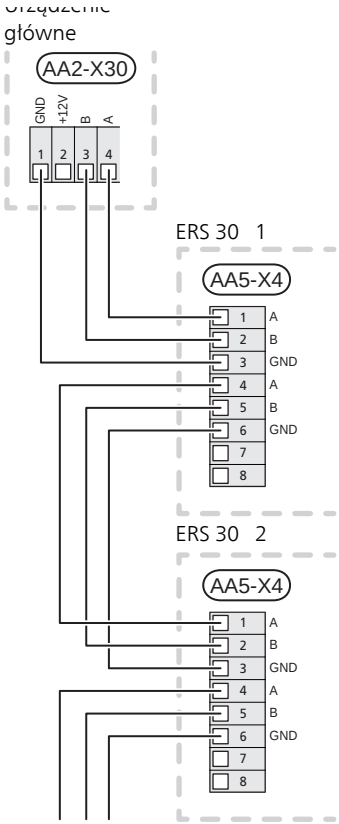

SERIA F

Kabel komunikacyjny (W102) w urządzeniu ERS 30 należy podłączyć do urządzenia głównego.

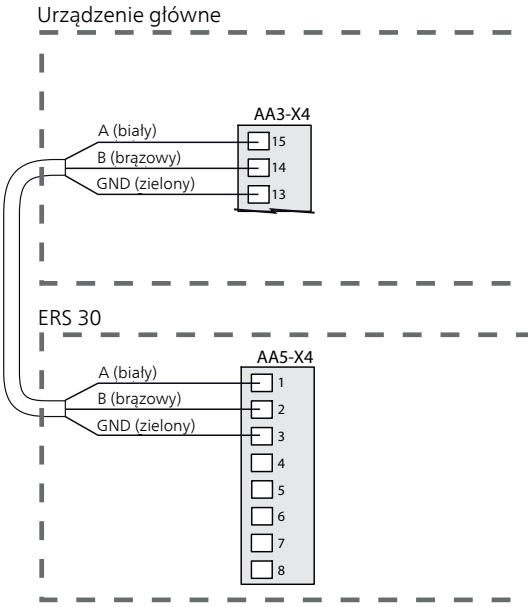

W przypadku instalacji większej liczby akcesoriów, należy je podłączyć szeregowo, zgodnie z rysunkiem:

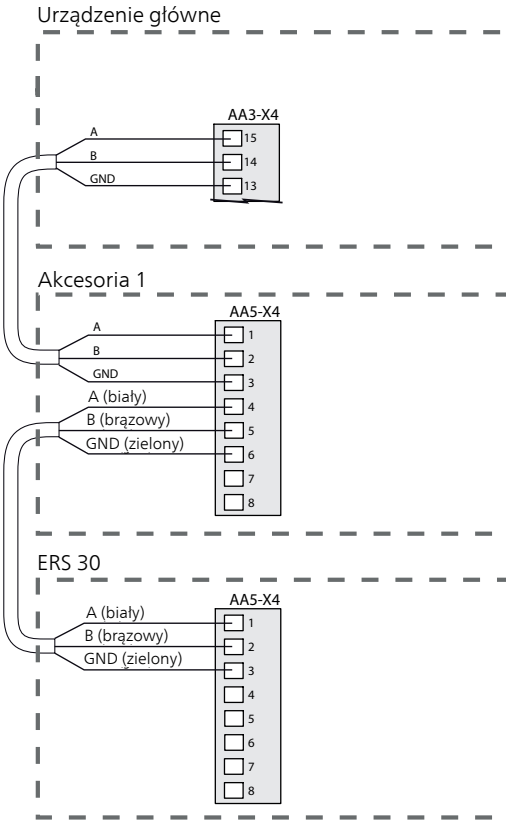

PORADA!

Położenie karty wejść zawiera instrukcja instalatora urządzenia głównego.

Przełącznik DIP (AA5-S2) należy ustawić w poniższy sposób.

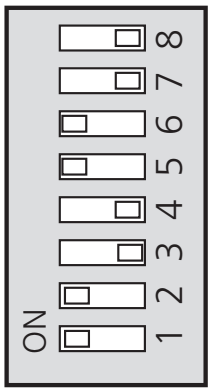

ERS 30 Nr 1

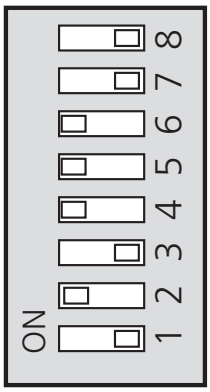

ERS 30 Nr 2

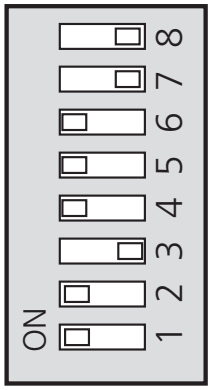

ERS 30 Nr 3

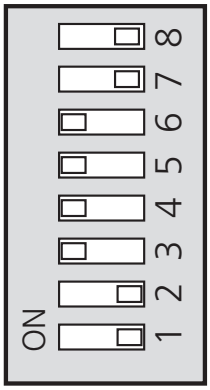

ERS 30 Nr 4

Czujnik temperatury powietrza zewnętrznego

Instalując elektryczny ogrzewacz wstępny (EAH 20), należy odłączyć czujnik temperatury powietrza zewnętrznego (BT23) w ERS 30.

Dostarczony czujnik temperatury powietrza zewnętrznego EAH 20 umieszcza się w przewodzie powietrza zewnętrznego i podłącza do karty rozszerzeń (AA5) zgodnie z instrukcją instalatora do EAH 20.

6 Rozruch i regulacja

Przygotowania

- Sprawdź wyłącznik nadprądowy (FA1) w urządzeniu głównym. Mógł zadziałać podczas transportu.
- Sprawdź, czy filtry powietrza są czyste, ponieważ mogły ulec zabrudzeniu po instalacji.

Napełnianie i odpowietrzanie

- Sprawdź, czy w syfonie znajduje się woda. W razie potrzeby uzupełnij.

Uruchomienie i odbiór

USTAWIANIE WENTYLACJI

Wentylację należy dostosować do obowiązujących norm. Przepływ powietrza nawiewanego jest tak ustawiony, aby zapewnić podciśnienie. Ustawienia wprowadza się w menu 7.1.4 dla serii S oraz w menu 5.1.5 i 5.1.6 dla serii F.

Nawet, jeśli wentylacja zostanie z grubsza ustawiona przy montażu, należy zlecić i umożliwić jej regulację.

UWAGA!

Nieprawidłowo ustawiony przepływ wentylacji może uszkodzić budynek, a także może zwiększyć zużycie energii.

WAŻNE!

Należy zlecić regulację wentylacji, aby dokończyć ustawienie.

Wydajność wentylacji

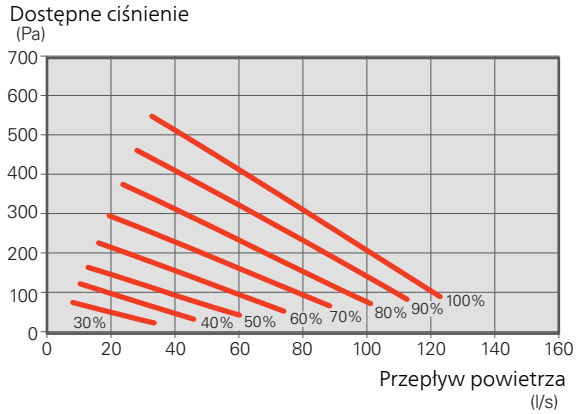

Moc wentylatora[1]

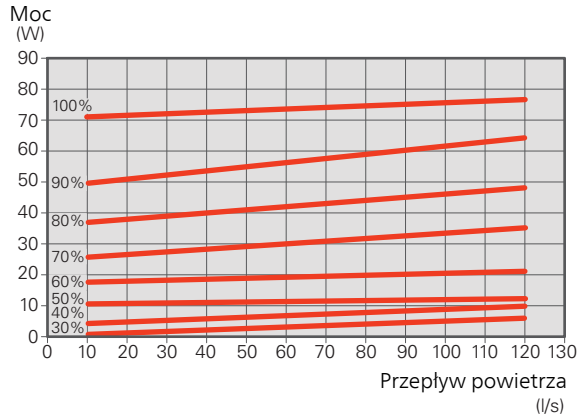

[1]Wykres przedstawia pobór mocy przez wentylator.

Sprawność temperaturowa w warunkach suchych zgodnie z normą EN 308

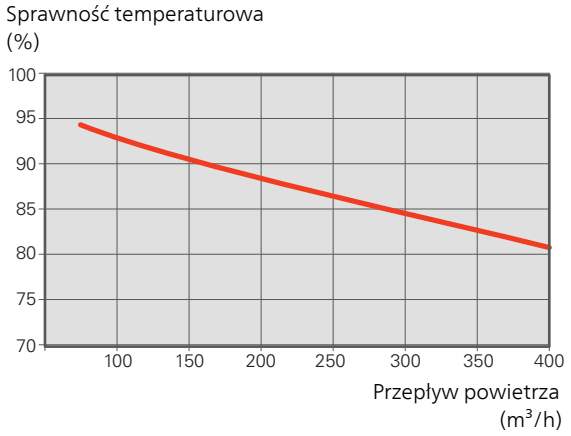

7 Ustawienia programu

Ustawienia programu urządzenia ERS 30 można wprowadzać za pomocą kreatora rozruchu lub bezpośrednio w systemie menu w urządzeniu głównym.

UWAGA!

Patrz dokumentacja urządzenia głównego.

Kreator rozruchu

Kreator rozruchu pojawia się przy pierwszym uruchomieniu po instalacji pompy ciepła, choć znajduje się także w menu 7.7 w przypadku serii S oraz w menu 5.7 w przypadku serii F

System menu

SERIA S

Jeśli w kreatorze rozruchu nie wprowadzono wszystkich ustawień lub jeśli zachodzi konieczność zmiany dowolnych ustawień, można to zrobić w systemie menu.

Menu 7.2.1 - Dodaj/usuń akcesoria

Włączanie/wyłączanie wyposażenia dodatkowego.

Wybierz „moduł went./pow. naw. 1-4"".

Menu 7.2.11 - Rekuperator (ERS)

najniż.t.wyw.p.

Zakres ustawień: 0 – 10 °C

obejście przy nadm. temp.

Zakres ustawień: 2 – 10 °C

bajpas podczas ogrzewania

Zakres ustawień: wł./wył.

wart. wył. temp. pow. wyw.

Zakres ustawień: 5 – 30 °C

uruch. czujnik poz.

Zakres ustawień: Czujnik poziom/Zablokowany/Wył.

Zakres ustawień: 1 – 100%

Zakres ustawień: 1 – 100%

Zakres ustawień: HTS 1 – 4

najniż.t.wyw.p.: Ustaw minimalną temperaturę powietrza wyciąganego, aby zapobiec zamarzaniu wymiennika ciepła.

obejście przy nadm. temp.: Jeśli zainstalowano czujnik pokojowy, ustaw tutaj nadmierną temperaturę, przy której ma się otworzyć bajpas.

uruch. czujnik poz.

Urządzenie ERS 30 ma wbudowany czujnik poziomu, w związku z czym należy wybrać Czujnik poziomu w menu. Kiedy wejście zostanie przerwane, instalacja wygeneruje alarm, a wentylatory będą zatrzymane do czasu otwarcia wejścia.

Menu 1.2.1 - Prędkość wentylatora

Opcje: Normalna i prędkość 1-4

Tutaj można czasowo zwiększyć lub zmniejszyć wentylację w budynku.

Po wybraniu nowej prędkości zegar zaczyna odliczanie. Po upływie ustawionego czasu, prędkość wentylacji powróci do normalnego ustawienia.

W razie potrzeby można ustawić różne czasy powrotu w menu 1.2.5.

Prędkość wentylatora jest podawana w nawiasach (w procentach) po każdej dostępnej prędkości.

Menu 1.2.2 - Chłodzenie nocne

Temperatura początkowa, powietrze wywiewane

Zakres ustawień: 20 – 30 °C

Najniższa różn., powietrze zewnętrzne/wywiewane

Zakres ustawień: 3 – 10 °C

Tutaj włącza się nocne chłodzenie.

Kiedy temperatura w budynku jest wysoka, a temperatura na zewnątrz niższa, można uzyskać efekt chłodzenia, wymuszając wentylację.

Jeśli różnica temperatur przekracza wartość zadaną dla „Min. różn. powietrza zewnętrznego i wywiewanego", a temperatura powietrza wywiewanego jest wyższa od wartości zadanej dla „Temperatury początkowej powietrza wywiewanego", uruchamia się wentylacja na 4. biegu, dopóki dowolny z powyższych warunków przestanie być spełniany.

UWAGA!

Chłodzenie nocne jest aktywne tylko, kiedy ogrzewanie jest niedozwolone i nie ma zastosowania w przypadku wyboru opcji „Bajpas podczas ogrzewania" (patrz menu 7.2.11).

Menu 1.2.5 - Czas powrotu wentylatora

Tutaj wybiera się czas powrotu tymczasowej zmiany prędkości (prędkość 1-4) wentylacji w menu 1.2.1.

Czas powrotu to czas wymagany na powrót prędkości wentylacji do poziomu normalnego.

Menu 1.2.6 - Częstotliwość czyszczenia filtra

Częstotliwość czyszczenia

Zakres ustawień: 1 – 24 miesiące

Należy regularnie czyścić filtr w urządzeniu ERS 30, z częstotliwością uzależnioną od ilości kurzu w powietrzu wentylacyjnym.

W tym menu ustawia się częstotliwość przypomnienia o konieczności czyszczenia filtra.

Menu pokazuje pozostały czas do następnego przypomnienia. Można także kasować aktywne przypomnienia.

Menu 7.1.4.1 - Prędkość wentylatora powietrza wywiewanego

Normalna i bieg 1-4

Zakres ustawień: 0 – 100 %

Tutaj ustawia się prędkość dla pięciu różnych dostępnych prędkości wentylatora.

Menu 7.1.4.2 - Prędkość wentylatora powietrza nawiewanego

Normalna i bieg 1-4

Zakres ustawień: 0 – 100%

Tutaj ustawia się prędkość dla pięciu różnych dostępnych prędkości wentylatora.

Menu 6.2 - Programowanie

W tym menu programuje się powtarzające się zmiany wentylacji.

Można także zaprogramować ustawienia wybranych zainstalowanych akcesoriów.

Jeśli jest zainstalowany i włączony czujnik pokojowy, żądaną temperaturę pomieszczenia (°C) ustawia się w danym przedziale czasowym.

Jeśli czujnik pokojowy jest wyłączony, ustawia się żądane przesunięcie krzywej grzania. Zazwyczaj wystarczy jeden stopień, aby zmienić temperaturę pomieszczenia o jeden stopień, ale w niektórych przypadkach może być wymaganych kilka stopni.

UWAGA!

Harmonogram powtarza się zgodnie z wybranym ustawieniem (np. co poniedziałek), dopóki użytkownik nie wyłączy go w menu.

Menu 7.4 - Dostępne wejścia/wyjścia

Tutaj wybiera się, czy prędkość wentylatora ma być aktywowana dla określonego wejścia AUX.

SERIA F

Jeśli w kreatorze rozruchu nie wprowadzono wszystkich ustawień lub jeśli zachodzi konieczność zmiany dowolnych ustawień, można to zrobić w systemie menu.

Menu 5.2.4 -ustawienia systemowe

Włączanie/wyłączanie wyposażenia dodatkowego.

Włącz: „moduł went./pow. naw.”.

Menu 5.3.12 - moduł went./pow. naw.

Ustawienia dotyczące urządzenia ERS 30.

„Najniż.t.wyw.p.”: Ustaw minimalną temperaturę powietrza usuwanego, aby zapobiec zamarzaniu wymiennika ciepła. Wentylator powietrza nawiewanego zmniejszy obroty, jeśli temperatura powietrza usuwanego przy (BT21) spadnie poniżej wartości zadanej.

„Obejście przy nadm. temp.”: Jeśli zainstalowano czujnik pokojowy, ustaw tutaj nadmierną temperaturę, przy której musi otworzyć się przepustnica obejściowa (QN37).

"Bajpas podczas ogrzewania": Tutaj ustawia się, czy bajpas ma być otwarty (QN37) także podczas produkcji ciepła.

„Liczba mies. między al. filtra”: Ustaw, jak często ma być wyświetlany alarm filtrów.

"Uruch. czujnik poz."

Urządzenie ERS 30 ma wbudowany czujnik poziomu, w związku z czym należy wybrać Czujnik poziomu w menu. Kiedy wejście zostanie przerwane, instalacja wygeneruje alarm, a wentylatory będą zatrzymane do czasu otwarcia wejścia.

PORADA!

Kiedy urządzenie ERS 30 jest włączone, pozostałe menu wentylacji także będą widoczne.

8 Zaburzenia komfortu cieplnego

W większości przypadków urządzenie główne wykrywa usterki (zakłócenia mogące prowadzić do zaburzenia komfortu cieplnego) i informuje o nich za pomocą alarmów oraz instrukcji na wyświetlaczu.

Usuwanie usterek

Jeśli na wyświetlaczu nie ma informacji o zakłóceniach w pracy, można wykorzystać następujące wskazówki:

CZYNNOŚCI PODSTAWOWE

Zacznij od sprawdzenia następujących możliwych przyczyn usterek:

- Czy urządzenie główne działa lub czy kabel zasilający urządzenia ERS 30 jest podłączony.
- Grupa bezpieczników i bezpiecznik główny budynku.
- Wyłącznik różnicowo-prądowy budynku.
- Bezpieczniki/ogranicznik temperatury urządzenia głównego.

WYSOKA LUB NISKA TEMPERATURA POMIESZCZENIA

- Patrz instrukcja instalatora urządzenia głównego.

ZBYT NISKI POZIOM LUB BRAK WENTYLACJI

- Zadziałał czujnik poziomu (BL2) .
  – Sprawdzanie odpływu skroplin i syfonu.
- Zablokowany filtr.
  – Wyczyść lub wymień filtr.
- Wentylacja wymaga regulacji.
  – Zleć/ wykonaj regulację wentylacji.
- Zamknięte, zbyt mocno przymknięte lub zablokowane urządzenie wentylacyjne.
  – Sprawdź i wyczyść nawiewy wentylacyjne.
- Ograniczona prędkość wentylatora.
  – Przejdź do menu urządzenia głównego 1.2.1 dla serii S oraz 1.2 dla serii F i wybierz „normalny”.
- Włączono zewnętrzny przełącznik zmiany prędkości wentylatora.
  – Sprawdź przełączniki zewnętrzne.
- Wentylator obraca się wolno z powodu niskiej temperatury napływającego powietrza zewnętrznego.
  – Sprawdź działanie i ustawienia elektrycznej nagrzewnicy powietrza (EAH 20), jeśli została zainstalowana.

ZBYT INTENSYWNA LUB ROZREGULOWANA WENTYLACJA

- Zablokowany filtr.
  – Wyczyść lub wymień filtr.
- Wentylacja wymaga regulacji.
  – Zleć/ wykonaj regulację wentylacji.
- Zamknięte, zbyt mocno przymknięte lub zablokowane urządzenie wentylacyjne.
  – Sprawdź i wyczyść nawiewy wentylacyjne.
- Zbyt wysoka prędkość pracy wentylatora.
  – Przejdź do menu urządzenia głównego 1.2.1 dla serii S oraz 1.2 dla serii F i wybierz „normalny”.
- Włączono zewnętrzny przełącznik zmiany prędkości wentylatora.
  – Sprawdź przełączniki zewnętrzne.
- Nieprawidłowo zainstalowane tłumiki.
  – Sprawdź tłumiki.

10 Dane techniczne

Wymiary ERS 30

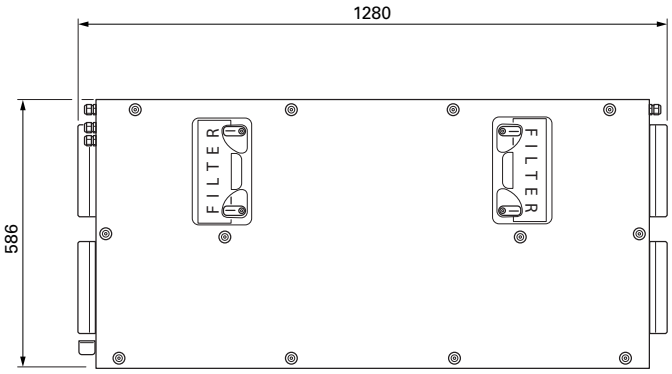

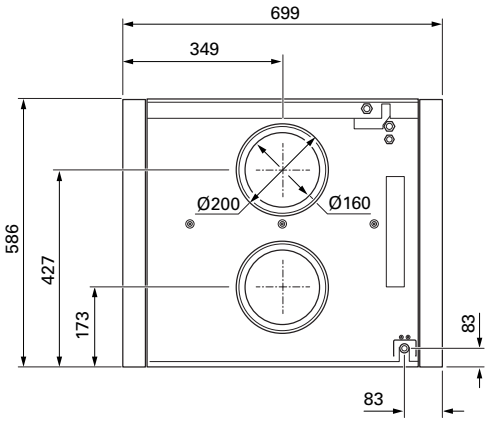

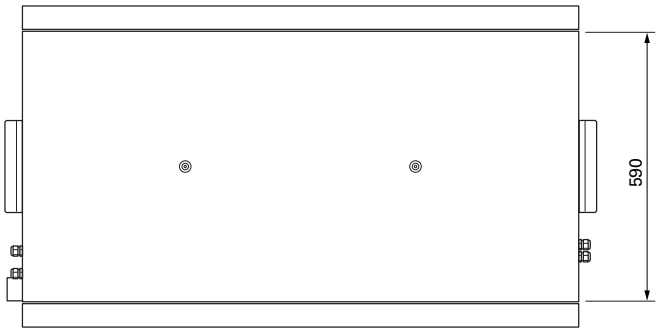

EAH 20

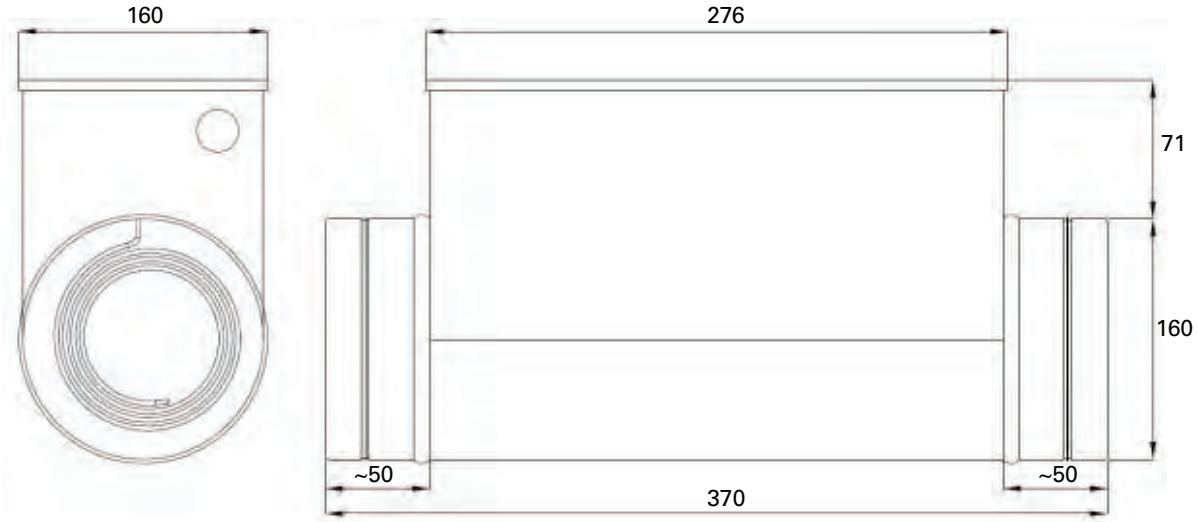

Dane techniczne

Typ		*ERS 30*
Dane elektryczne		
Napięcie robocze	V	230 V ~ 50Hz
Bezpiecznik	A	10
Moc znamionowa wentylatora	W	2 x 85
Stopień ochrony		IP X1
Wentylacja		
Typ filtra, filtr powietrza wywiewanego		Grov
Typ filtra, filtr powietrza nawiewanego		ePM1 55%
Poziom natężenia dźwięku		
Poziom ciśnienia akustycznego ($L_{P(A)}$)[1]	dB(A)	47
Przyłącza rurowe		
Ø wentylacji	mm	160
Odpływ skroplin	mm	15
Wymiary i masa		
Zakres temperatury pracy dla napływającego powietrza	C	Min. -25 °C, Max. 40 °C
Klasa sprawności[2]		A
Długość, kabel zasilający	m	2,4
Długość, kabel sterowania	m	2,0
Szerokość	mm	1 280
Wysokość	mm	586
Głębokość	mm	699
Masa	kg	56
Nr kat.		066 165

1 335 m^3/godz. (93 l/s) przy 50 Pa

2 Skala klasy sprawności: A+ – G.

Etykieta efektywności energetycznej

Producent		*NIBE*
Model		*ERS 30-400*
Jednostkowe zużycie energii (SEC)	kWh/(m^2 rocznie)	Umiarkowany: -37,8 Chłodny: -74,5 Ciepły: -14,2
Klasa sprawności		**A**
Deklarowany typ		RVU, dwukierunkowa
Rodzaj napędu		Napęd o zmiennej prędkości
Rodzaj układu odzysku ciepła		Rekuperacyjny
Sprawność cieplna odzysku ciepła		83
Maksymalna wartość natężenia przepływu	m^3/h	480
Pobór mocy napędu wentylatora przy maksymalnym natężeniu przepływu	W	164
Poziom mocy akustycznej (LWA)	dB	47
Wartość odniesienia natężenia przepływu	m^3/s	0,093
Wartość odniesienia różnicy ciśnienia	Pa	50
Jednostkowy pobór mocy (SPI)	$W/m^3/h$	0,199
Czynnik rodzaju sterowania i typ sterowania		Sterowanie zegarowe (0,95)
Stopień zewnętrznych przecieków powietrza	%	Wewnętrzne: 1,4 Zewnętrzne: 1,64
Informacja dotycząca ostrzeżenia filtra		Patrz instrukcja obsługi.
Informacja dotycząca kratek nawiewu/wywiewu w elewacji		Patrz punkt Ogólne przyłącza wentylacyjne na stronie 11.
Informacja dotycząca wstępnego montażu/demontażu		Patrz punkt Utylizacja odpadów na stronie 5. Niniejsza instrukcja instalatora jest także dostępna na stronie biawar.com.pl.
Roczne zużycie energii elektrycznej	kWh/rok	270
Roczne oszczędności na ogrzewaniu, kWh energii pierwotnej rocznie	kWh pierw./rok	Umiarkowany: 4 392 Chłodny: 8 592 Ciepły: 1 986

SCHEMAT POŁĄCZEŃ ELEKTRYCZNYCH

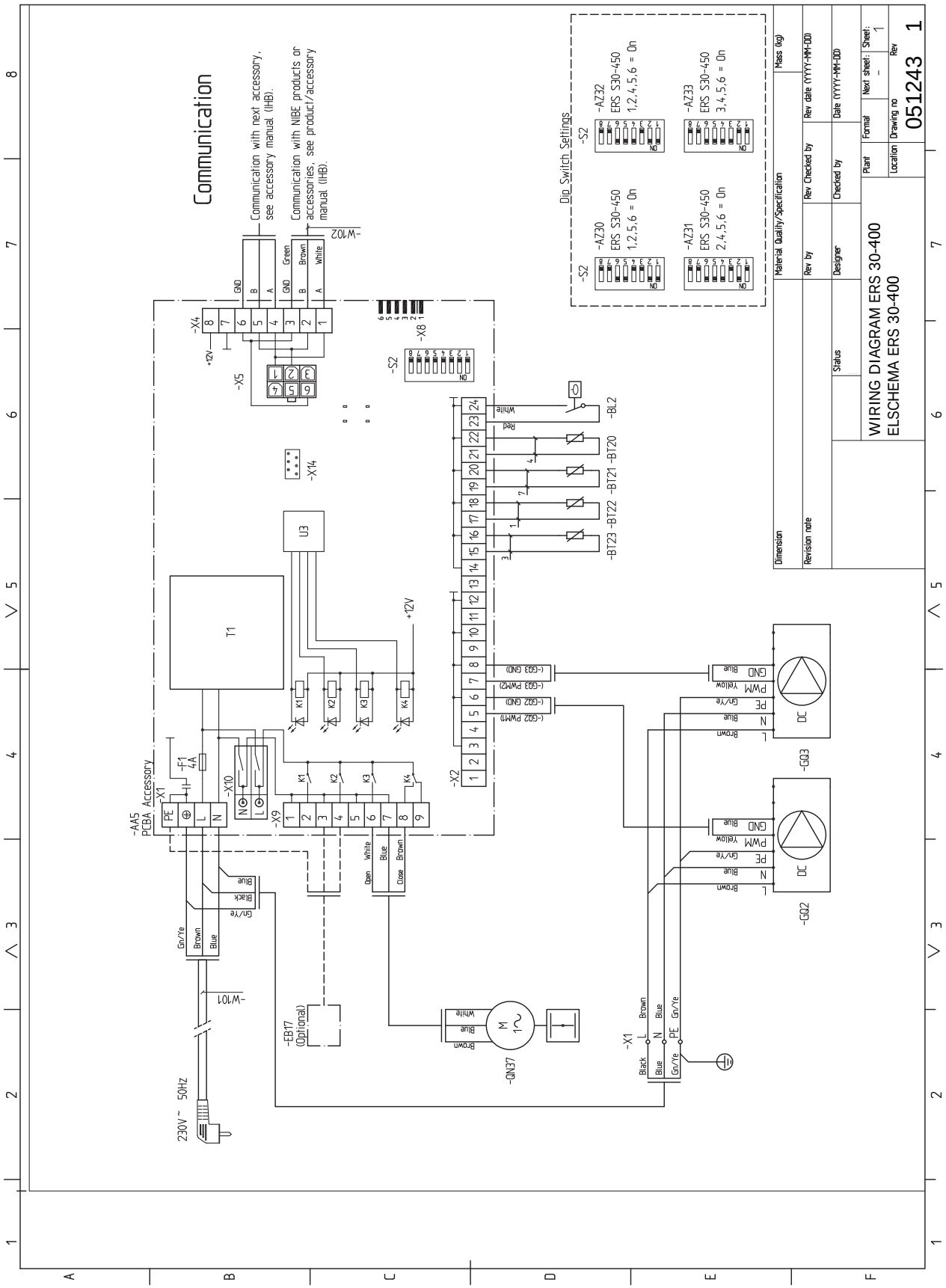

Indeks

A
Akcesoria, 22

B
Budowa modułu wentylacyjnego, 8
  Lista elementów, 8

D
Dane techniczne
  Schemat połączeń elektrycznych, 25

E
Etykieta efektywności energetycznej, 24

I
Informacje dotyczące bezpieczeństwa
  Odbiór instalacji, 6
  Oznaczenie, 5
  Symbole, 5

K
Kreator rozruchu, 18

M
Montaż, 7

N
Napełnianie i odpowietrzanie, 16
Numer seryjny, 5

O
Odbiór instalacji, 6
Ogólna wentylacja, 11
  Podgrzewanie powietrza zewnętrznego, 12
  Przepływy powietrza, 11
  Regulacja, 11
Oznaczenie, 5

P
Podłączenie elektryczne
  Czujnik temperatury powietrza zewnętrznego, 15
  Podłączanie do urządzenia głównego, 13
  Przełącznik DIP, 15
Przewód wentylacyjny, 11
Przyłącza rurowe i wentylacyjne
  Przewód wentylacyjny, 11
Przyłącze elektryczne, 13

R
Rozruch i regulacja, 16
  Przygotowania, 16
Rozruch i regulacja
  Napełnianie i odpowietrzanie, 16

S
Schemat połączeń elektrycznych, 25
Symbole, 5
System menu, 18

T
Transport i przechowywanie, 7

U
Uruchomienie i odbiór
  Ustawianie wentylacji, 16
Ustawienia programu, 18
Usuwanie usterek, 21
Utylizacja, 5

W
Ważne informacje, 4
  Utylizacja, 5
Wylot skroplin, 10
  Czyszczenie, 10

Z
Zaburzenia komfortu cieplnego, 21
  Usuwanie usterek, 21
Zdejmowanie pokryw, 7

Informacje kontaktowe

AUSTRIA

KNV Energietechnik GmbH
Gahberggasse 11, 4861 Schörfling
Tel: +43 (0)7662 8963-0
mail@knv.at
knv.at

CZECH REPUBLIC

Družstevní závody Dražice - strojírna s.r.o.
Dražice 69, 29471 Benátky n. Jiz.
Tel: +420 326 373 801
nibe@nibe.cz
nibe.cz

DENMARK

Vølund Varmeteknik A/S
Industrivej Nord 7B, 7400 Herning
Tel: +45 97 17 20 33
info@volundvt.dk
volundvt.dk

FINLAND

NIBE Energy Systems Oy
Juurakkotie 3, 01510 Vantaa
Tel: +358 (0)9 274 6970
info@nibe.fi
nibe.fi

FRANCE

NIBE Energy Systems France SAS
Zone industrielle RD 28
Rue du Pou du Ciel, 01600 Reyrieux
Tél: 04 74 00 92 92
info@nibe.fr
nibe.fr

GERMANY

NIBE Systemtechnik GmbH
Am Reiherpfahl 3, 29223 Celle
Tel: +49 (0)5141 75 46 -0
info@nibe.de
nibe.de

GREAT BRITAIN

NIBE Energy Systems Ltd
3C Broom Business Park,
Bridge Way, S41 9QG Chesterfield
Tel: +44 (0)845 095 1200
info@nibe.co.uk
nibe.co.uk

NETHERLANDS

NIBE Energietechniek B.V.
Energieweg 31, 4906 CG Oosterhout
Tel: +31 (0)168 47 77 22
info@nibenl.nl
nibenl.nl

NORWAY

ABK AS
Brobekkveien 80, 0582 Oslo
Tel: (+47) 23 17 05 20
post@abkklima.no
nibe.no

POLAND

NIBE-BIAWAR Sp. z o.o.
Al. Jana Pawla II 57, 15-703 Bialystok
Tel: +48 (0)85 66 28 490
biawar.com.pl

RUSSIA

EVAN
bld. 8, Yuliusa Fuchika str.
603024 Nizhny Novgorod
Tel: +7 831 419 57 06
kuzmin@evan.ru
nibe-evan.ru

SWEDEN

NIBE Energy Systems
Box 14
Hannabadsvägen 5, 285 21 Markaryd
Tel: +46 (0)433-27 3000
info@nibe.se
nibe.se

SWITZERLAND

NIBE Wärmetechnik c/o ait Schweiz AG
Industriepark, CH-6246 Altishofen
Tel. +41 (0)58 252 21 00
info@nibe.ch
nibe.ch

W przypadku krajów nie wymienionych na tej liście, należy kontaktować się z firmą NIBE Sweden lub odwiedzić stronę nibe.eu, aby uzyskać dodatkowe informacje.

NIBE Energy Systems
Hannabadsvägen 5
Box 14
SE-285 21 Markaryd
info@nibe.se
nibe.eu

IHB PL 1941-1 531411

Niniejsza instrukcja jest publikacją firmy NIBE Energy Systems. Wszystkie ilustracje produktów, fakty i dane bazują na informacjach dostępnych w czasie zatwierdzenia publikacji. Firma NIBE Energy Systems nie ponosi odpowiedzialności za błędy techniczne lub drukarskie w niniejszej instrukcji.

©2019 NIBE ENERGY SYSTEMS

531411