Schema's lucht/water met VVM-, BA-SVM-, of SHB binnenunit.

V24a NIBE

Pagina:	
1	Inhoud
2	Aandachtspunten
3	Leidingdiameter
4	Driewegkleppen
5	Buffer-info
6	Toelichting elektra
7	Legenda
8	Mogelijke (en niet mogelijke) combinaties

P	Tek	**24 VVM-S320-...**
9	001	S320
10	002	-Koelen buitenom
11	003	-Zwembad
12	004	-Extra tapwater met elektrische-boiler
13	005	-Apart koel-afgiftesysteem
14	006	-S 135 ventilatie-unit
15	007	-Extra tapwater met VPD-tank
16	008	-Extra tapwater door ventilatielucht MTWH
17	009	-Hybride
18	010	-Koelen buitenom met AXC

P	Tek	**24 VVM-225-...**
19	001	225
20	002	-Koelen buitenom
21	003	-Zwembad
22	004	-Extra tapwater met elektrische-boiler
23	005	-Apart koel-afgiftesysteem
24	006	-S 135 ventilatie-unit
	007	--
25	008	-Extra tapwater door ventilatielucht MTWH
26	009	-Split-HBS
27	010	-Hybride

Attentie: Het betreft hier algemene hydraulische voorbeeld schema's (geen werktekeningen).

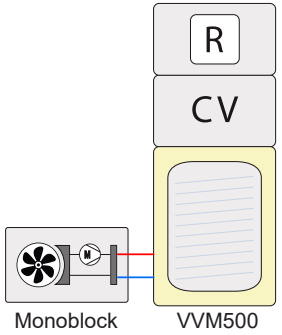

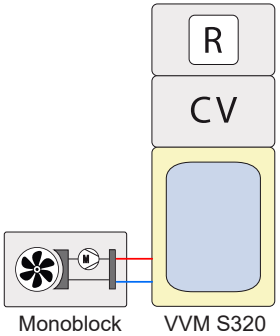

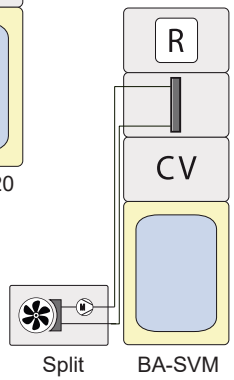

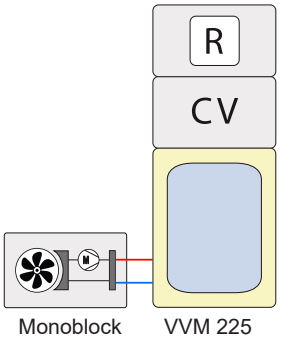

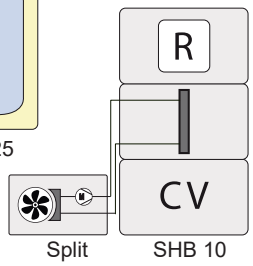

P	Tek	**24 VVM-500-...**
28	001	500
29	002	-Koelen buitenom
30	003	-Zwembad
31	004	-Extra tapwater met elektrische-boiler
32	005	-Apart koel-afgiftesysteem
33	006	-S 135 ventilatie-unit
34	007	-Externe bijverwarming ketel / zonthermisch
35	008	-Houtketel
36	009	-Split-HBS

P	Tek	**24 BA-SVM-...**
37	001	BA-SVM
38	002	-Koelen
39	003	-Zwembad
40	004	-Extra tapwater met elektrische-boiler
41	005	-Apart koel-afgiftesysteem
	006	--
42	007	-Externe bijverwarming ketel
43	008	-Extra tapwater door ventilatielucht MTWH
44	009	-Hybride

P	Tek	**24 SHB-10...**
45	001	SHB - boiler
	002	--
46	003	-Zwembad
	004	--
	005	--
	006	--
	007	--
	008	--
47	009	-Hybride

Aandachtspunten tijdens het ontwerp van een installatie met lucht/water warmtepompen

NP-V24a NIBE

Naast een juist hydraulisch schema zijn er meerdere belangrijke punten die een rol spelen om een optimale werking van de warmtepomp te verkrijgen. U treft deze ontwerpeisen aan in de installatievoorschriften van het betreffende product. Onderstaand brengen wij enkele van deze nog eens onder uw aandacht;

! De lucht/water-warmtepomp heeft een minimaal debiet en systeem-inhoud nodig voor zowel koelen als verwarmen. Zie hiervoor de installatie handleiding van het betreffende toestel. Mogelijk heeft u, bijvoorbeeld bij zoneregeling, een buffervat nodig.

! Plaats het toestel waterpas, in de luwte en niet rechtstreeks in de wind (zie afbeeldingen hiernaast).

! Plaats het apparaat niet direct op een gazon maar verhoogd op opstellingsbalken (bijvoorbeeld BigFoots). Tip: lange opstellingsbalken voorkomen dat het toestel kan omwaaien.

! Denk aan de juiste leidingsdiameter, deze kan afwijken van de aansluitdiameter van het toestel en meegeleverd vuilfilter.

! Monteer, volgens schema, een expansievat, overstort en manometer.

! Op een plat dak kan het condenswater vrij onder de unit weglopen, op de begane grond is het handig om onder het toestel een grindbak te maken (afbeelding). Slechts een enkele keer is er echt een pvc-afvoer nodig, zorg dan dat deze is voorzien van een verwarmingslint tegen dicht vriezen in de winter (accessoire).

! Controleer of uw opstelling voldoet aan de geluidswetgeving en plaats (als voorbeeld) de buiten-unit niet meteen bij een slaapkamerraam.

! Zorg dat het toestel veilig- en goed benaderbaar is voor service en onderhoud.

! Voor een geslaagde ontdooiing van de buiten-unit is een minimale retour temperatuur van 21° C uit het afgiftesysteem noodzakelijk. Als u onder de 7° C buitentemperatuur een installatie voor het eerst gaat opstarten bestaat de kans dat u de installatie eerst met een andere energiebron moet opwarmen, bijvoorbeeld een elektrisch element, om aan deze minimale temperatuur te kunnen voldoen.

! Een vuilfilter is verplicht, deze wordt met het toestel meegeleverd. In een bestaande installatie, waar gebruik wordt gemaakt van stalen leidingen en/ of stalen componenten, is een (extra) magneetfilter aan te bevelen. Deze komt, in de flow richting, **voor** het normale vuilfilter. Het gehele debiet dient gefilterd te worden (geen bypass filter).

Opstellen van de buiten-unit:

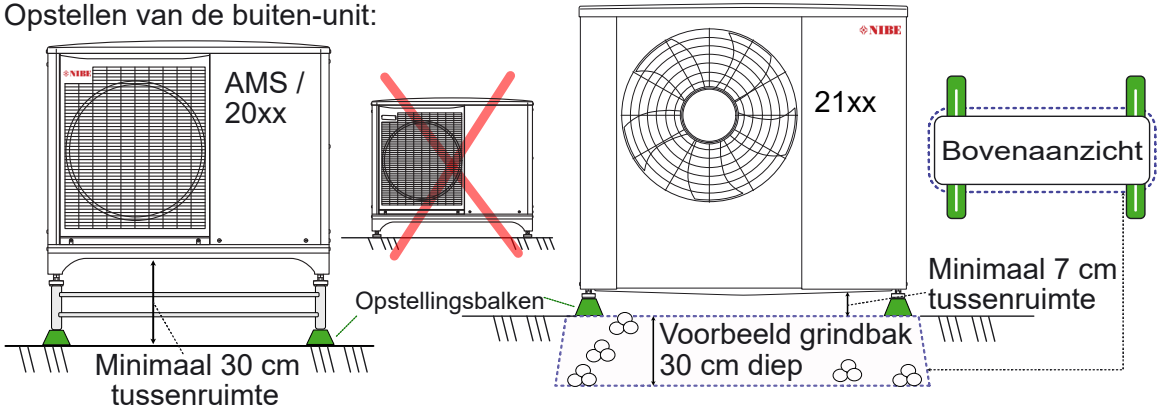

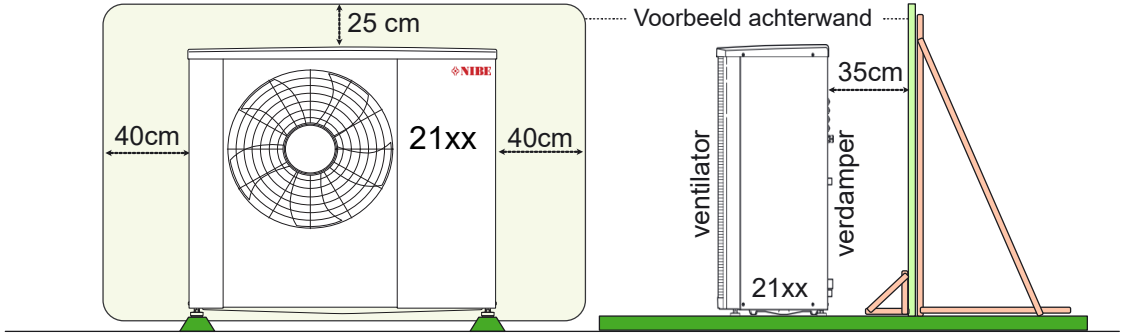

Als er geen muur of wand is, kunt u zelf een achterwand creëren.
Ook een ombouw, zoals een geluiddempende omkasting, kan een oplossing zijn.

Gevel/muur/achterwand

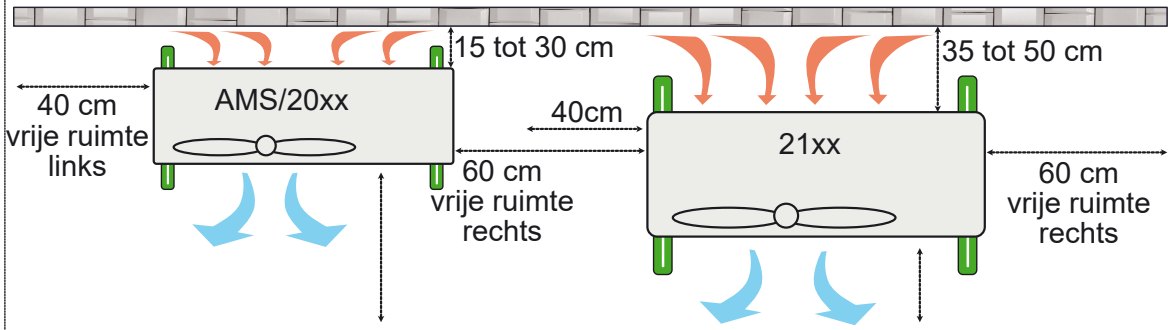

Minimaal vrije ruimte boven- en voor het toestel 1 meter (voor service en onderhoud).
! Zorg dat er vrije uitblaas mogelijk is en geen recirculatie plaats kan vinden.

Indicatie leidingdiameter.

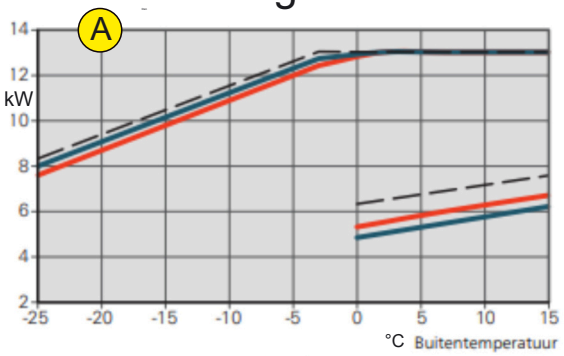

B

	Water, delta T					
	3K	5K	7K	10K	12K	15K
kW	**m³/u**					
0,5	0,14	0,09	0,06	0,04	0,04	0,03
1	0,29	0,17	0,12	0,09	0,07	0,06
1,5	0,43	0,26	0,18	0,13	0,11	0,09
2	0,57	0,34	0,25	0,17	0,14	0,11
2,5	0,72	0,43	0,31	0,22	0,18	0,14
3	0,86	0,52	0,37	0,26	0,22	0,17
4	1,15	0,69	0,49	0,34	0,29	0,23
5	1,43	0,86	0,61	0,43	0,36	0,29
6	1,72	1,03	0,74	0,52	0,43	0,34
7	2,01	1,21	0,86	0,60	0,50	0,40
8	2,30	1,38	0,98	0,69	0,57	0,46
9	2,58	1,55	1,11	0,77	0,65	0,52
10	2,87	1,72	1,23	0,86	0,72	0,57
11	3,16	1,89	1,35	0,95	0,79	0,63
12	3,44	2,07	1,48	1,03	0,86	0,69
13	3,73	2,24	1,60	1,12	0,93	0,75
14	4,02	2,41	1,72	1,21	1,00	0,80
15	4,30	2,58	1,84	1,29	1,08	0,86
16	4,59	2,75	1,97	1,38	1,15	0,92
17	4,88	2,93	2,09	1,46	1,22	0,98
18	5,17	3,10	2,21	1,55	1,29	1,03
19	5,45	3,27	2,34	1,64	1,36	1,09
20	5,74	3,44	2,46	1,72	1,43	1,15
25	7,17	4,30	3,07	2,15	1,79	1,43
30	8,61	5,17	3,69	2,58	2,15	1,72
35	10,04	6,03	4,30	3,01	2,51	2,01
40	11,48	6,89	4,92	3,44	2,87	2,30
45	12,91	7,75	5,53	3,87	3,23	2,58
50	14,35	8,61	6,15	4,30	3,59	2,87
60	17,22	10,33	7,38	5,17	4,30	3,44

C

Debiet	Snelheid	**Inwendig**		
tot max.	max.	**minimaal**	koper	
m³/h	m/s	**mm**	koper	duims
0,11	0,5	9	12 (9)	½"
0,17	0,5	11	15 (13)	½"
0,24	0,5	13	15 (13)	½"
0,32	0,5	15	22 (19,8)	3/4"
0,56	0,5	20	22 (19,8)	3/4''
1,7	1	25	28 (25,6)	1"
1,85	1	25,6	28 (56,6)	1"
2,5	1	30	35 (32)	1¼"
2,8	1	32	35 (32)	1¼"
4,2	1	39	42 (39)	1½"
4,5	1	40	54 (51)	1½"
4,9	1	42	54 (51)	2"
7	1	50	54 (51)	2"
7,3	1	51	54 (51)	2½"
8,2	1	54	60(54)	2½"
11,5	1	64	70(64)	2½"
11,8	1	65	76 (70)	2½"
13,8	1	70	76 (70)	3"
18	1	80	89 (81)	3"
28,2	1	100	108(100)	4"
66	1,5	125		5"
95	1,5	150		6"
225	2	200		8"

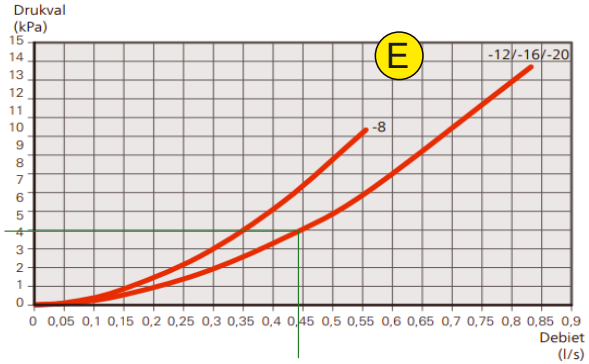

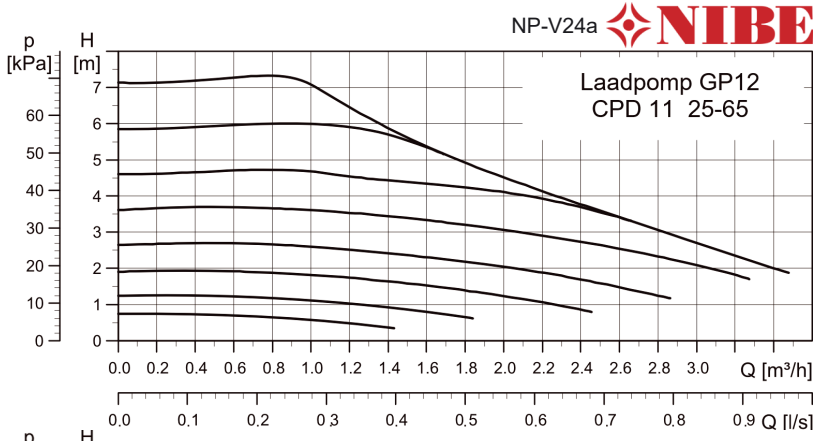

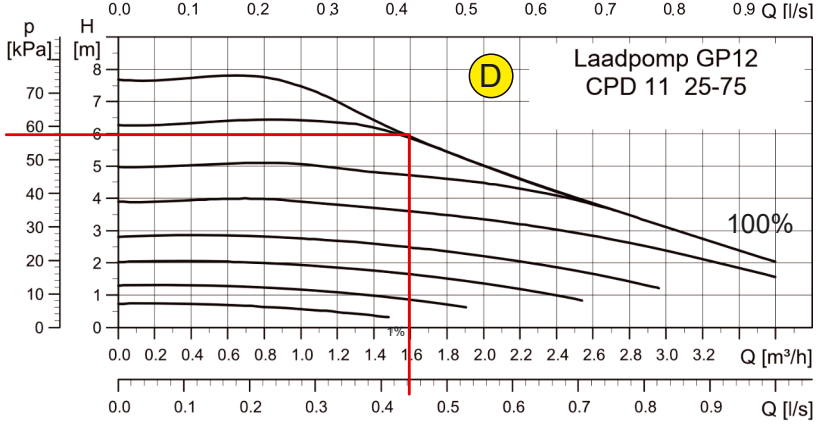

Als voorbeeld een F 2120-16:

In afbeelding A, uit de installatiehandleiding F 2120-16, zien we dat het maximaal vermogen voor verwarmen 13 kW kan zijn. In tabel B zien we dat 13 kW en een delta T van 7k een debiet van 1,6 m³ per uur geeft. Tabel C toont ons dat de leidingdiameter tot 1,7 m³/h inwendig minimaal 25mm of koper 28 geeft.

Controle pompdebiet / leidingweerstand.
Als extra stap (bij lange leidingen of veel hulpstukken) kunt u een leidingverliesberekening maken. In pompgrafiek D zien we dat bij 1,6 m³/h de pomp (op 100%) ca 58 kPa kan overbruggen aan weerstand. Daarnaast toont afbeelding E (ook uit de installateurshandleiding) dat de condensor een drukval heeft van 4 kPa bij 0,44 l/s. *((1,6 m³/u x 1000) : 3600 sec)* Dan blijft over voor leiding- en appendages 58 - 4 = 54 kPa. (Overigens is het beter om dit te bepalen op een pompsnelheid van 90%, zodat er nog wat reserve is).

Omloop driewegklep

NIBE
NP-V24a

AB = Altijd open poort
A = Actief (boiler, zwembad, koeling) (Op draad S komt dan 230 V~)
B = Basic (verwarming) (Op L staat altijd 230 V~ om de motor terug te laten lopen).

VCC 22 / VCC 28

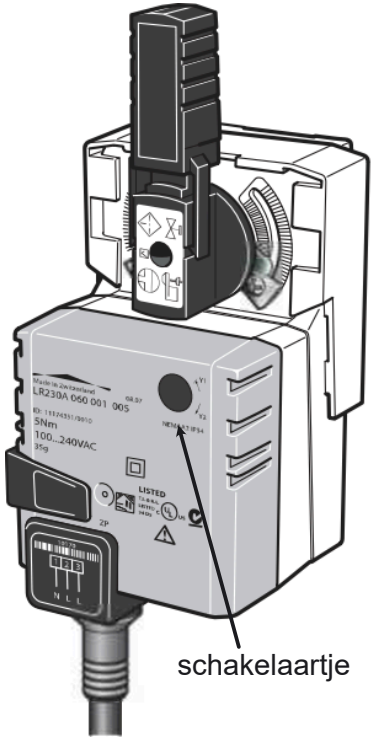

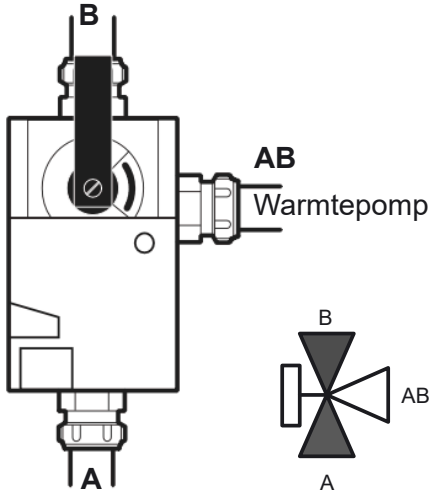

Let op, er zijn kleppen in omloop die op het huis verkeerd zijn gecodeerd, bovenstaand plaatje is goed, overtuig u zelf wat de altijd open poort (AB) is. (Als u A en B heeft verwisseld kunt u met een schakelaartje de looprichting van de motor, bij dit type klep, omdraaien)

Op de as van de klep (motor gedemonteerd) wijzen de 'kerven' naar de open verbinding.

VCC 11 / VST 06

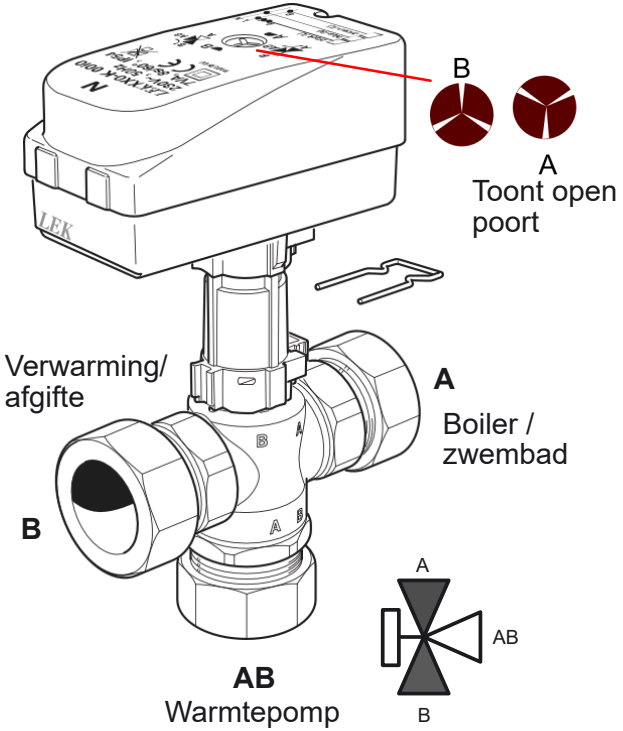

Bij deze klept kunt u
A en B niet met een schakelaartje verwisselen, bouw de klep dus goed in.

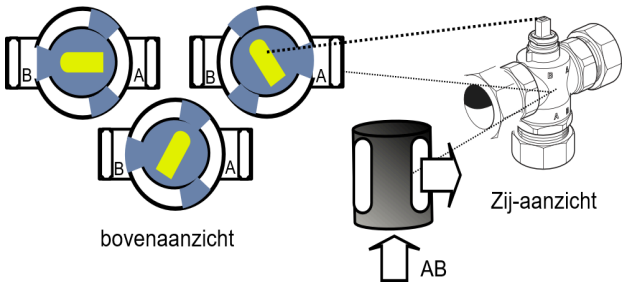

Ook kleppen van bijvoorbeeld Siemens en Belimo kunnen worden toegepast.

Overtuig u zelf ook daar wat de AB (altijd open), A (actief) en B (basic) poort is

Omloop/wisselklep
230 V~spanningsterugloop.

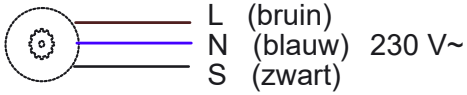

Spanningsterugloopmotor.
Op L staat altijd 230 V~
(spanning voor motor terugloop)
Op S komt 230 V~ spanning als de klep actief wordt.
N is de Nul.

Regelklep: (niet op deze pagina)
230 V~3 punts.

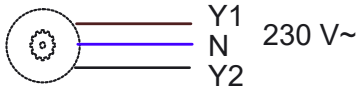

Op Y1 komt even 230 V~ spanning als de klep iets meer open moet lopen.
Op Y2 komt even 230V~ spanning als de klep iets meer dicht moet lopen.
N is de Nul.

Buffervat

Een buffervat kan, bijvoorbeeld bij zoneregeling, nodig zijn om de minimaal systeeminhoud te garanderen (start- /stops te beperken).

NIBE
NP-V24a

Parallel: De warmtepomp is min of meer onafhankelijk van het afgiftesysteem, wel is een extra pomp nodig (buffer naar afgifte).

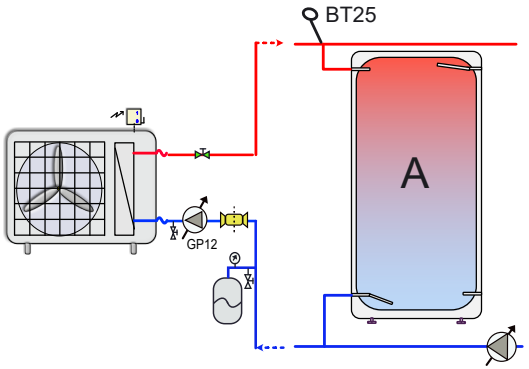

Minste menging geeft het beste rendement!

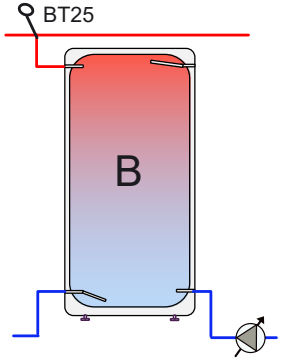

Retour door de buffer.

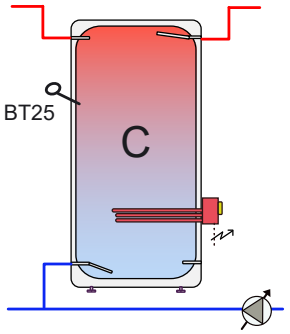

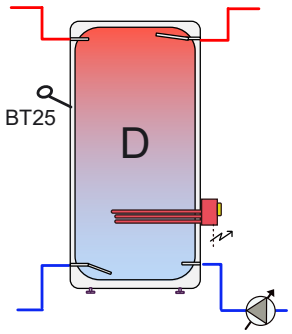

Als er bijverwarming in de buffer is, moet de aanvoer door de buffer (C geeft iets minder menging dan D).

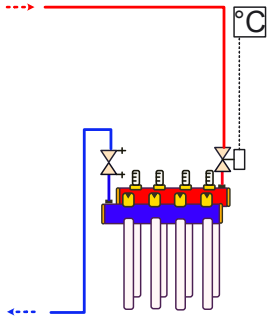

Serie: Er is een altijd open groep, inregelventiel of bypass nodig om minimaal- debiet en inhoud te waarborgen.

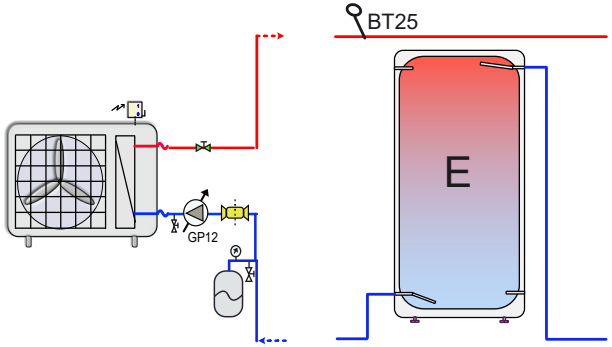

Retourleiding door seriebuffer.

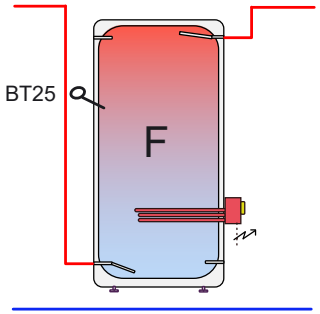

Als er bijverwarming in de tank is, moet de aanvoer door de buffer.

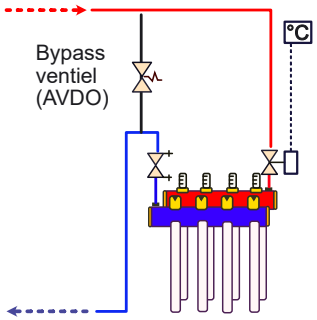

Mogelijk moet het minimaal pomp-debiet worden aangepast om er voor te zorgen dat, bij het dichtlopen van zoneregelaars, er voldoende druk is om de bypass open te sturen.

Let op, het gehele (minimaal) vermogen van het toestel moet door de bypass kunnen als zoneregelaars zijn dicht gelopen (leidingdiameter en doorlaat).

Zie de installatie handleiding van het gekozen toestel voor minimaal debiet en systeeminhoud.

Aandachtspunt: bij actief koelen wordt vaak met een kleinere delta T gewerkt. Daarnaast kun je voor koelen, in een vloersysteem, minder energie overdragen dan voor verwarmen. Zorg tijdens koelen dat zoveel mogelijk groepen worden open gestuurd, om het aantal start en stops te beperken.

Kengetal systeeminhoud bij delta T van 7°K:

Aan/uit warmtepomp: afgiftevermogen x 20 liter
Modulerende warmtepomp: minimaal afgiftevermogen x 20 liter
Als de 'altijd open / niet nageregelde' systeem inhoud te klein is, dient u een buffer als aanvulling hierop toe te passen.

Elektra lucht/water monoblock of split

NIBE
NP-V24a

Op onze website treft u (per product) naast de uitgebreide handleiding voor de installateur ook beknopte elektrische-aansluitschema's.

Bekabeling zwakstroom: gebruik signaal-, telefoon-, of sensorkabel van minimaal 0,5 mm² ** (bijvoorbeeld YSTY of JY(st)Y)

-Temperatuur-sensoren BT.. 2 x 0,5 mm² **
-RMU ruimte eenheid 4 x 0,5 mm² ** bij voorkeur afgeschermd
-Communicatie AXC uitbreiding 3 x 0,5 mm² ** bij voorkeur afgeschermd
-Communicatie buiten-unit 3 x 0,5 mm² ** afgeschermd!
-Pomp stuurkabel 2 x 0,5 mm² **
-Ethernet/internet: UTP kabel Cat 5 of hoger.

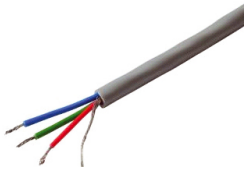

** Tot 50 meter lengte, daarboven 0,75 mm² !

Sturing van kleppen 230 Volt~ 4 x 1,5 mm² (L + S + N + aarde)
Regelklep is 3-punts / Omloopklep is spanningsterugloop

Pompen (tot 100 Watt) 230 Volt~ 3 x 1,5 mm² (L + N + aarde)

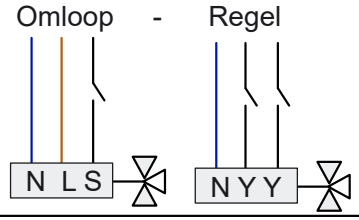

U treft de zekeringswaarde en benodigde karakteristiek in de installatie handleiding van het gekozen type warmtepomp.
U treft de zekeringswaarde van de (complete) binnen-unit of los elektrisch element in de handleiding van het product.
Voor het schakelen van een los elektrisch element heeft u, afhankelijk van type, een magneetschakelaar (relais) nodig.
(Bij een split uitvoering kan de voeding van de buiten-unit soms vanaf de complete binnen-unit komen, zie handleiding product)
De voeding kan, afhankelijk van het gekozen toestel, 230 V~ of 400 V~zijn.
De warmtepomp komt op een afzonderlijke (eigen) groep. Bij 400 V~ kiest u voor een 3 polig + nul automaat.
Indien de warmtepomp achter een 30 mA aardlekschakelaar komt dient deze niet gecombineerd te zijn met andere groepen.
Plaats in de nabijheid van de warmtepomp een werkschakelaar (of CEE stekker-verbinding) in de voeding.

De installatie moet voldoen aan de landelijke voorschriften en de installatiehandleiding van het product.

Advies: Aderdikte koper **ymvk** in mm² , bij maximale kabellengte in meter, per zekeringswaarde:								
	B -karakteristiek:							
	10 A	16 A	20 A	25 A	32 A	40 A	50 A	63 A
1,5 mm²	119 m							
2,5 mm²	195 m	122 m	97 m					
4 mm²	313 m	195 m	156 m	125 m	98 m			
6 mm²		293 m	234 m	187 m	146 m	117 m	94 m	74 m
10 mm²				315 m	246 m	197 m	150 m	125 m
	C -karakteristiek:							
1,5 mm²	59 m							
2,5 mm²	97 m	61 m	48 m					
4 mm²	156 m	98 m	78 m	62 m	49 m			
6 mm²	234 m	146 m	117 m	94 m	73 m	58 m	47 m	37 m
10 mm²		246 m	197 m	158 m	123 m	98 m	79 m	62 m
16 mm²						157 m	125 m	99 m

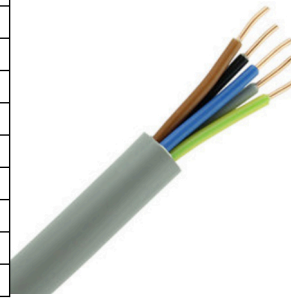

Legenda

Regeling, 230 V~
Regelklep, 230 V~ 3 punts (Δ AB / altijd open)
Omloop(wissel)klep, 230 V~ spanningsterugloop
2 weg(debiet)klep, 230 V~
2 wegafsluiter, 230 V~
Bypass / AVDO / overstroomklep
Koud tapwater
Warm tapwater
Mengautomaat
Beluchter (bij koper gevoerde boilers)
Vuilfilter Vuilfilter met afsluiter Magneetfilter
Inlaatcombinatie
Inregelventiel
Overstort (hoge druk) beveiliging
Automatische ontluchter
Hand ontluchter
Mano- (P) of temperatuur- (T) meter
Veiligheidsset (manometer - ontluchter - overstort)
Keerklep (éénrichting)
Hand-afsluiter
Vul/aftap-kraan
Platen- (scheiding) wisselaar
Open verdeler
Expansievat
Circulatiepomp (sturing extern)
Circulatiepomp met vaste spanning (sturing in pomp)
Circulatiepomp
Compressor
Hulp- / aanstuur- / relais 230 V~
Voeding nodig (1 of 3~ naar gelang toestel)
Werkschakelaar
Temperatuursensor BT..

Spoelinrichting, vul en aftap, glycol toevoeg station

Gebruikte codering:

NIBE
NP-V24a

QN 10 = Drieweg/omloopklep boiler/verwarming
QN 19 = Drieweg/omloopklep zwembad/verwarming
QN 25 = Mengklep extra klimaatsysteem (na-regeling)
QN 11 = Mengklep shunt gestuurde bijverwarming
AXC = Printkaart / uitbreiding / SMO = regelunit (lucht/water)
RMU = Afstandbediening / stooklijncompensatie

BT = Temperatuursensor:

BT1 = buitentemperatuur
BT2 = aanvoer systeem 2,3 enz (in toestel)
BT3 = retour systeem 2,3 enz. (in toestel)
BT5 = boiler (midden / extra functie)
BT6 = boilervraag (start/stop)
BT7 = boiler top (boven in tank)
BT10 = brine in temperatuur (in toestel)
BT11 = brine uit temperatuur (in toestel)
BT12 = condensor uit temperatuur (in toestel)
BT14 = heetgas temperatuur (in toestel)
BT15 = vloeistofleiding temperatuur (in toestel)
BT17 = aanzuiggas temperatuur (in toestel)
BT25 = aanvoer temperatuur buiten het toestel
BT25 koel = aanvoer temperatuur voor koelen
BT71 = retour temperatuur buiten het toestel
BT50 = ruimte temperatuur
BT51 = zwembad temperatuur
BT53 = solarcollector (dak)
BT54 = solar in tank
BT55 = solar boven in tank
BT57/58/26/27 = extra 'bron' sensoren
BT63 = aanvoer bijverwarming
BT64 = ext. aanvoer bij 4-pijps koeling
BT65 = ext. retour bij 4-pijps koeling
BT74 = eventueel extra ruimte sensor voor omschakelen verwarmen /koelen

GP1 = afgiftepomp
GP2 = bronpomp
GP1e = Externe afgiftepomp
GP2e = Externe bronpomp

GP 12 = Circutlatiepomp (laadpomp lucht/water) richting buiten-unit.
GP 10 = Pomp na buffer, richting afgifte systeem
GP 20 = Circulatiepomp extra klimaatsysteem (AXC nodig)

Selectietabel combinaties LW, monoblock- en split binnenunits

NIBE
NP-V24a

		VVM 225	VVM S320	VVM 500	BA-SVM 10-200/6 (EM)	BA-SVM 10-200/12	SHB 10-6	SHB 10-12	SHB 10-16
Buitenunit ↓	Binnenunit →	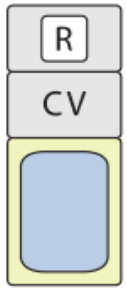	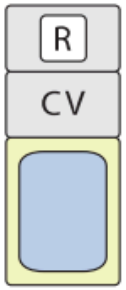	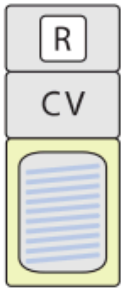	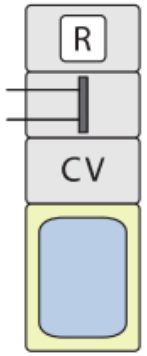	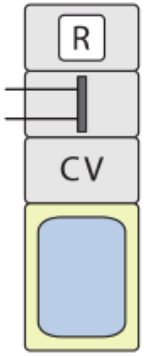	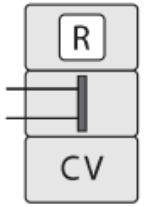	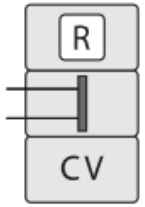	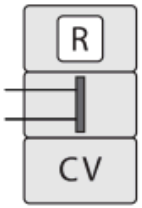
							boiler optioneel, zie tabel hieronder	boiler optioneel, zie tabel hieronder	boiler optioneel, zie tabel hieronder
	Boilerinhoud (liter)	180	180	420 [3]	180	180	–	–	–
S2125-8	Type buitenunit: Monoblock 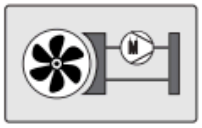	ja	ja	ja	2)				
S2125-12		–	ja	ja					
F2120-16		–	ja	ja					
F2120-20		–	–	ja					
F2050-6		ja	ja	ja					
F2050-10		ja	ja	ja					
F2040-12		–	ja	ja					
F2040-16		–	–	ja					
AMS10-6	SPLIT 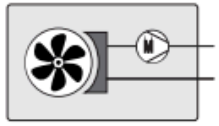	1)			ja	–	ja	–	–
AMS10-8					–	ja	–	ja	–
AMS10-12					–	ja	–	ja	–
AMS10-16					–	–	–	–	ja

[1] *Voor de AMS 10 zijn de serie BA-SVM complete binnenunits, of de SHB 10 complete hydroboxen beschikbaar. Indien gewenst kan m.b.v. een HBS-unit ook een VVM-unit aan een AMS 10 gekoppeld worden.*

[2] *De monoblock buitenunits kunnen niet op een binnenunit gekoppeld worden die gemaakt is voor een AMS 10/20-buitenunit.*

[3] *Let op! De weergegeven inhoud bij de VVM 500 is geen tapwater, maar cv-water.*
In dit gedeelte van de tank, gevuld met warm cv-water, is een RVS spiraal aanwezig waarbij de warmte van het cv-water wordt overgedragen op het doorstromende tapwater.

Optioneel ruimtesensor
BT50 / RMU

Er zit een 10 liter expansievat in de VVM S320.
Als dit onvoldoende is voor uw installatie, plaatst u er buiten het toestel een bij.

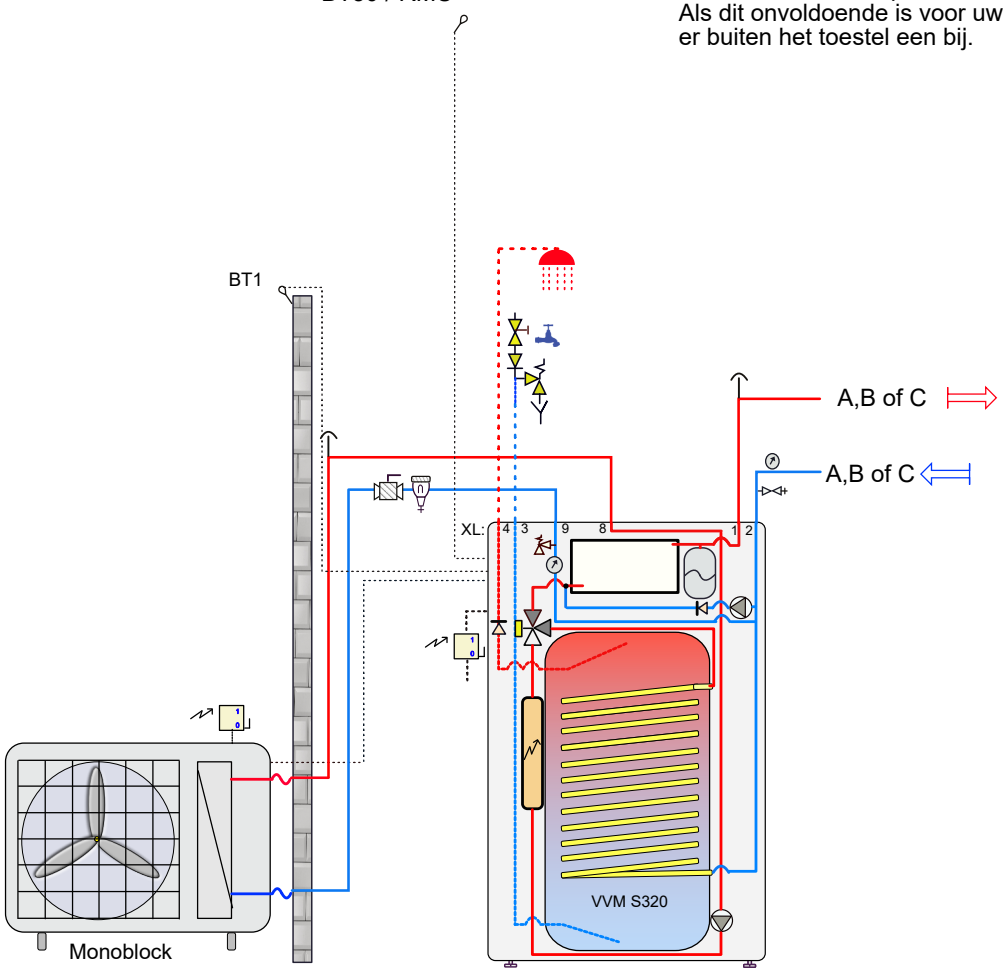

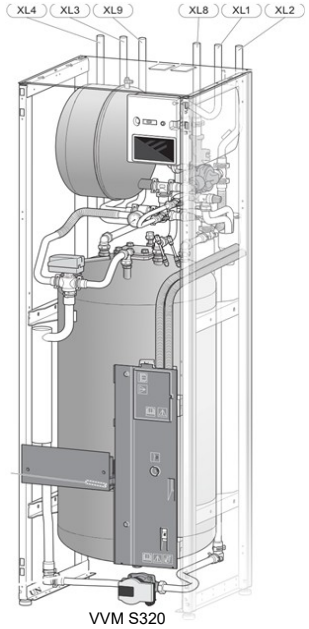

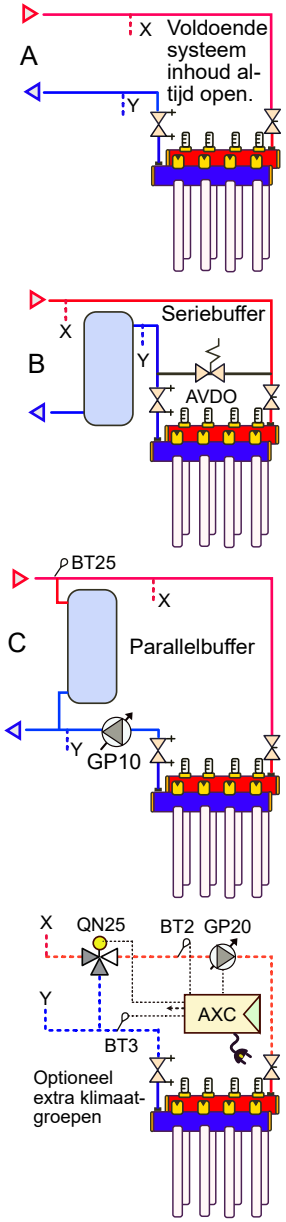

Koelen mogelijk met 18°C aanvoer
Denk aan voldoende debiet en systeeminhoud (afgifte vermogen).

XL1 = aanvoer naar afgifte systeem
XL2 = retour afgifte systeem
XL3 = koud tapwater in
XL4 = warm tapwater uit
XL8 = aanvoer vanaf monoblock
XL9 = retour terug naar monoblock

Attentie dit is een concept principe schema, geen werktekening. Aan dit schema kunnen geen rechten worden ontleend.
Leiding diameters veranderen naargelang vermogen, deze zijn hierin niet verwerkt. Niet alle componenten worden geleverd door NIBE (zie offerte).

24VVM-S320-01
Monoblock-VVM S320

NP12-23

NIBE

Optioneel ruimtesensor
BT50 / RMU

Er zit een 10 liter expansievat in de VVM S320.
Als dit onvoldoende is voor uw installatie, plaatst u er buiten het toestel een bij.

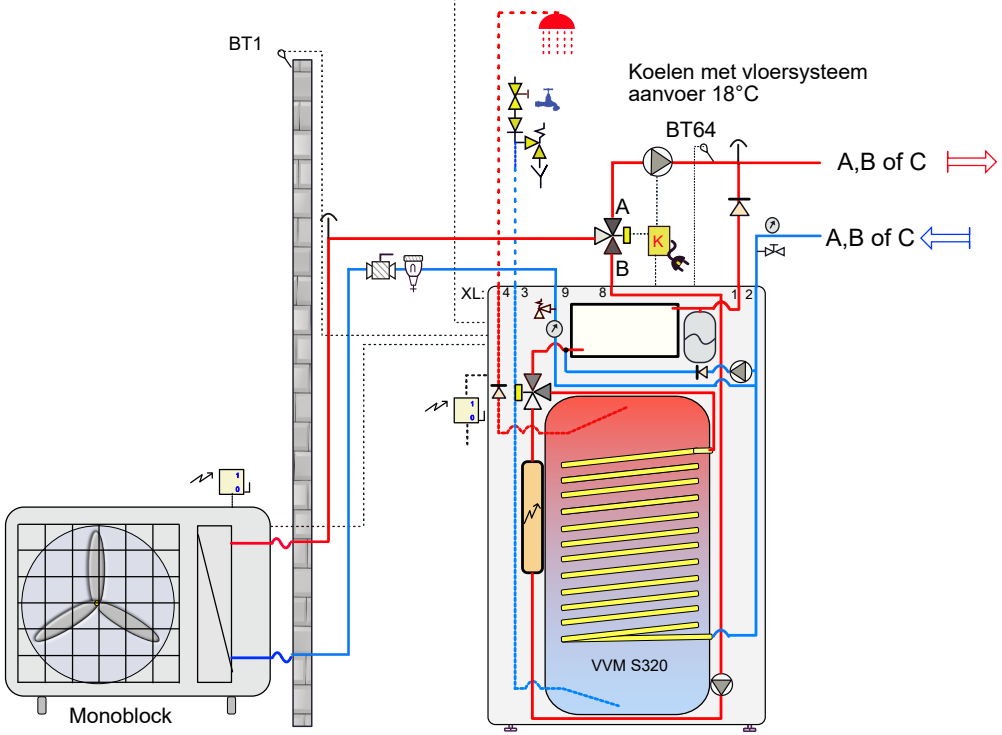

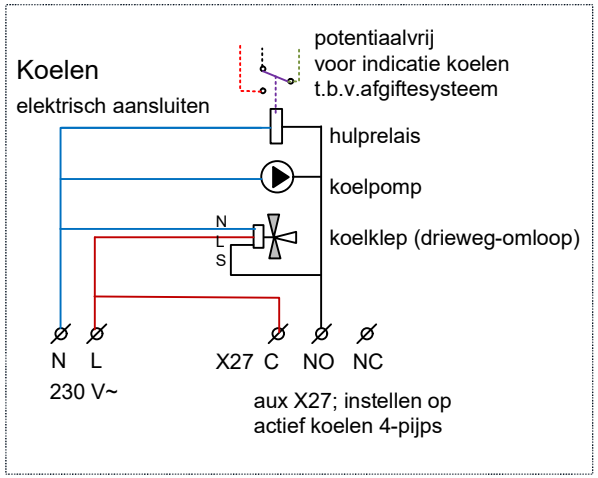

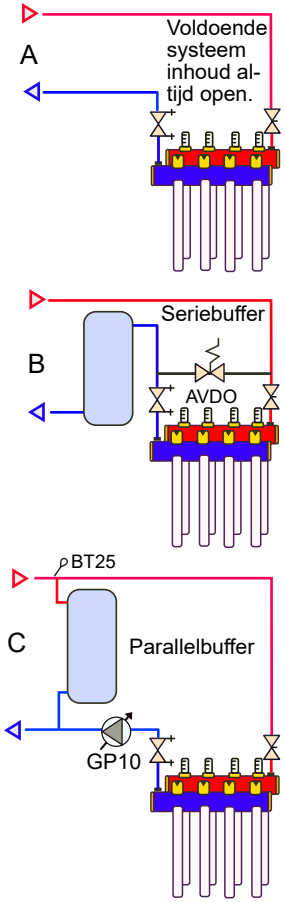

Aanvoer tijdens koelen
buiten de VVM om,
Koelcurve 18°C

XL1 = aanvoer naar afgifte systeem
XL2 = retour afgifte systeem
XL3 = koud tapwater in
XL4 = warm tapwater uit
XL8 = aanvoer vanaf monoblock
XL9 = retour terug naar monoblock

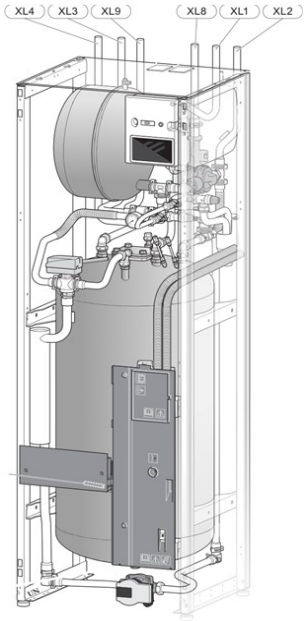

VVM S320

Noot: omdat gebruik wordt gemaakt van het
4 pijpssysteem (in de software) kan
er geen ESC / 2e klimaatsysteem
worden toegepast voor koeling.

Attentie dit is een concept principe schema, geen werktekening. Aan dit schema kunnen geen rechten worden ontleend.
Leiding diameters veranderen naargelang vermogen, deze zijn hierin niet verwerkt. Niet alle componenten worden geleverd door NIBE (zie offerte).

24VVM-S320-02
Monoblock-VVM S320 Koel

NP12-23

NIBE

Optioneel ruimtesensor
BT50 / RMU

Er zit een 10 liter expansievat in de VVM S320.
Als dit onvoldoende is voor uw installatie, plaatst u er buiten het toestel een bij.

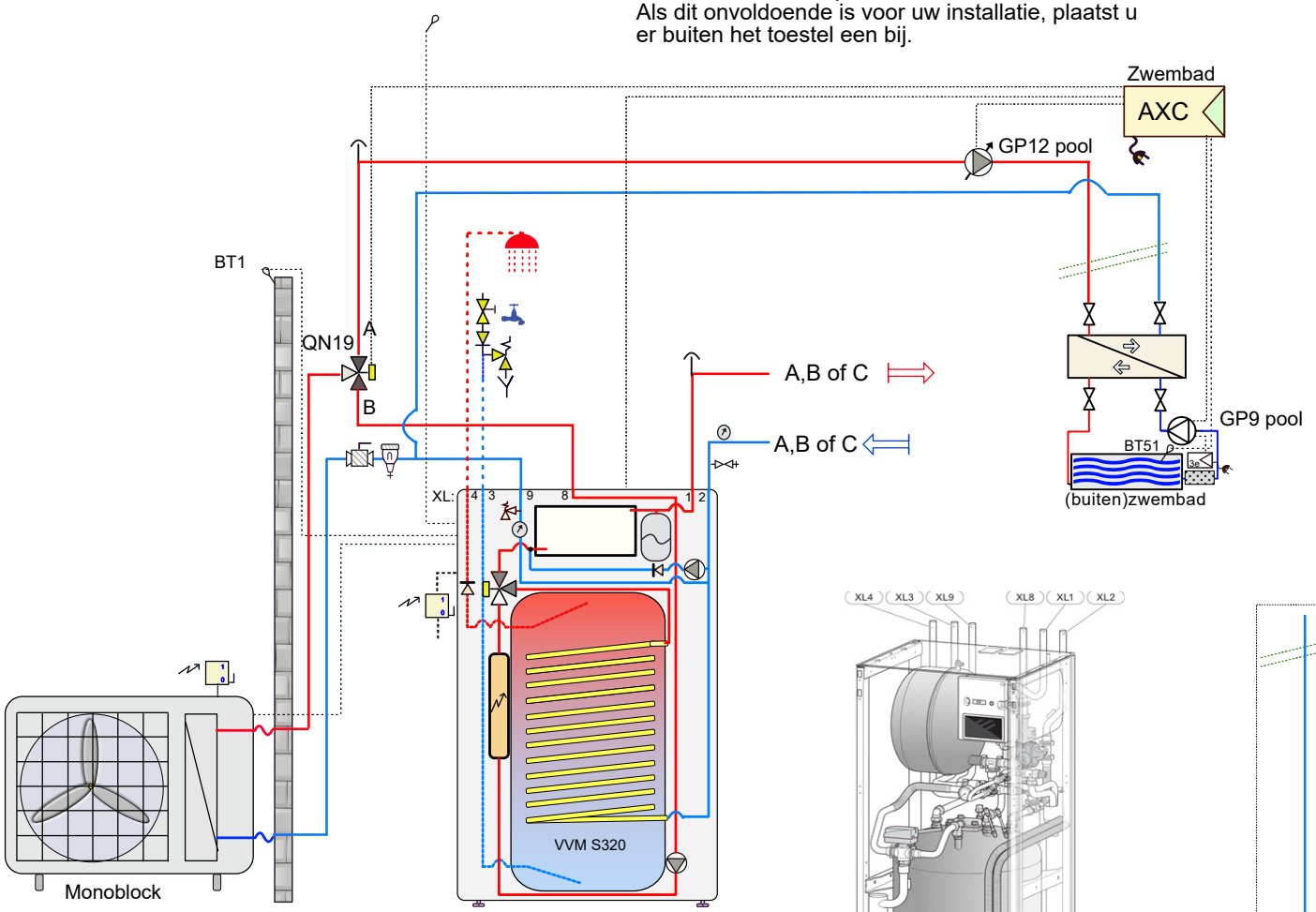

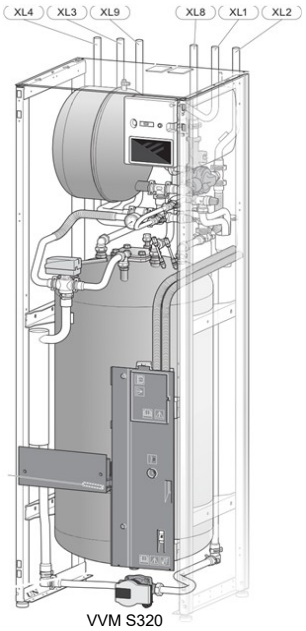

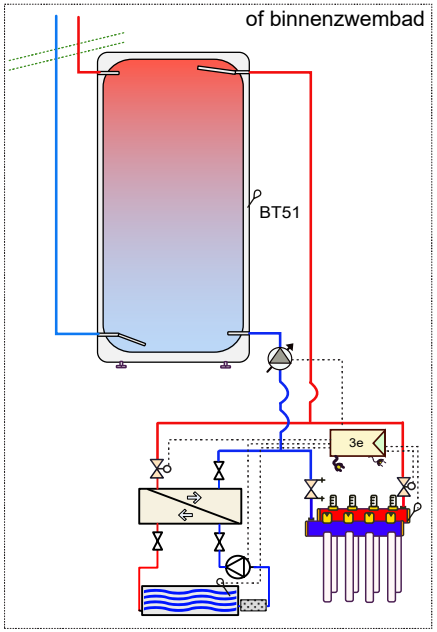

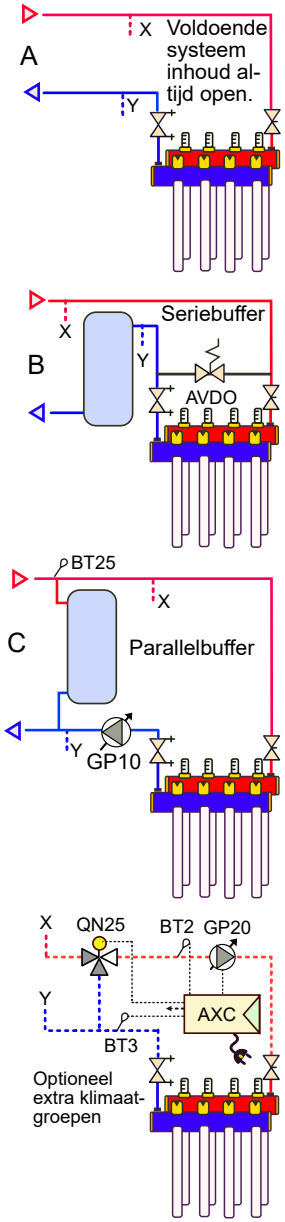

Koelen mogelijk met 18°C aanvoer
Denk aan voldoende debiet en systeeminhoud (afgifte vermogen).

XL1 = aanvoer naar afgifte systeem
XL2 = retour afgifte systeem
XL3 = koud tapwater in
XL4 = warm tapwater uit
XL8 = aanvoer vanaf monoblock
XL9 = retour terug naar monoblock

Attentie dit is een concept principe schema, geen werktekening. Aan dit schema kunnen geen rechten worden ontleend.
Leiding diameters veranderen naargelang vermogen, deze zijn hierin niet verwerkt. Niet alle componenten worden geleverd door NIBE (zie offerte).

24VVM-S320-03
Monoblock-VVM S320 - zwembad

NP12-23

NIBE

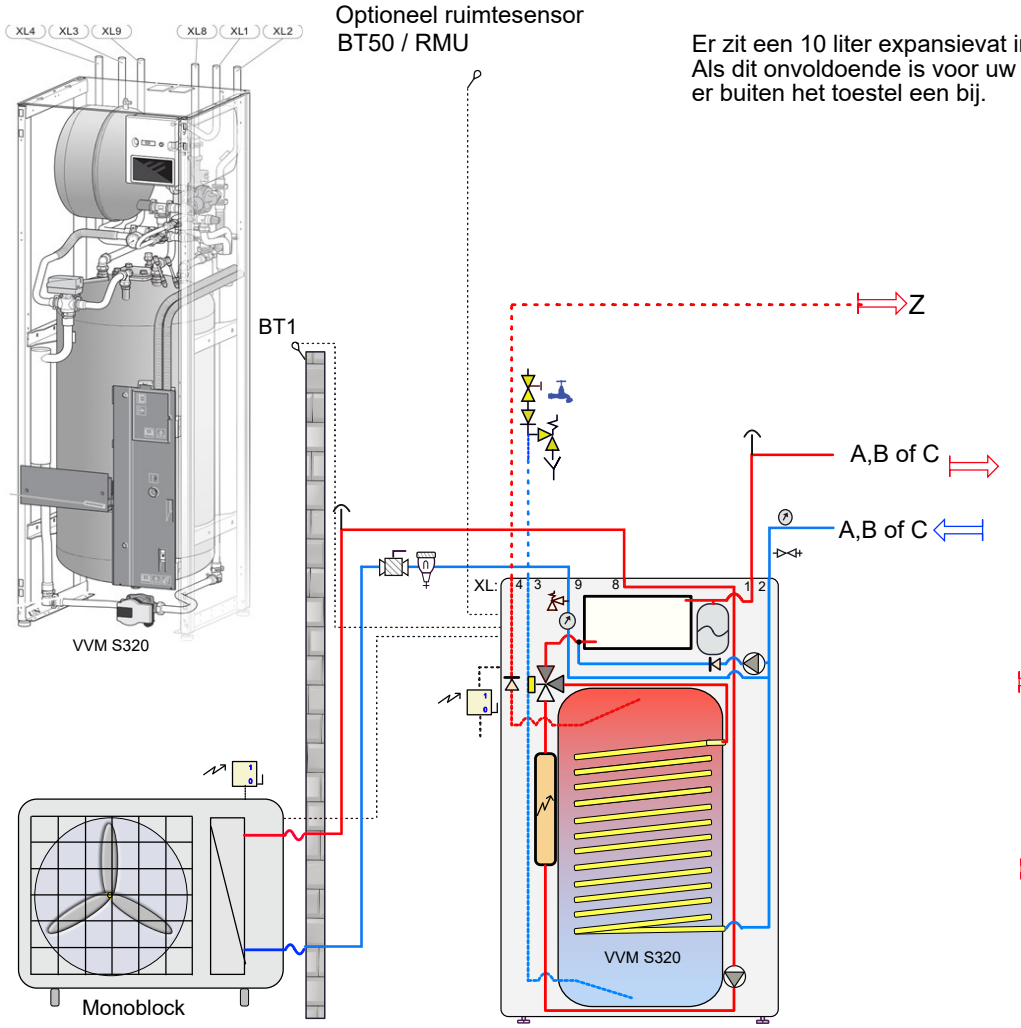

Er zit een 10 liter expansievat in de VVM S320.
Als dit onvoldoende is voor uw installatie, plaatst u er buiten het toestel een bij.

Voorbeeld E-boiler(s) na-geschakeld voor comfort verhoging.

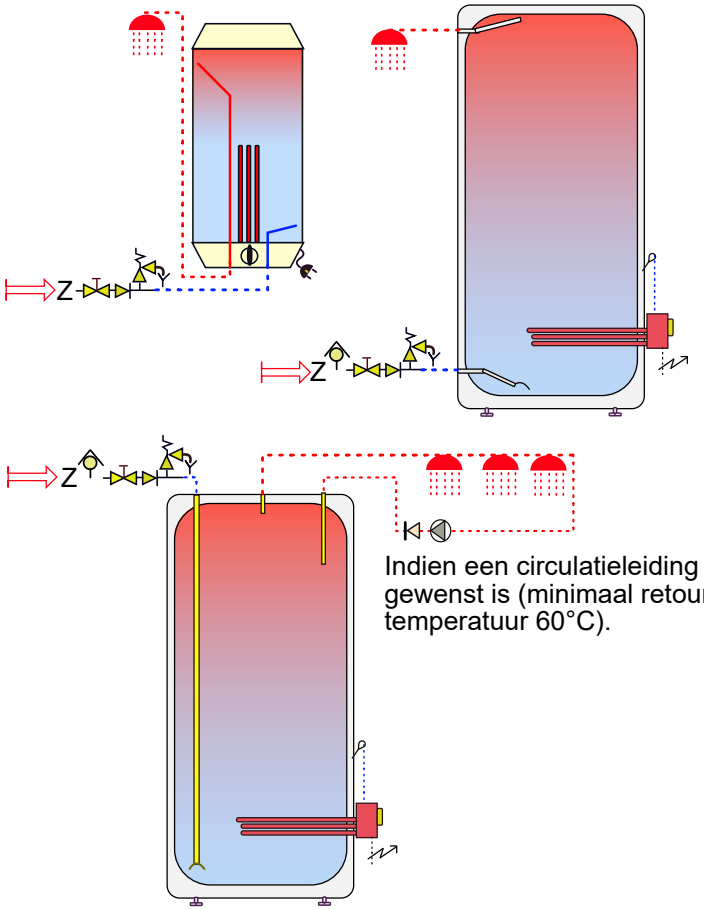

Indien een circulatieleiding gewenst is (minimaal retour temperatuur 60°C).

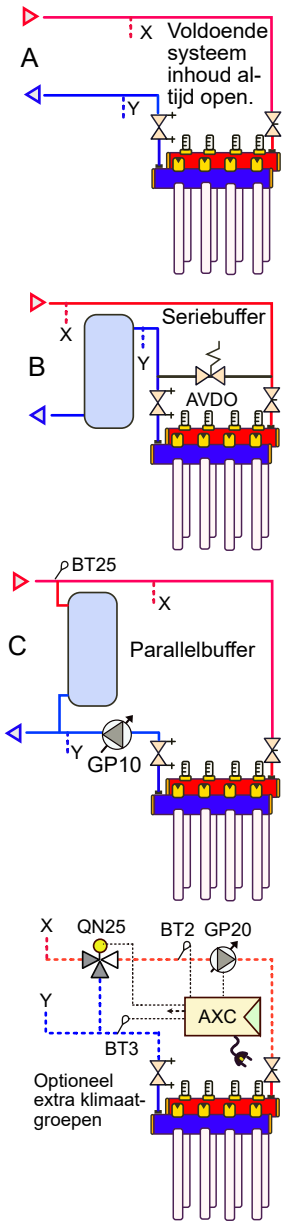

Koelen mogelijk met 18°C aanvoer
Denk aan voldoende debiet en systeeminhoud (afgifte vermogen).

XL1 = aanvoer naar afgifte systeem
XL2 = retour afgifte systeem
XL3 = koud tapwater in
XL4 = warm tapwater uit
XL8 = aanvoer vanaf monoblock
XL9 = retour terug naar monoblock

Attentie dit is een concept principe schema, geen werktekening. Aan dit schema kunnen geen rechten worden ontleend.
Leiding diameters veranderen naargelang vermogen, deze zijn hierin niet verwerkt. Niet alle componenten worden geleverd door NIBE (zie offerte).

24VVM-S320-04
VVM S320 - extra tapwater E

NP12-23

NIBE

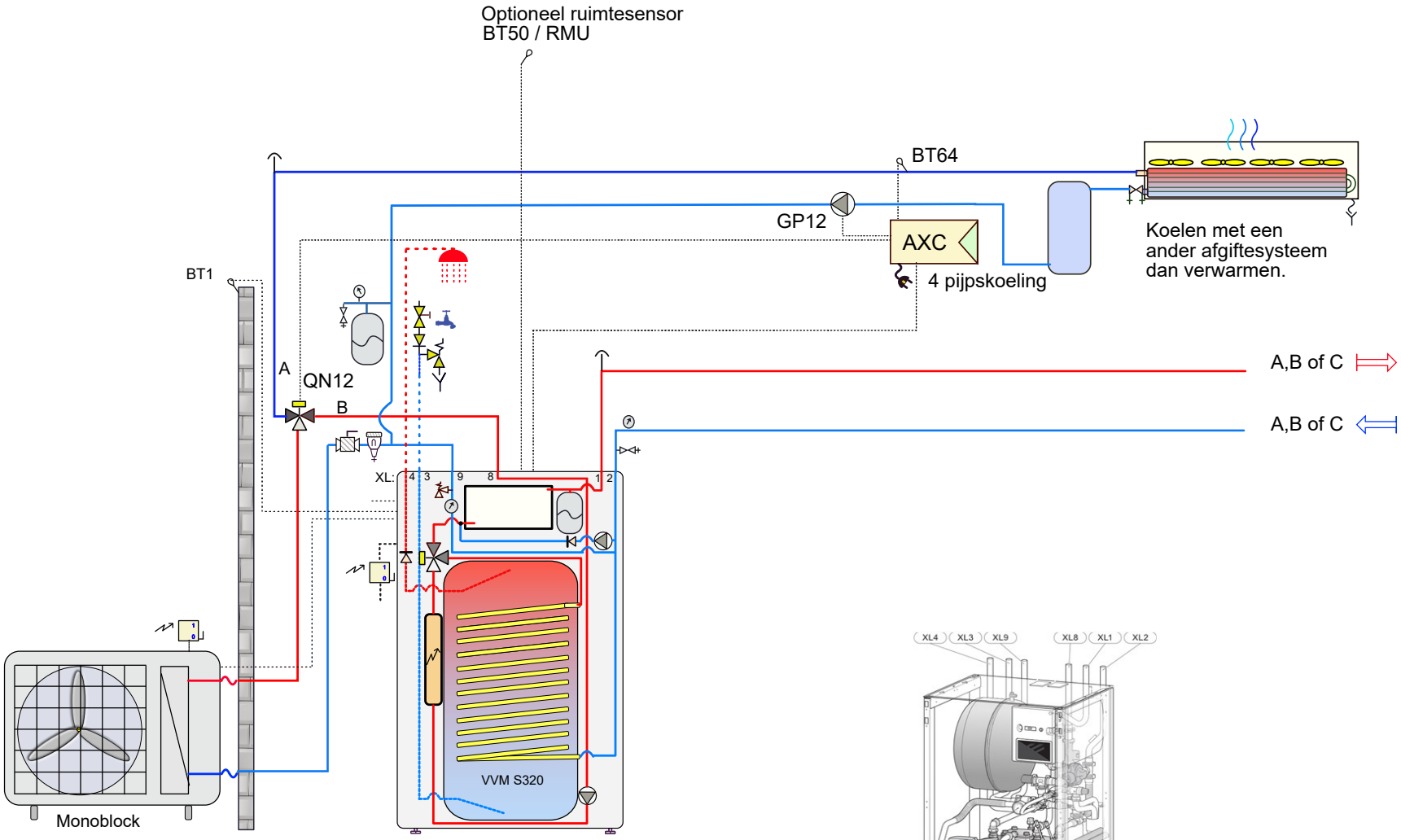

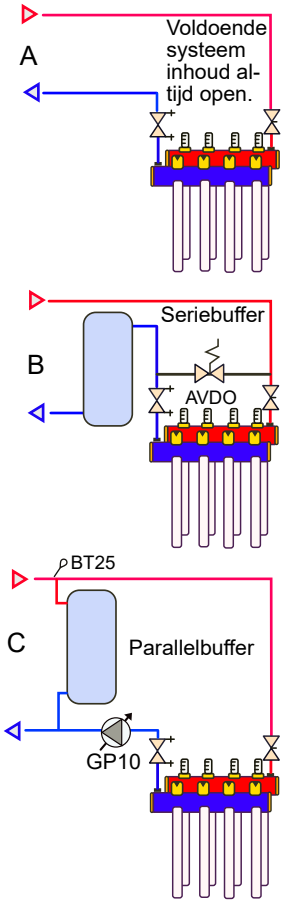

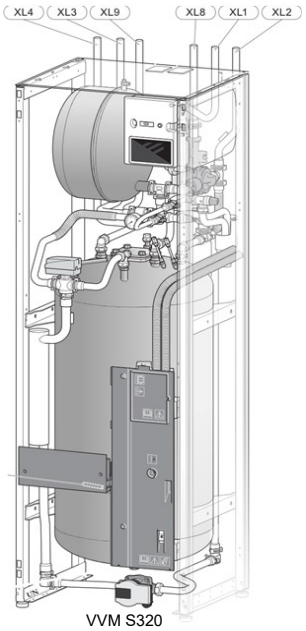

XL1 = aanvoer naar afgifte systeem
XL2 = retour afgifte systeem
XL3 = koud tapwater in
XL4 = warm tapwater uit
XL8 = aanvoer vanaf monoblock
XL9 = retour terug naar monoblock

Attentie dit is een concept principe schema, geen werktekening. Aan dit schema kunnen geen rechten worden ontleend.
Leiding diameters veranderen naargelang vermogen, deze zijn hierin niet verwerkt. Niet alle componenten worden geleverd door NIBE (zie offerte).

24VVM-S320-05
VVM S320 - Apart koel-afgiftesysteem

NP12-23

NIBE

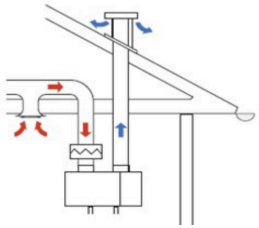

Optioneel ruimtesensor
BT50 / RMU

Er zit een 10 liter expansievat in de VVM S320.
Als dit onvoldoende is voor uw installatie, plaatst u er buiten het toestel een bij.

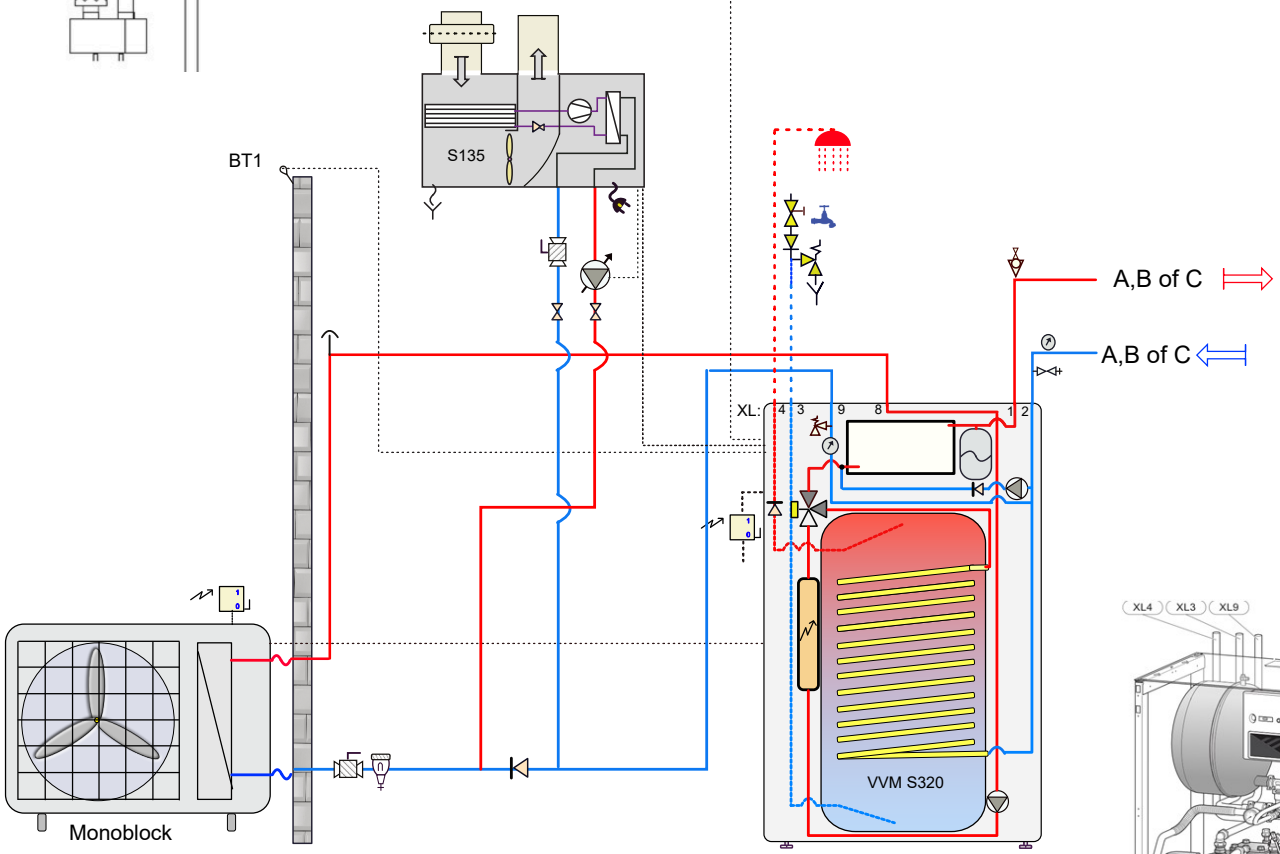

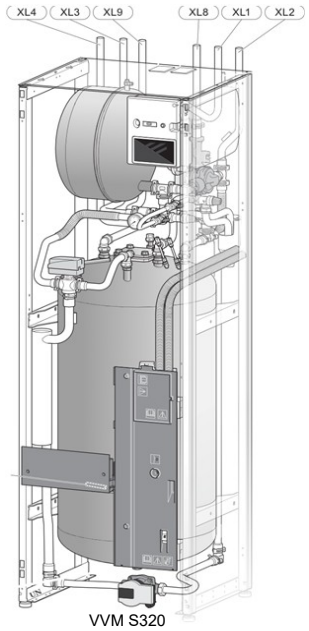

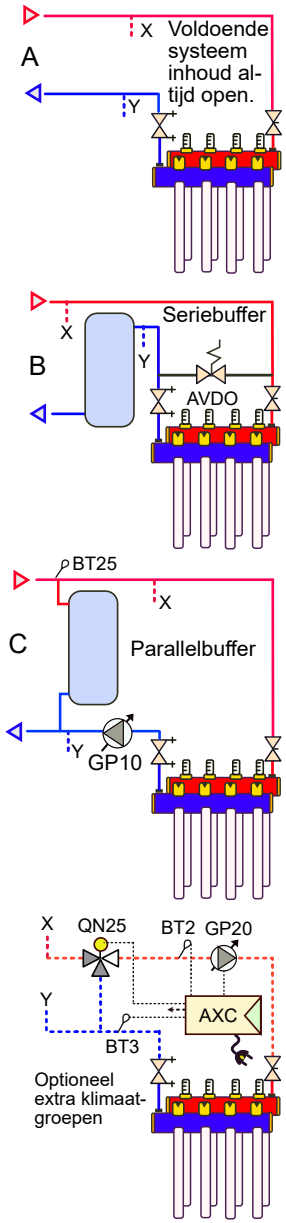

Koelen mogelijk met 18°C aanvoer
Denk aan voldoende debiet en systeeminhoud (afgifte vermogen).

XL1 = aanvoer naar afgifte systeem
XL2 = retour afgifte systeem
XL3 = koud tapwater in
XL4 = warm tapwater uit
XL8 = aanvoer vanaf monoblock
XL9 = retour terug naar monoblock

Attentie dit is een concept principe schema, geen werktekening. Aan dit schema kunnen geen rechten worden ontleend.
Leiding diameters veranderen naargelang vermogen, deze zijn hierin niet verwerkt. Niet alle componenten worden geleverd door NIBE (zie offerte).

24VVM-S320-06
Monoblock-VVM S320-S135

NP12-23

NIBE

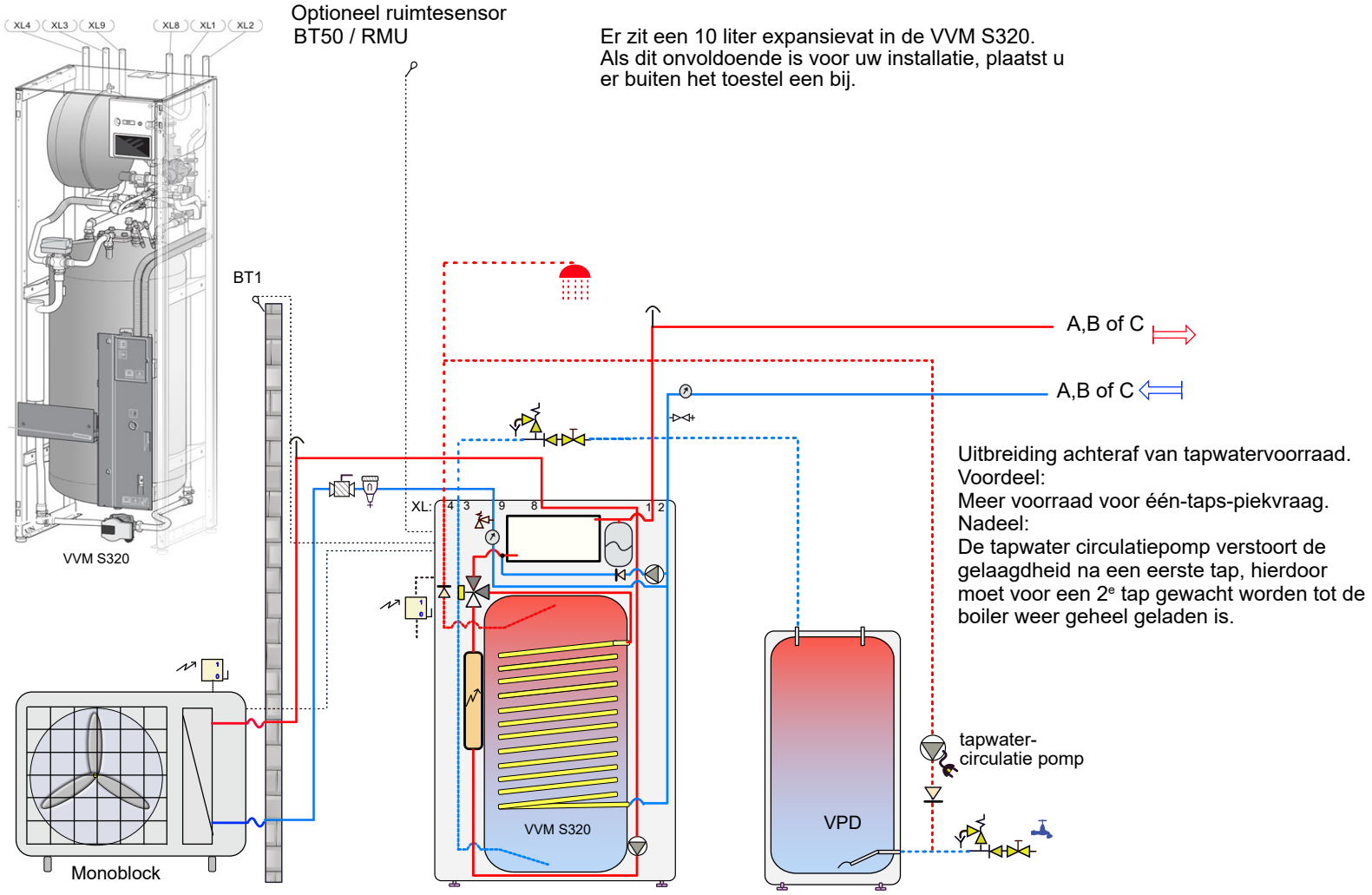

Er zit een 10 liter expansievat in de VVM S320.
Als dit onvoldoende is voor uw installatie, plaatst u er buiten het toestel een bij.

Uitbreiding achteraf van tapwatervoorraad.
Voordeel:
Meer voorraad voor één-taps-piekvraag.
Nadeel:
De tapwater circulatiepomp verstoort de gelaagdheid na een eerste tap, hierdoor moet voor een 2e tap gewacht worden tot de boiler weer geheel geladen is.

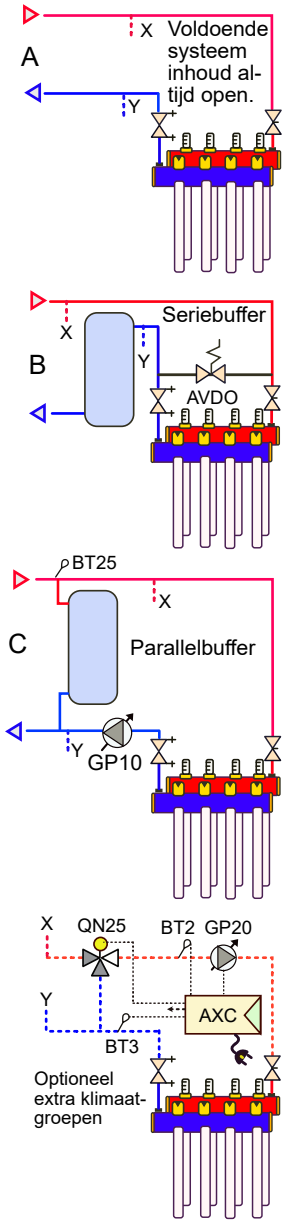

Koelen mogelijk met 18°C aanvoer
Denk aan voldoende debiet en systeeminhoud (afgifte vermogen).

XL1 = aanvoer naar afgifte systeem
XL2 = retour afgifte systeem
XL3 = koud tapwater in
XL4 = warm tapwater uit
XL8 = aanvoer vanaf monoblock
XL9 = retour terug naar monoblock

Attentie dit is een concept principe schema, geen werktekening. Aan dit schema kunnen geen rechten worden ontleend.
Leiding diameters veranderen naargelang vermogen, deze zijn hierin niet verwerkt. Niet alle componenten worden geleverd door NIBE (zie offerte).

24VVM-S320-07
Monoblock-VVM S320 - VPDtank

NP12-23

NIBE

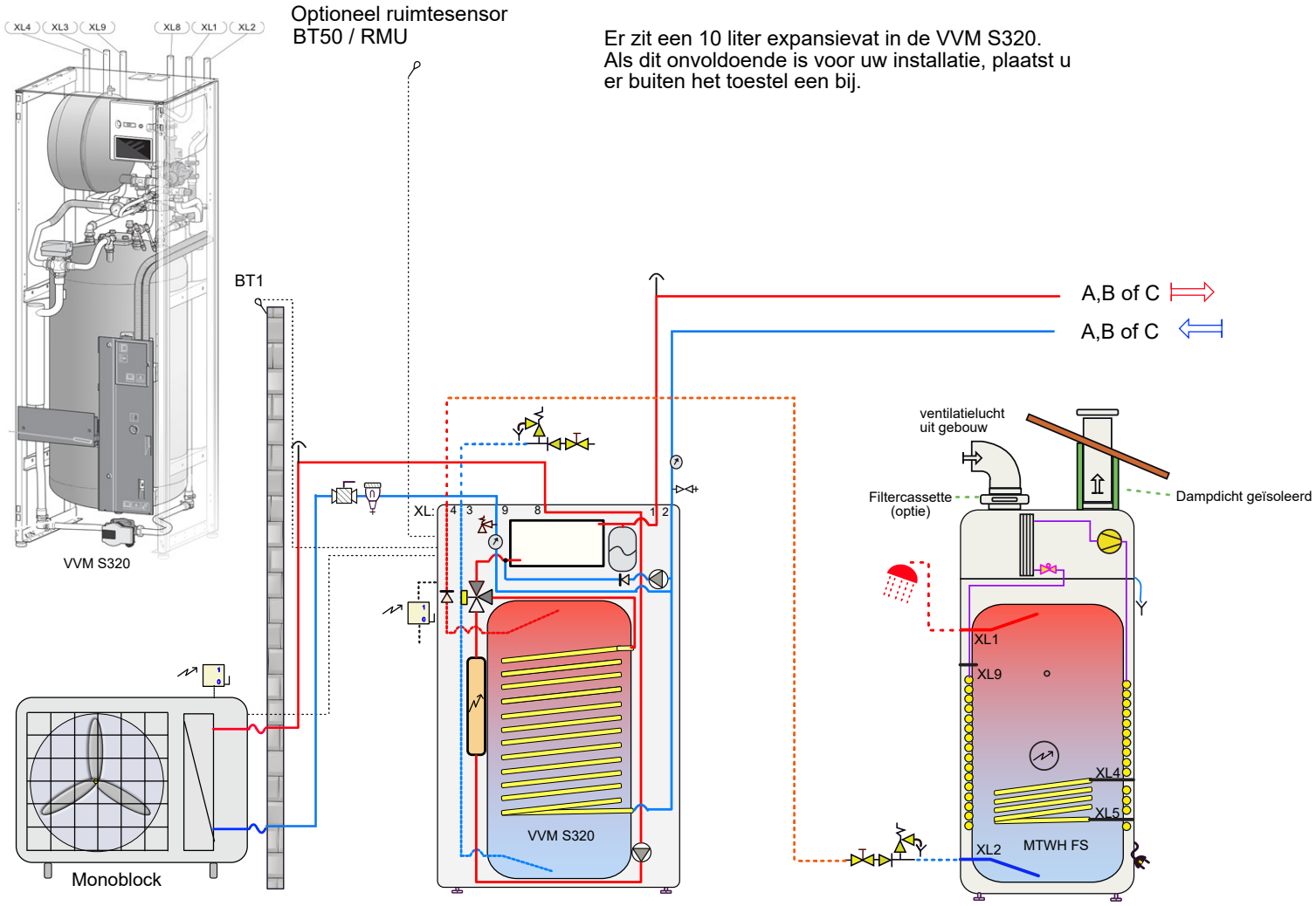

Er zit een 10 liter expansievat in de VVM S320.
Als dit onvoldoende is voor uw installatie, plaatst u er buiten het toestel een bij.

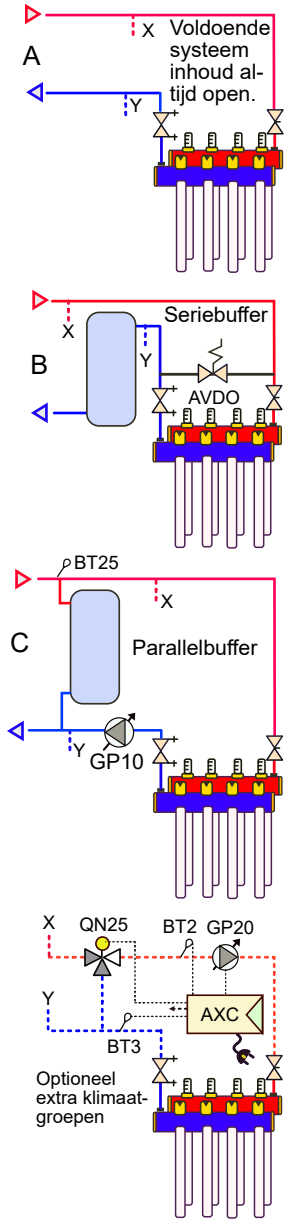

Koelen mogelijk met 18°C aanvoer
Denk aan voldoende debiet en systeeminhoud (afgifte vermogen).

XL1 = aanvoer naar afgifte systeem
XL2 = retour afgifte systeem
XL3 = koud tapwater in
XL4 = warm tapwater uit
XL8 = aanvoer vanaf monoblock
XL9 = retour terug naar monoblock

Attentie dit is een concept principe schema, geen werktekening. Aan dit schema kunnen geen rechten worden ontleend.
Leiding diameters veranderen naargelang vermogen, deze zijn hierin niet verwerkt. Niet alle componenten worden geleverd door NIBE (zie offerte).

24VVM-S320-08
Monoblock-VVM S320 - MTWH

NP12-23

NIBE

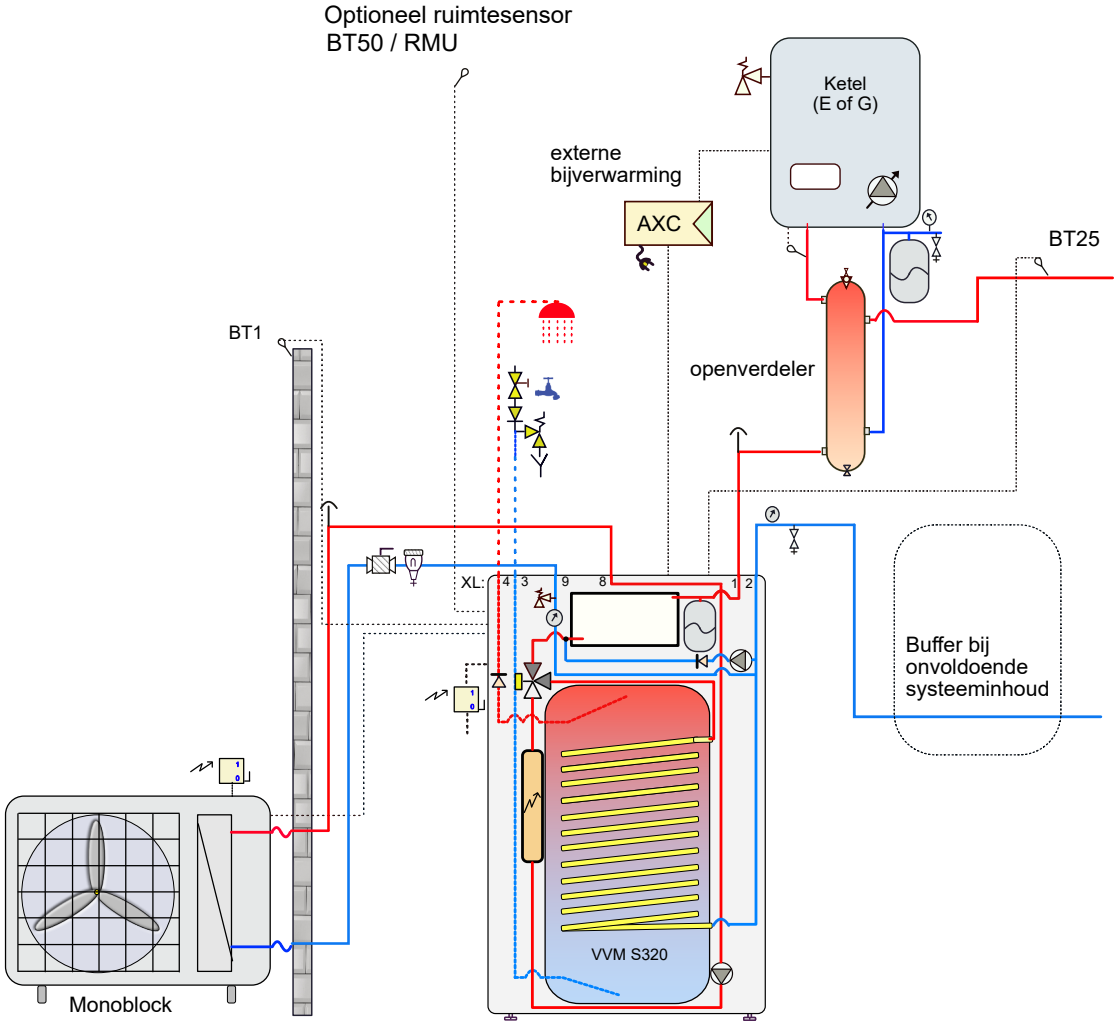

Hybride installatie 'renovatie'.
Indien het afgifte systeem nog niet geschikt is voor laagtemperatuur.
(Ketelthermostaat bijv. op 55°C)

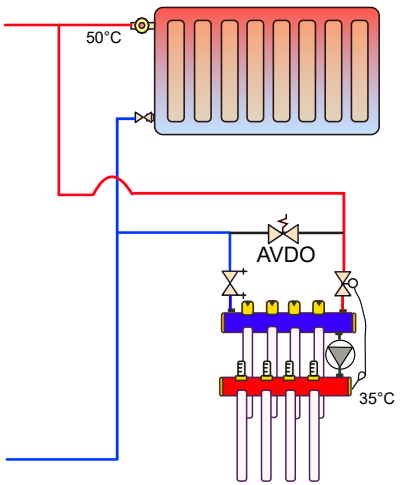

Als de installatie geschikt is voor laagtemperatuur gebruikt u bij voorkeur een pomploze verdeler voor de vloer-verwarming (geen menging).
(Ketelthermostaat bijv. op 45°C)

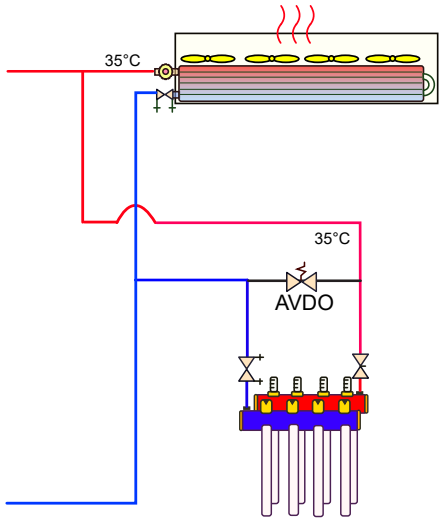

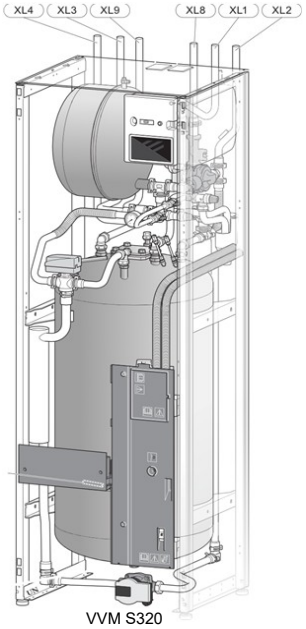

Koelen mogelijk met 18°C aanvoer
Denk aan voldoende debiet en systeeminhoud (afgifte vermogen).

XL1 = aanvoer naar afgifte systeem
XL2 = retour afgifte systeem
XL3 = koud tapwater in
XL4 = warm tapwater uit
XL8 = aanvoer vanaf monoblock
XL9 = retour terug naar monoblock

Attentie dit is een concept principe schema, geen werktekening. Aan dit schema kunnen geen rechten worden ontleend.
Leiding diameters veranderen naargelang vermogen, deze zijn hierin niet verwerkt. Niet alle componenten worden geleverd door NIBE (zie offerte).

24VVM-S320-09
Monoblock-VVM S320 - hybride

NP12-23

NIBE

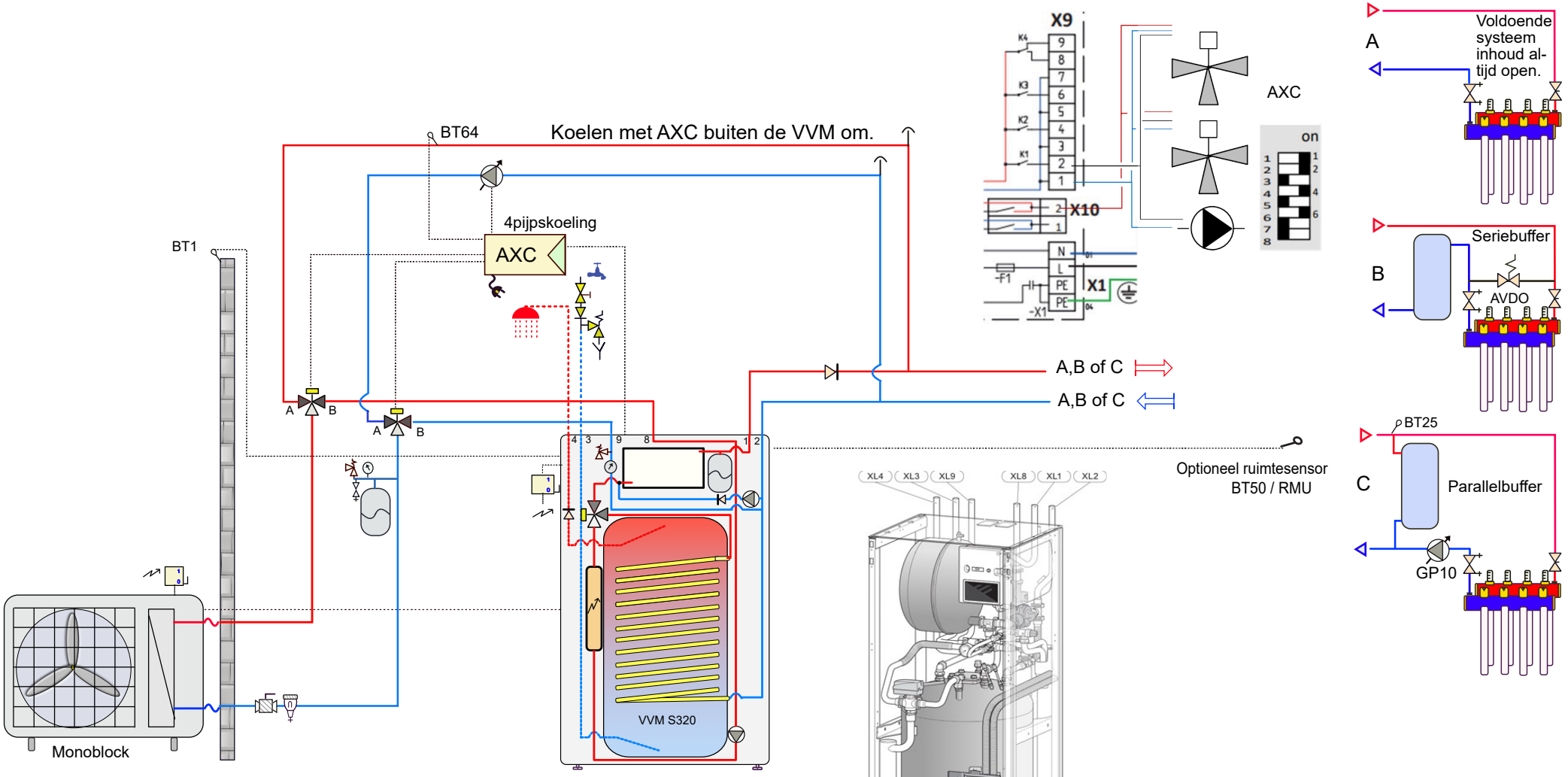

XL1 = aanvoer naar afgifte systeem
XL2 = retour afgifte systeem
XL3 = koud tapwater in
XL4 = warm tapwater uit
XL8 = aanvoer vanaf monoblock
XL9 = retour terug naar monoblock

VVM S320

Noot: omdat gebruik wordt gemaakt van het 4 pijpssysteem (in de software) kan er geen ESC / 2e klimaatsysteem worden toegepast voor koeling.

Attentie dit is een concept principe schema, geen werktekening. Aan dit schema kunnen geen rechten worden ontleend.
Leiding diameters veranderen naargelang vermogen, deze zijn hierin niet verwerkt. Niet alle componenten worden geleverd door NIBE (zie offerte).

24VVM-S320-10 NP 12-23
VVM S320 Koelen buitenom met AXC
NIBE

Optioneel ruimtesensor
BT50 / RMU

Er zit een 10 liter expansievat in deze VVM
Als dit onvoldoende is voor uw installatie, plaatst u er buiten het toestel een bij.

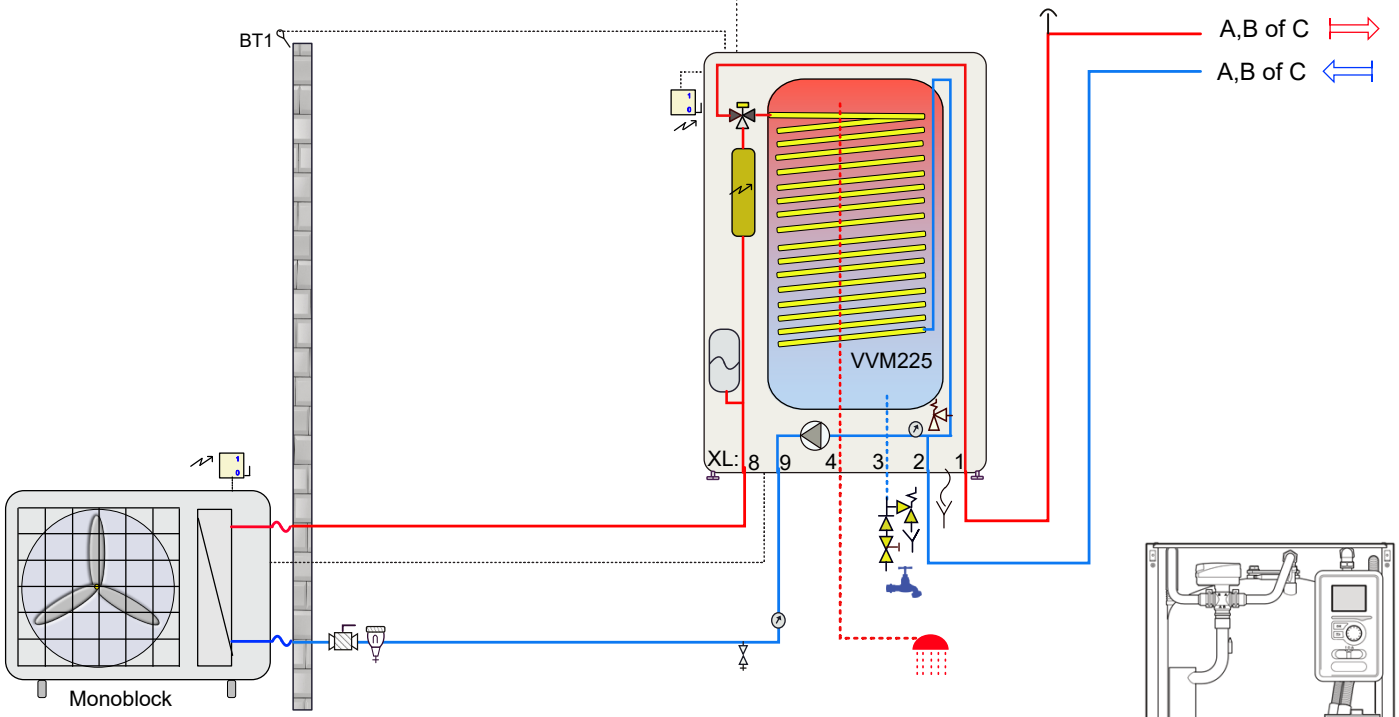

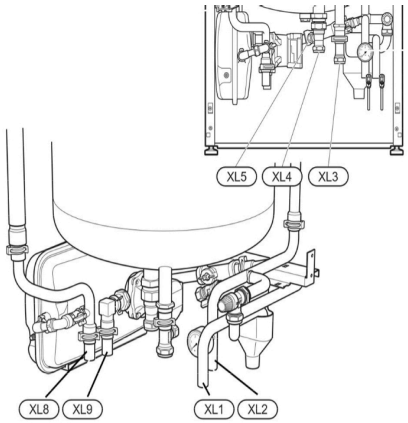

XL1 = aanvoer naar afgifte systeem
XL2 = retour uit afgifte systeem
XL3 = koud tapwater in
XL4 = warm tapwater uit
XL8 = aanvoer vanaf monoblock
XL9 = retour terug naar monoblock

Koelen mogelijk met 18°C aanvoer
Denk aan voldoende debiet en systeeminhoud (afgifte vermogen).

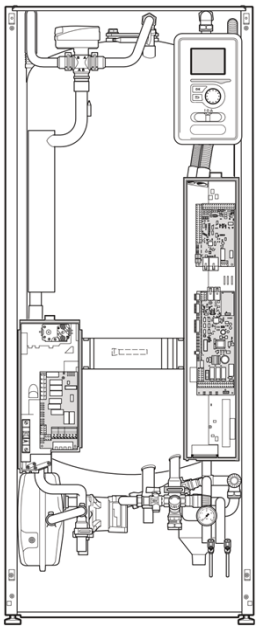

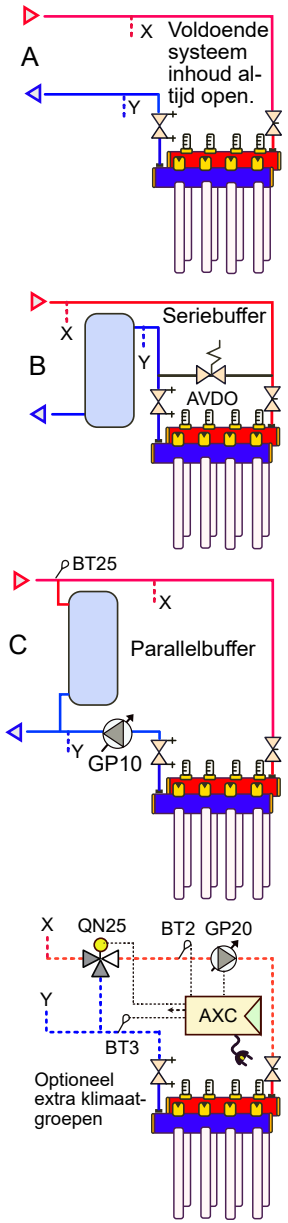

Attentie dit is een concept principe schema, geen werktekening. Aan dit schema kunnen geen rechten worden ontleend.
Leiding diameters veranderen naargelang vermogen, deze zijn hierin niet verwerkt. Niet alle componenten worden geleverd door NIBE (zie offerte).

24VVM-225-01
Monoblock-VVM225

NP12-23

NIBE

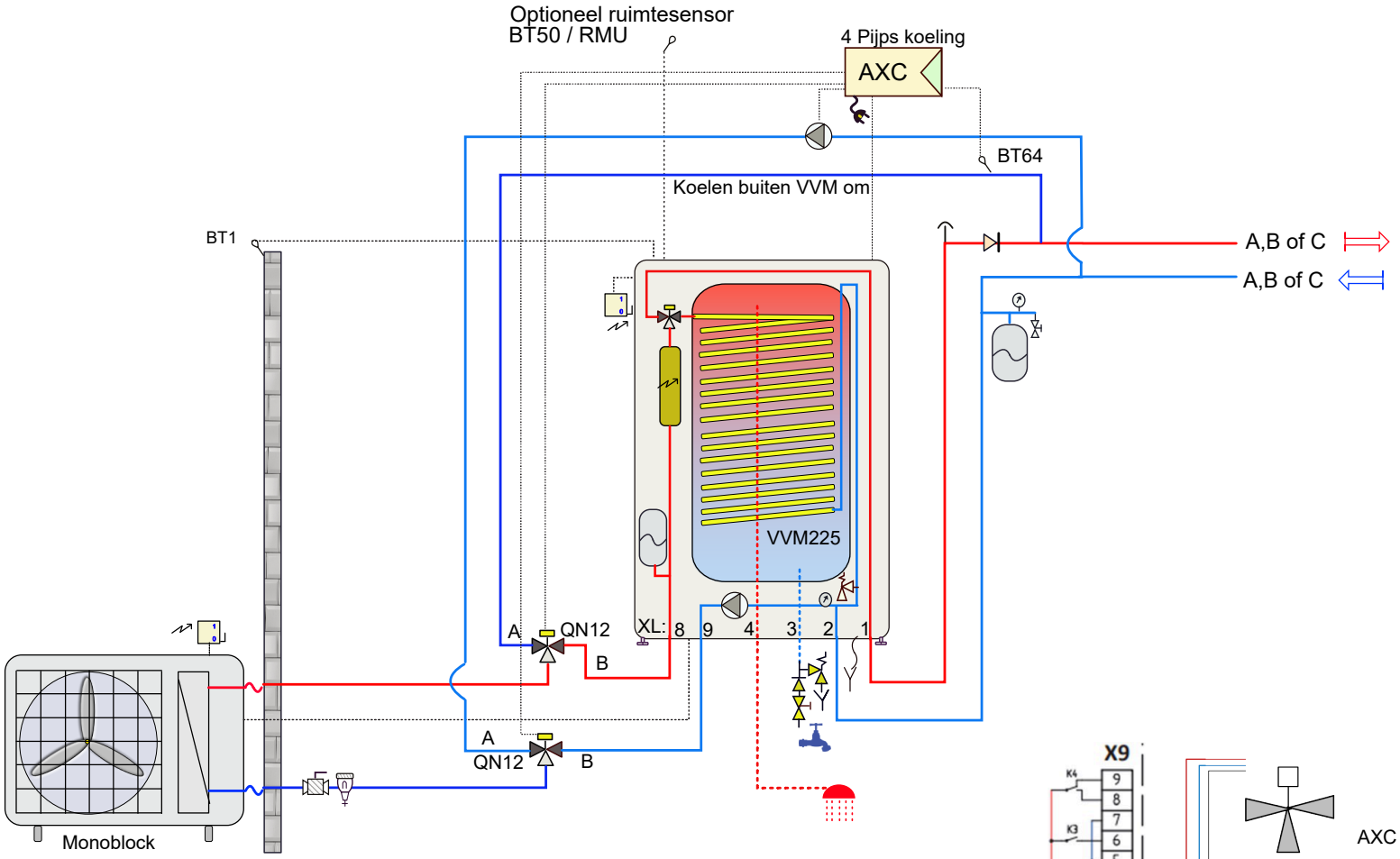

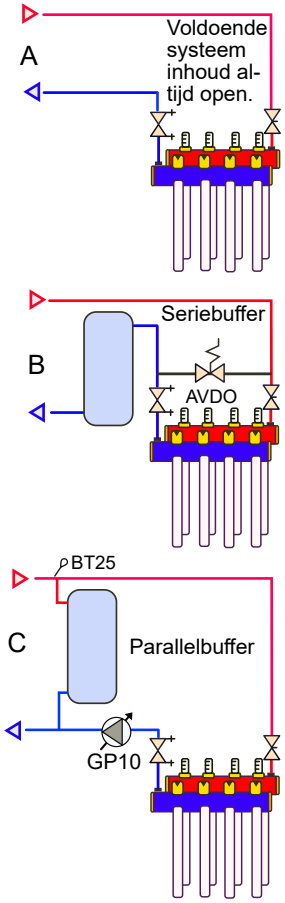

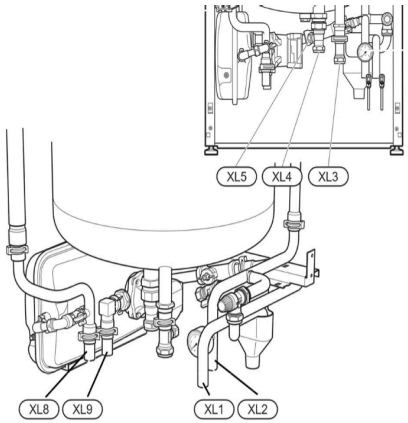

XL1 = aanvoer naar afgifte systeem
XL2 = retour uit afgifte systeem
XL3 = koud tapwater in
XL4 = warm tapwater uit
XL8 = aanvoer vanaf monoblock
XL9 = retour terug naar monoblock

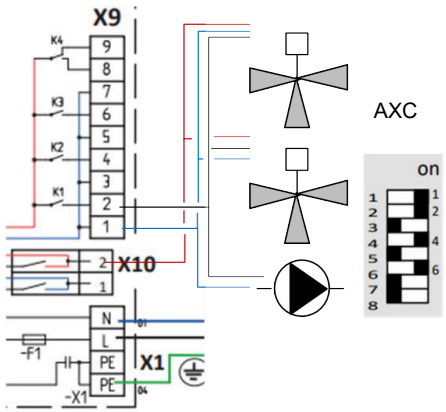

Noot: omdat gebruik wordt gemaakt van het 4 pijpssysteem (in de software) kan er geen ESC / 2e klimaatsysteem worden toegepast voor koeling.

Attentie dit is een concept principe schema, geen werktekening. Aan dit schema kunnen geen rechten worden ontleend.
Leiding diameters veranderen naargelang vermogen, deze zijn hierin niet verwerkt. Niet alle componenten worden geleverd door NIBE (zie offerte).

24VVM-225-02 NP12-23
Monoblock-VVM225 Koelen buitenom
NIBE

Optioneel ruimtesensor
BT50 / RMU

Er zit een 10 liter expansievat in deze VVM.
Als dit onvoldoende is voor uw installatie, plaatst u er buiten het toestel een bij.

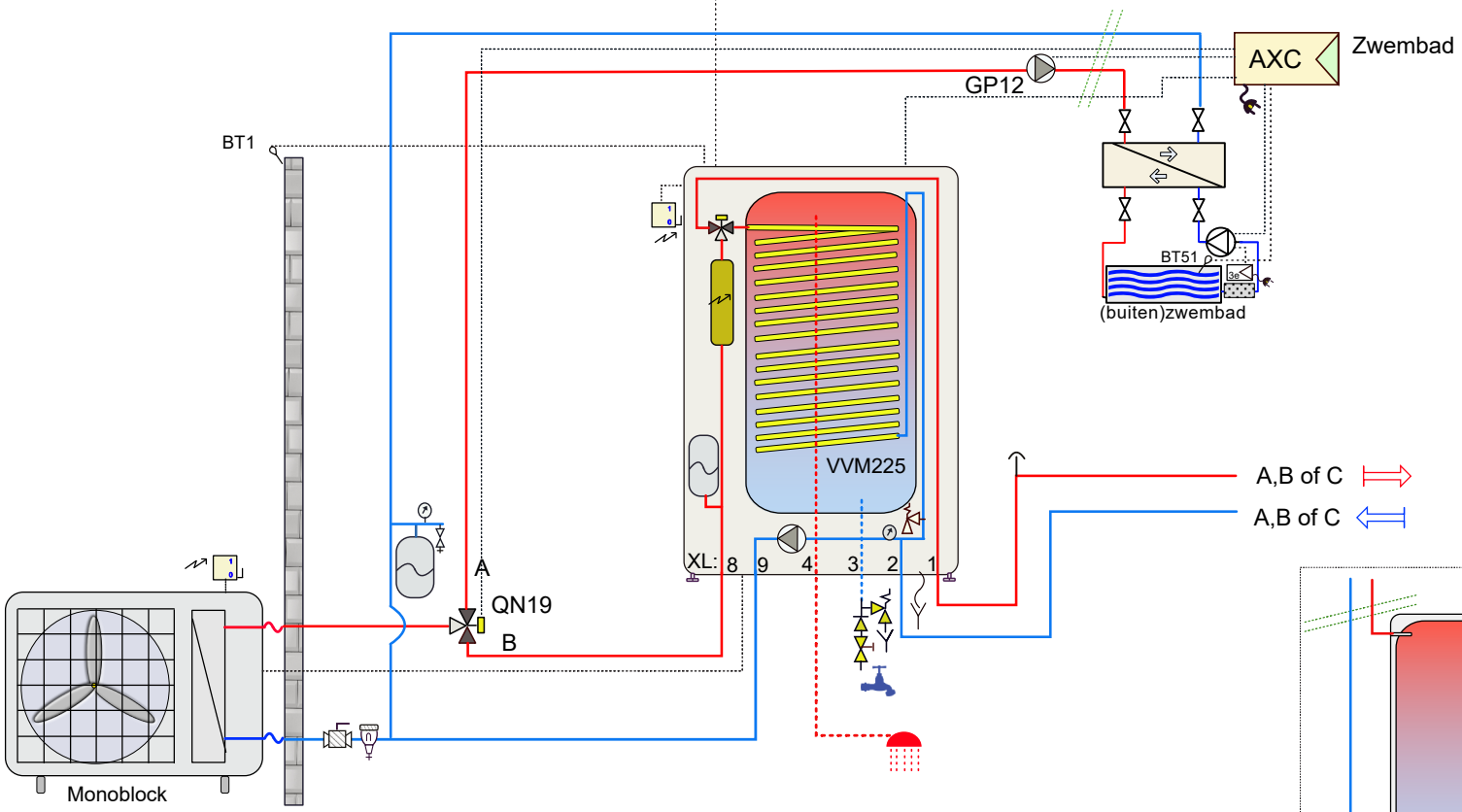

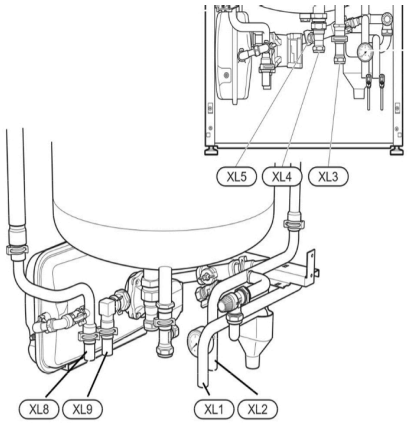

XL1 = aanvoer naar afgifte systeem
XL2 = retour uit afgifte systeem
XL3 = koud tapwater in
XL4 = warm tapwater uit
XL8 = aanvoer vanaf monoblock
XL9 = retour terug naar monoblock

Koelen mogelijk met 18°C aanvoer
Denk aan voldoende debiet en systeeminhoud (afgifte vermogen).

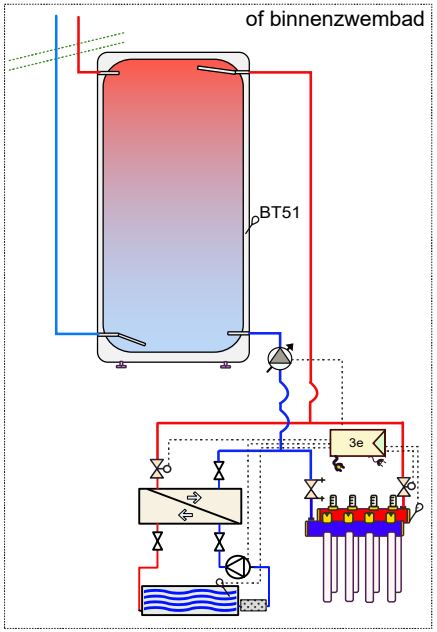

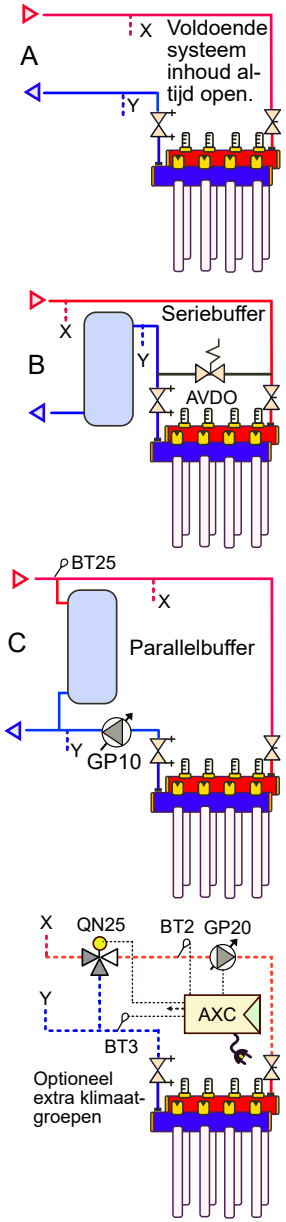

Attentie dit is een concept principe schema, geen werktekening. Aan dit schema kunnen geen rechten worden ontleend.
Leiding diameters veranderen naargelang vermogen, deze zijn hierin niet verwerkt. Niet alle componenten worden geleverd door NIBE (zie offerte).

24VVM-225-03
Monoblock-VVM225 - zwembad

NP12-23

NIBE

Optioneel ruimtesensor
BT50 / RMU

Er zit een 10 liter expansievat in deze VVM.
Als dit onvoldoende is voor uw installatie, plaatst u er buiten het toestel een bij.

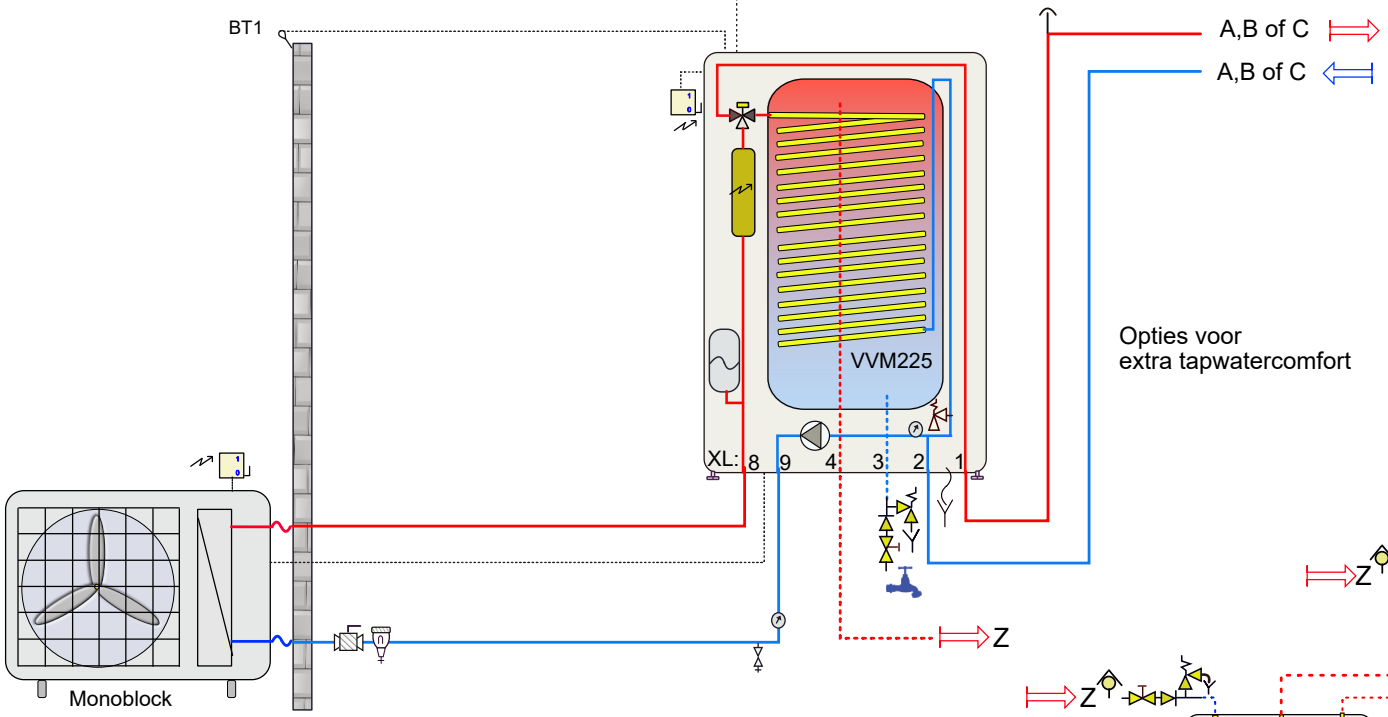

Opties voor
extra tapwatercomfort

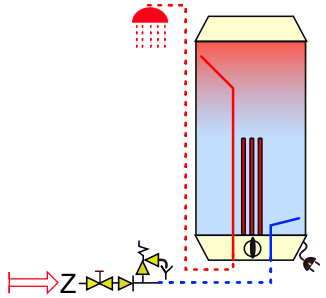

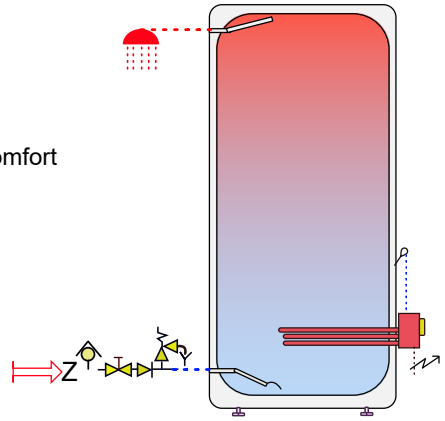

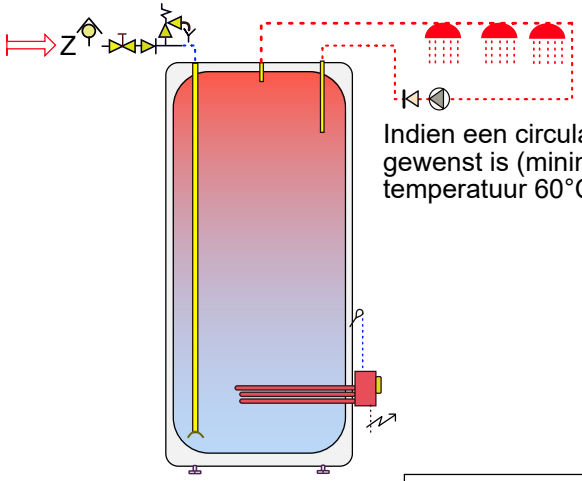

Indien een circulatieleiding gewenst is (minimaal retour temperatuur 60°C).

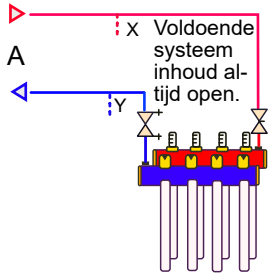

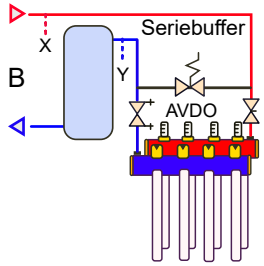

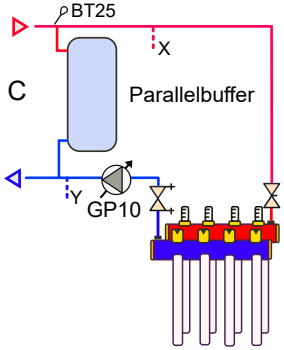

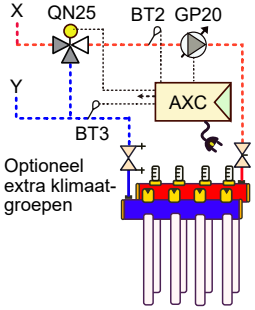

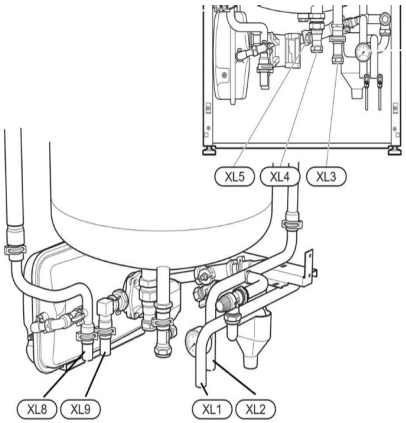

XL1 = aanvoer naar afgifte systeem
XL2 = retour uit afgifte systeem
XL3 = koud tapwater in
XL4 = warm tapwater uit
XL8 = aanvoer vanaf monoblock
XL9 = retour terug naar monoblock

Koelen mogelijk met 18°C aanvoer
Denk aan voldoende debiet en systeeminhoud (afgifte vermogen)!

Attentie dit is een concept principe schema, geen werktekening. Aan dit schema kunnen geen rechten worden ontleend.
Leiding diameters veranderen naargelang vermogen, deze zijn hierin niet verwerkt. Niet alle componenten worden geleverd door NIBE (zie offerte).

24VVM-225-04
Monoblock-VVM225- Extra tapwater E

NP12-23

NIBE

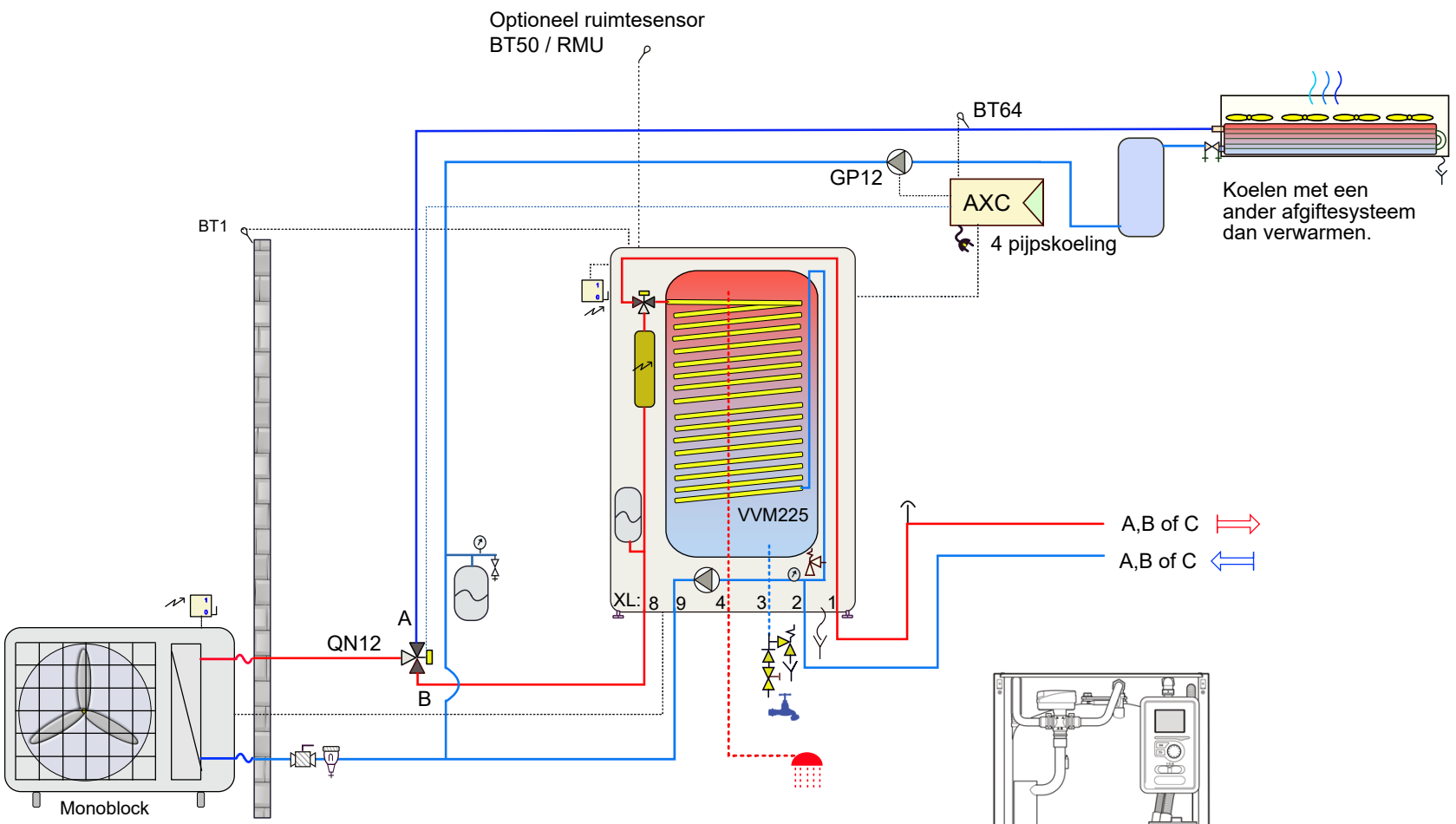

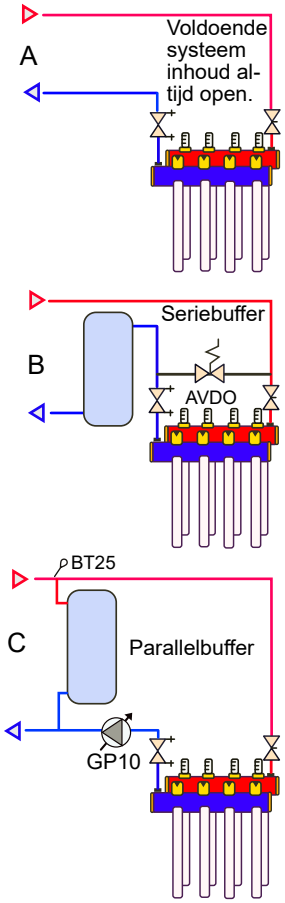

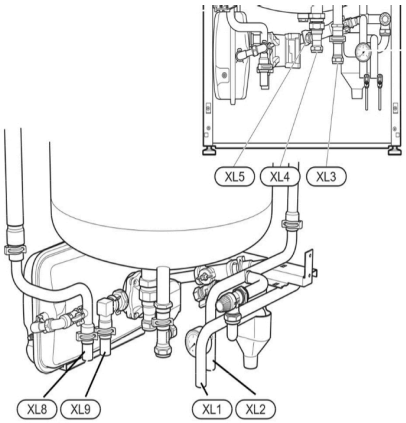

XL1 = aanvoer naar afgifte systeem
XL2 = retour uit afgifte systeem
XL3 = koud tapwater in
XL4 = warm tapwater uit
XL8 = aanvoer vanaf monoblock
XL9 = retour terug naar monoblock

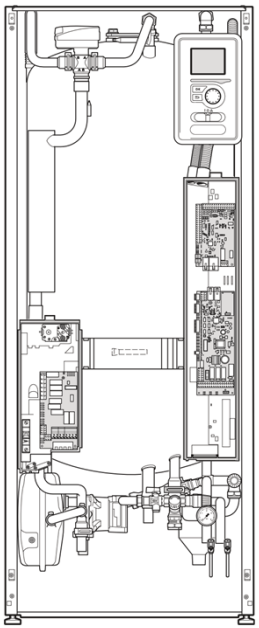

Attentie dit is een concept principe schema, geen werktekening. Aan dit schema kunnen geen rechten worden ontleend.
Leiding diameters veranderen naargelang vermogen, deze zijn hierin niet verwerkt. Niet alle componenten worden geleverd door NIBE (zie offerte).

24VVM-225-05
VVM225 - Apart koel-afgiftesysteem

NP12-23

NIBE

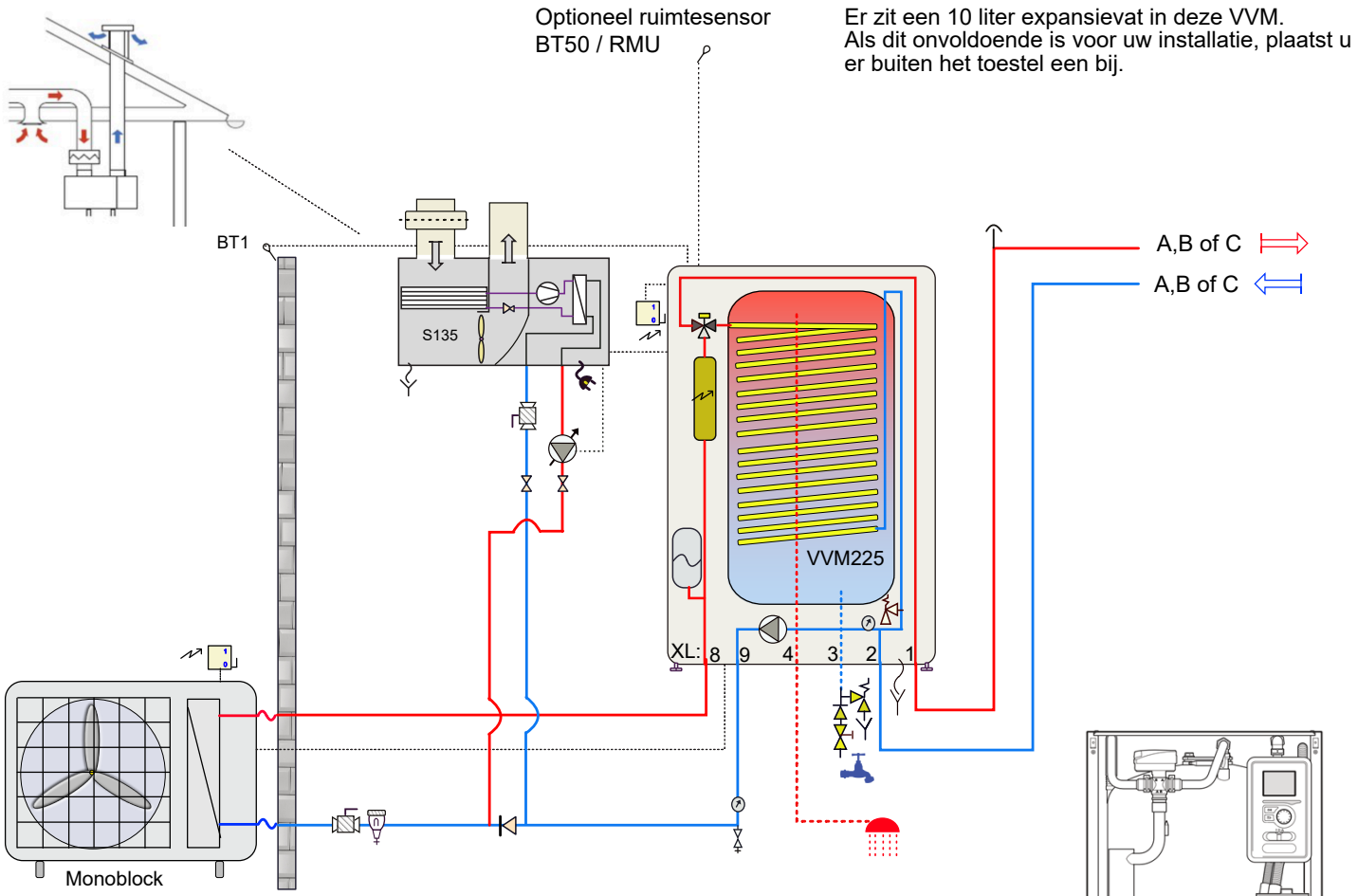

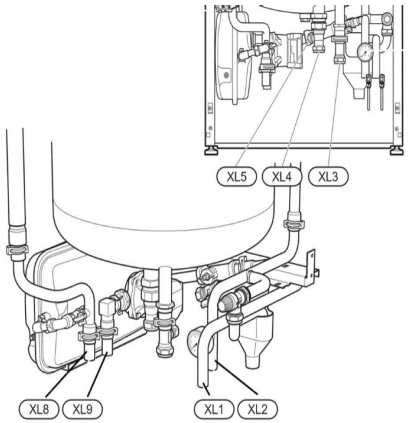

XL1 = aanvoer naar afgifte systeem
XL2 = retour uit afgifte systeem
XL3 = koud tapwater in
XL4 = warm tapwater uit
XL8 = aanvoer vanaf monoblock
XL9 = retour terug naar monoblock

Koelen mogelijk met 18°C aanvoer
Denk aan voldoende debiet en systeeminhoud (afgifte vermogen).

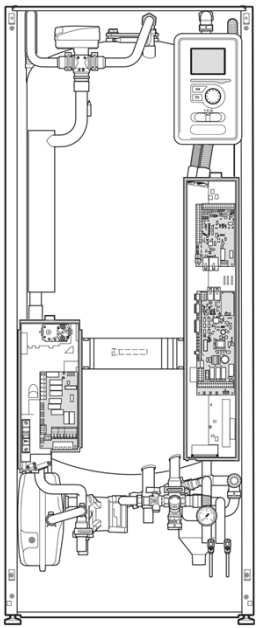

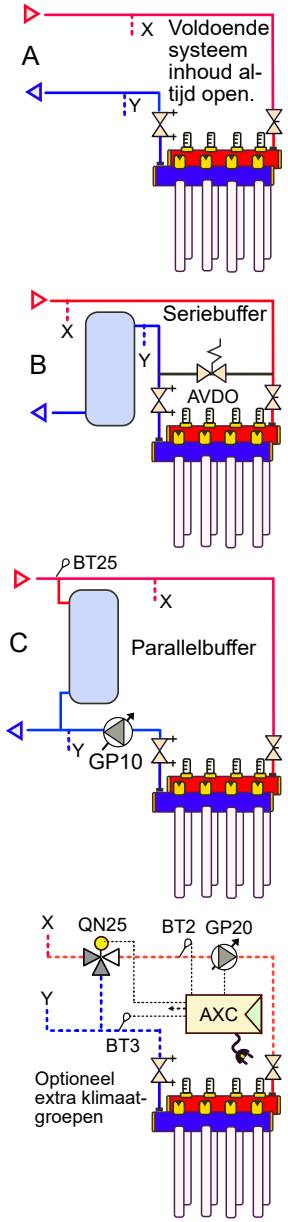

Attentie dit is een concept principe schema, geen werktekening. Aan dit schema kunnen geen rechten worden ontleend.
Leiding diameters veranderen naargelang vermogen, deze zijn hierin niet verwerkt. Niet alle componenten worden geleverd door NIBE (zie offerte).

24VVM-225-06
Monoblock-VVM225 - S135

NP12-23

NIBE

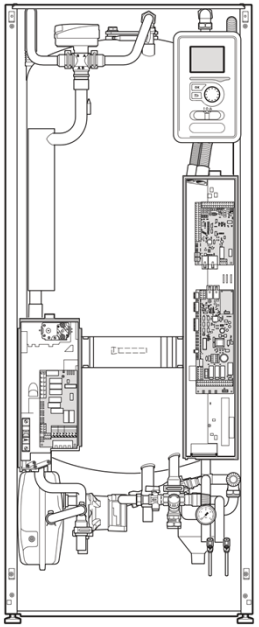

Optioneel ruimtesensor
BT50 / RMU

Er zit een 10 liter expansievat in deze VVM.
Als dit onvoldoende is voor uw installatie, plaatst u er buiten het toestel een bij.

BT1

A,B of C

A,B of C

VVM225

XL: 8 9 4 3 2 1

ventilatielucht uit gebouw

Filtercassette (optie)

Dampdicht geïsoleerd

XL1

XL9

XL4

XL5

XL2

MTWH FS

Monoblock

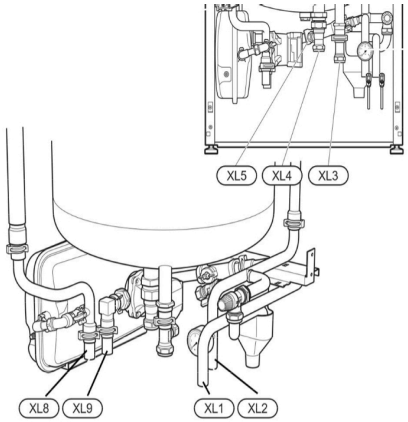

XL1 = aanvoer naar afgifte systeem
XL2 = retour uit afgifte systeem
XL3 = koud tapwater in
XL4 = warm tapwater uit
XL8 = aanvoer vanaf monoblock
XL9 = retour terug naar monoblock

Koelen mogelijk met 18°C aanvoer
Denk aan voldoende debiet en systeeminhoud (afgifte vermogen).

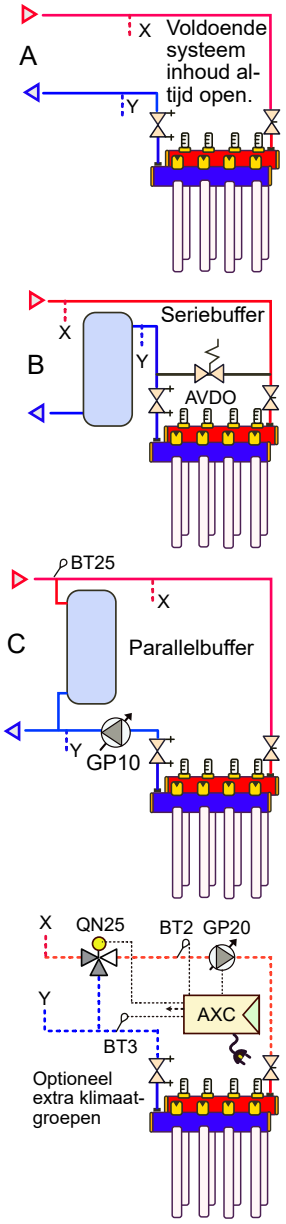

Attentie dit is een concept principe schema, geen werktekening. Aan dit schema kunnen geen rechten worden ontleend.
Leiding diameters veranderen naargelang vermogen, deze zijn hierin niet verwerkt. Niet alle componenten worden geleverd door NIBE (zie offerte).

24VVM-225-08
Monoblock-VVM225-MTWH

NP11-23

NIBE

Optioneel ruimtesensor
BT50 / RMU

Er zit een 10 liter expansievat in deze VVM
Als dit onvoldoende is voor uw installatie, plaatst u er buiten het toestel een bij.

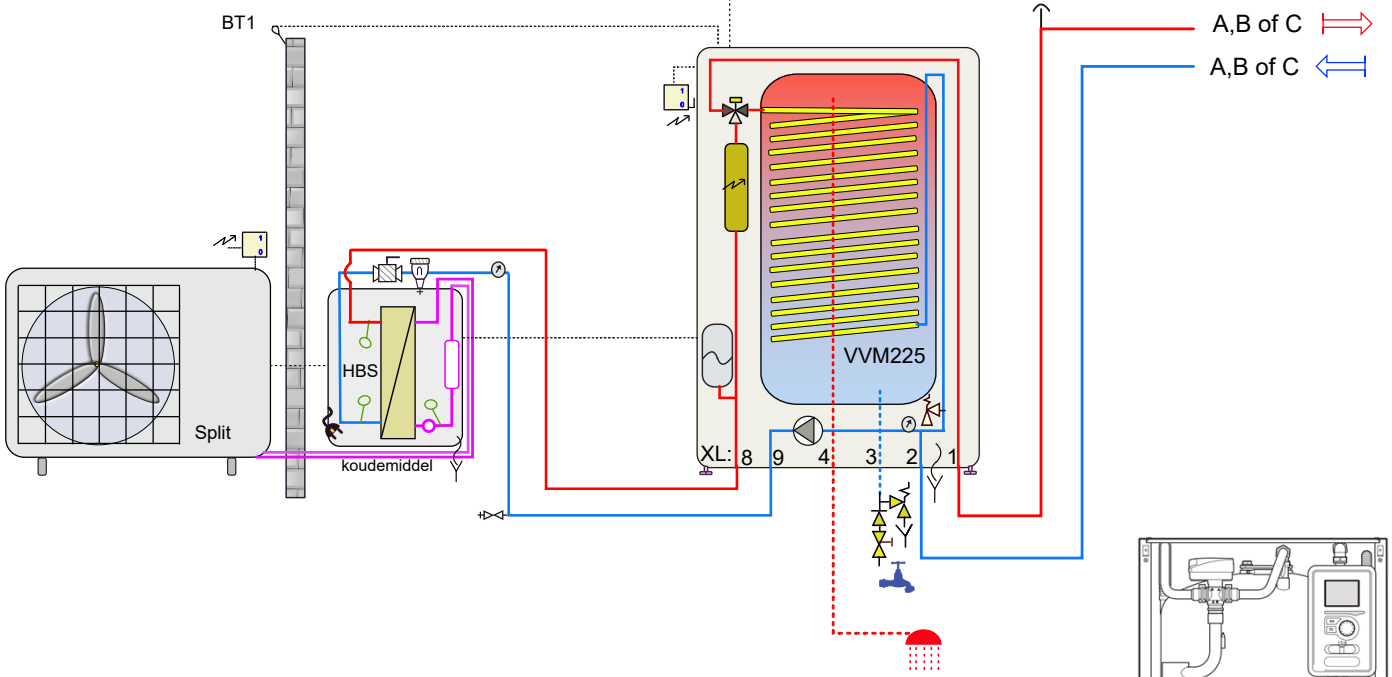

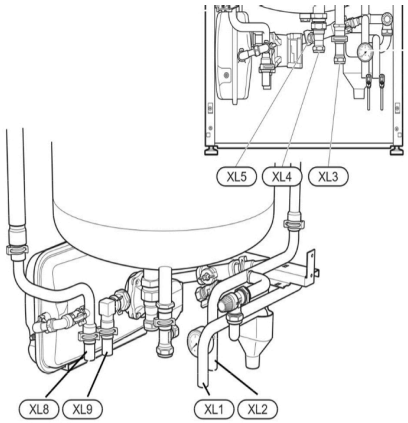

XL1 = aanvoer naar afgifte systeem
XL2 = retour uit afgifte systeem
XL3 = koud tapwater in
XL4 = warm tapwater uit
XL8 = aanvoer vanaf monoblock
XL9 = retour terug naar monoblock

Koelen mogelijk met 18°C aanvoer
Denk aan voldoende debiet en systeeminhoud (afgifte vermogen).

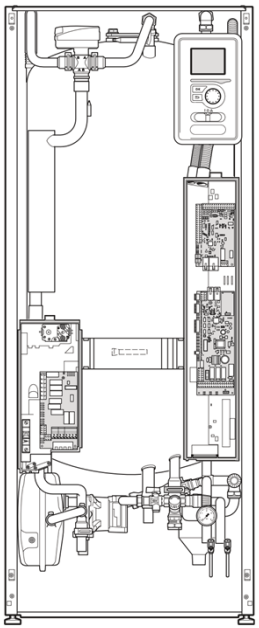

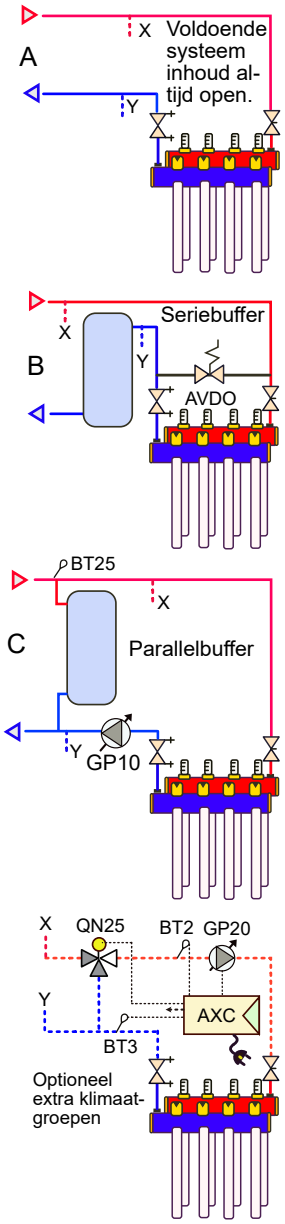

Attentie dit is een concept principe schema, geen werktekening. Aan dit schema kunnen geen rechten worden ontleend.
Leiding diameters veranderen naargelang vermogen, deze zijn hierin niet verwerkt. Niet alle componenten worden geleverd door NIBE (zie offerte).

24VVM-225-09
Split-HBS-VVM225

NP12-23

NIBE

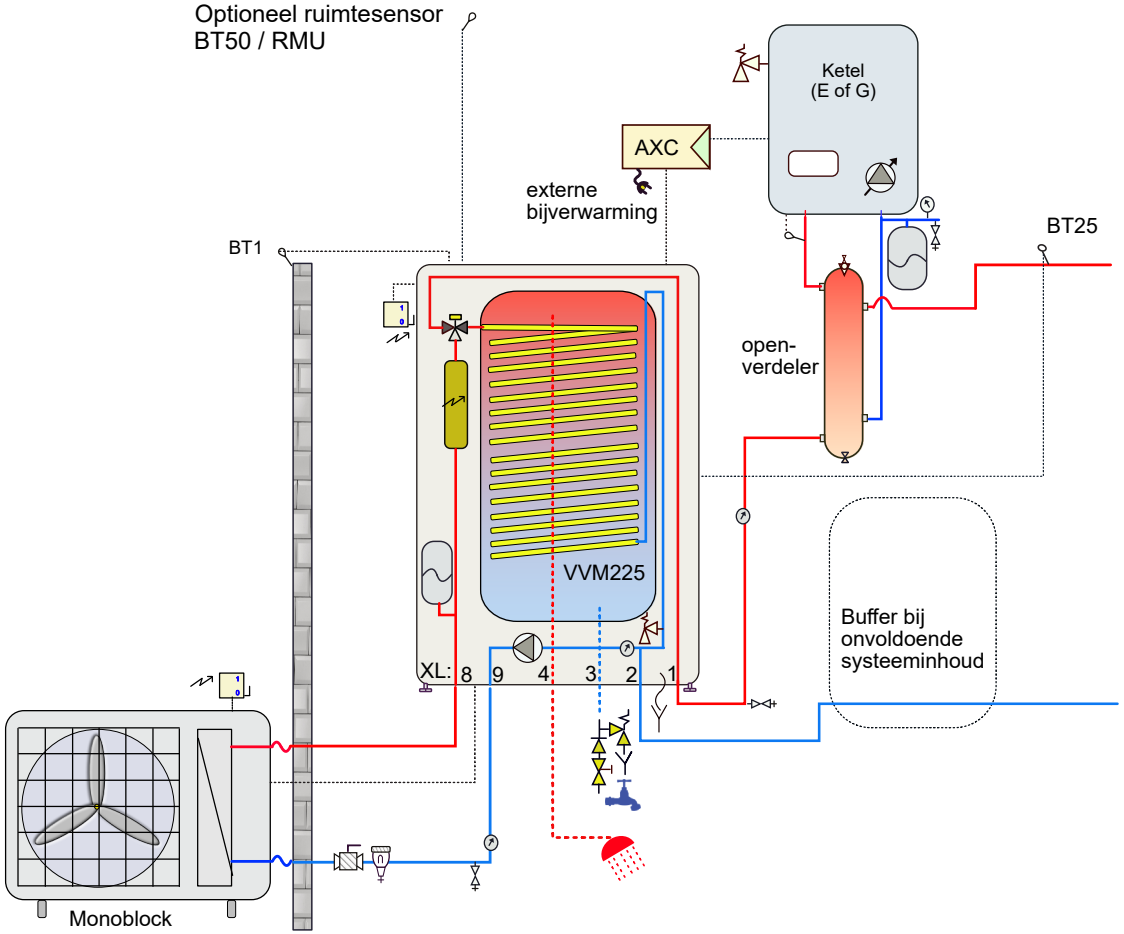

Hybride installatie 'renovatie'.
Indien het afgifte systeem nog niet geschikt is voor laagtemperatuur.
(Ketelthermostaat bijv. op 55°C)

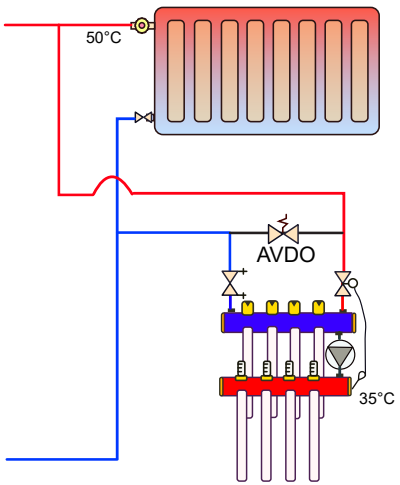

Als de installatie geschikt is voor laagtemperatuur gebruikt u bij voorkeur een pomploze verdeler voor de vloer-verwarming (geen menging).
(Ketelthermostaat bijv. op 45°C)

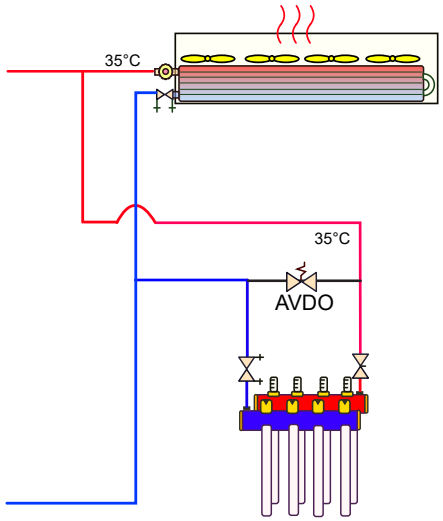

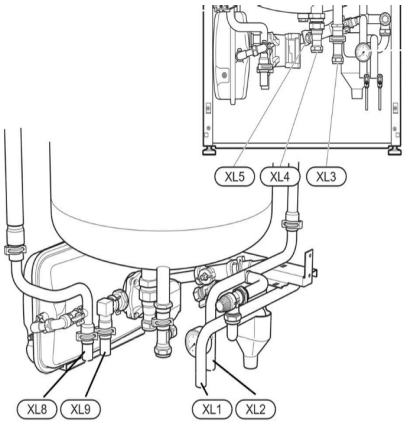

XL1 = aanvoer naar afgifte systeem
XL2 = retour uit afgifte systeem
XL3 = koud tapwater in
XL4 = warm tapwater uit
XL8 = aanvoer vanaf monoblock
XL9 = retour terug naar monoblock

Koelen mogelijk met 18°C aanvoer
Denk aan voldoende debiet en systeeminhoud (afgifte vermogen).

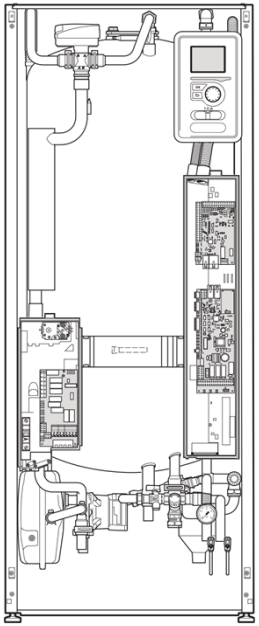

Attentie dit is een concept principe schema, geen werktekening. Aan dit schema kunnen geen rechten worden ontleend.
Leiding diameters veranderen naargelang vermogen, deze zijn hierin niet verwerkt. Niet alle componenten worden geleverd door NIBE (zie offerte).

24VVM-225-10
Monoblock-VVM225-hybride(ketel)

NP12-23

NIBE

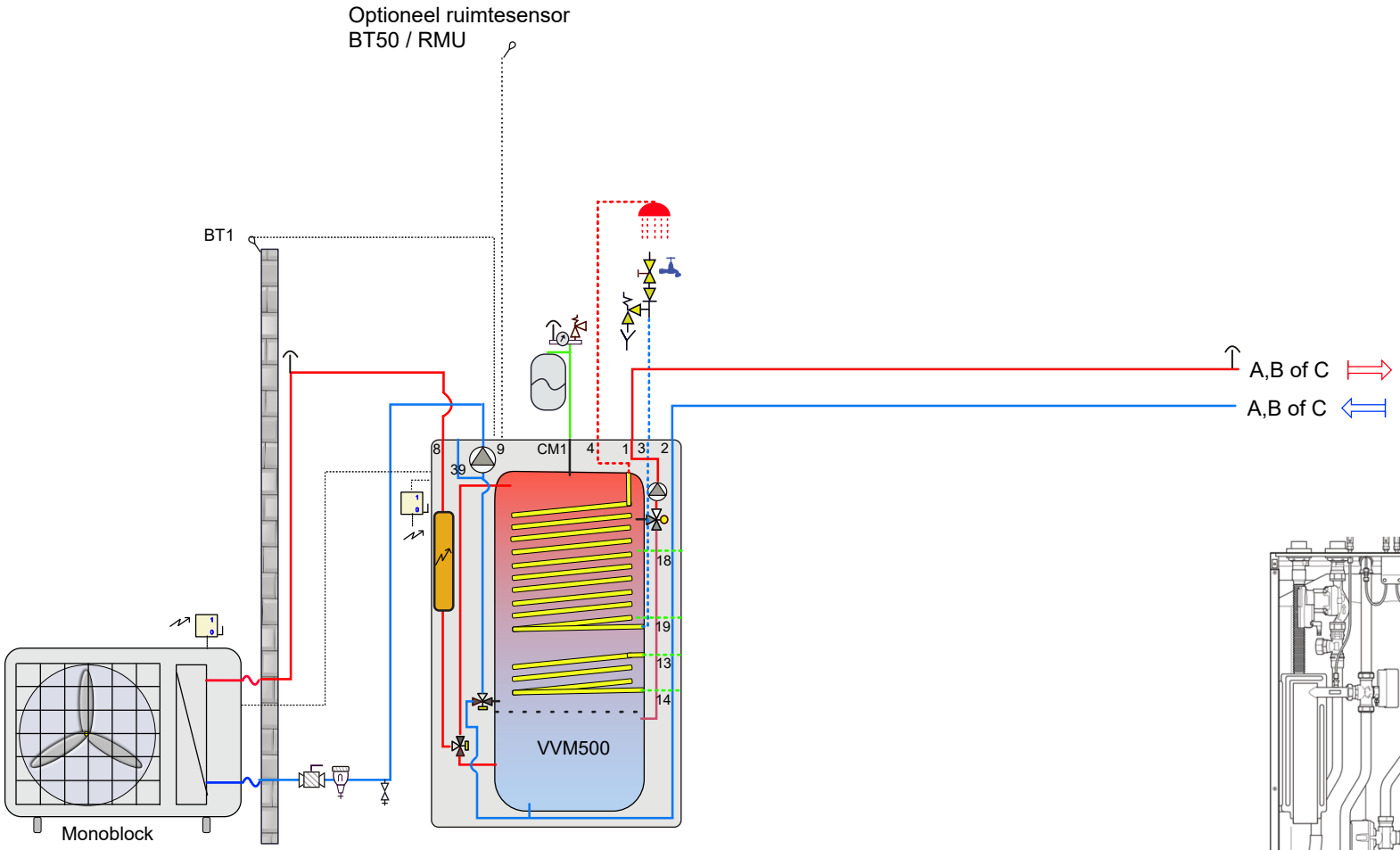

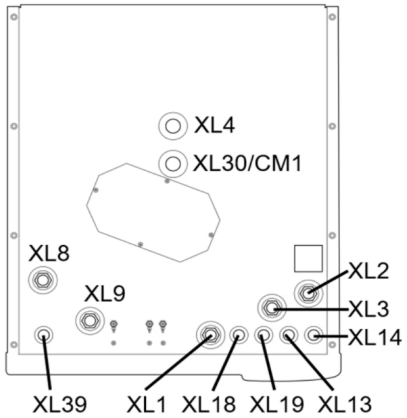

XL1 = aanvoer naar afgiftesysteem
XL2 = retour van afgiftesysteem
XL3 = koud tapwater in
XL4 = warm tapwater uit
XL8 = aanvoer van buitenuint naar VVM
XL9 = retour terug naar buitenunit
CM1 = expansie aansluiting

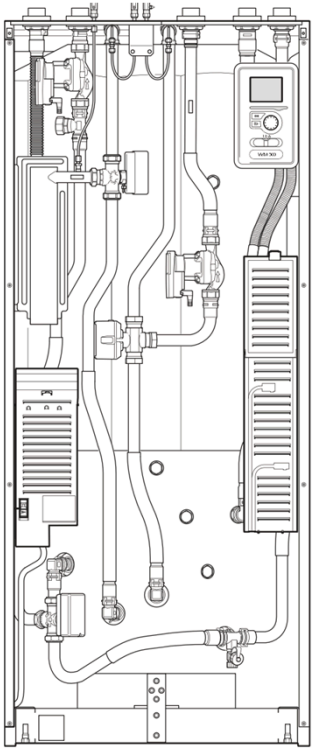

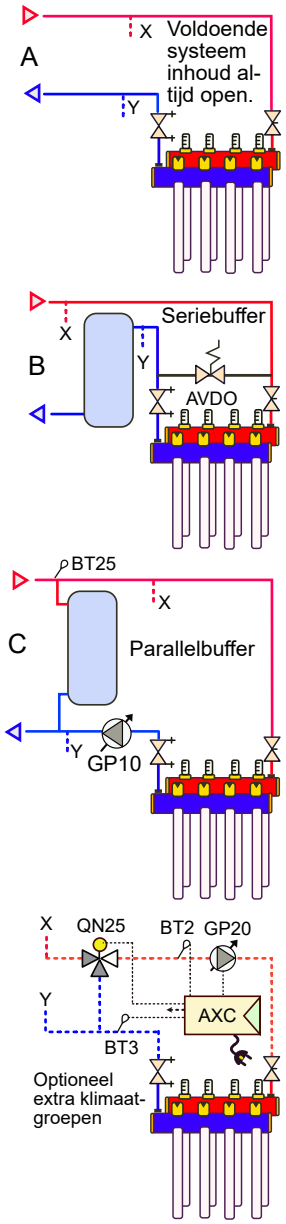

Attentie dit is een concept principe schema, geen werktekening. Aan dit schema kunnen geen rechten worden ontleend.
Leiding diameters veranderen naargelang vermogen, deze zijn hierin niet verwerkt. Niet alle componenten worden geleverd door NIBE (zie offerte).

24VVM-500-01
Monoblock-VVM500

NP12-23

NIBE

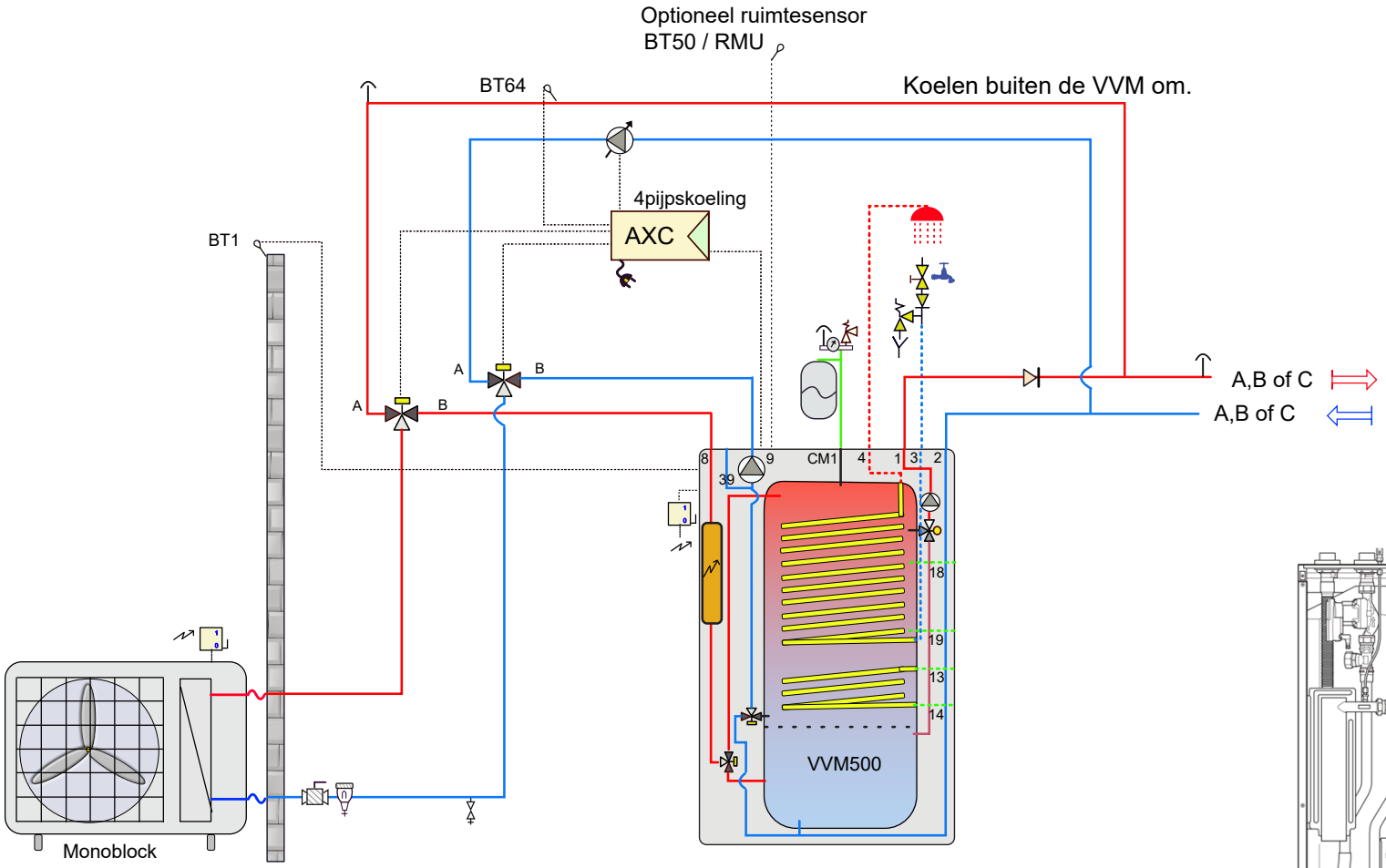

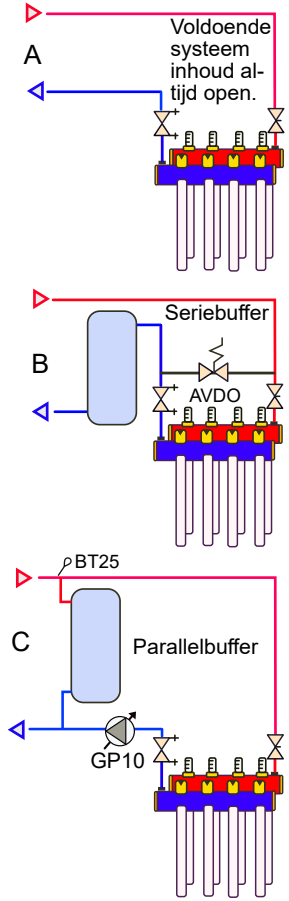

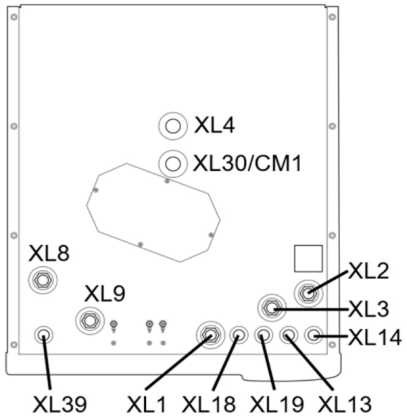

XL1 = aanvoer naar afgiftesysteem
XL2 = retour van afgiftesysteem
XL3 = koud tapwater in
XL4 = warm tapwater uit
XL8 = aanvoer van buitenuint naar VVM
XL9 = retour terug naar buitenunit
CM1 = expansie aansluiting

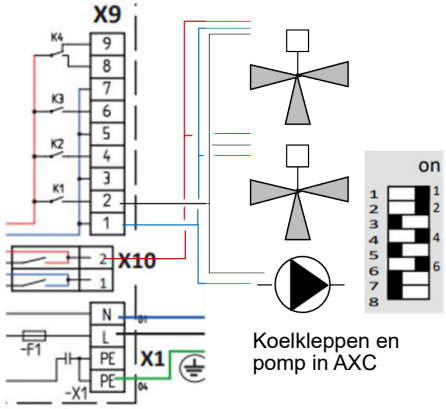

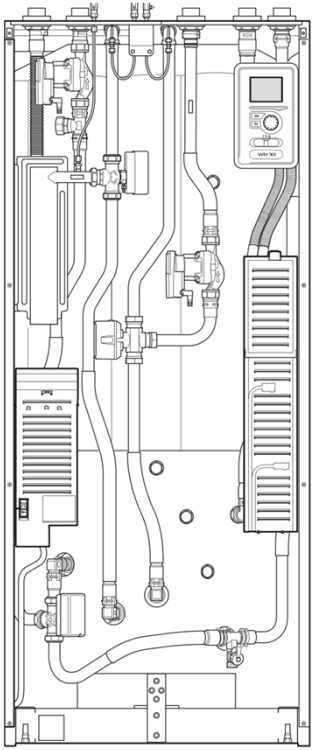

Noot: omdat gebruik wordt gemaakt van het 4 pijpssysteem (in de software) kan er geen ESC / 2e klimaatsysteem worden toegepast voor koeling.

Attentie dit is een concept principe schema, geen werktekening. Aan dit schema kunnen geen rechten worden ontleend.
Leiding diameters veranderen naargelang vermogen, deze zijn hierin niet verwerkt. Niet alle componenten worden geleverd door NIBE (zie offerte).

24VVM-500-02 NP12-23
Monoblock-VVM500 - koel
NIBE

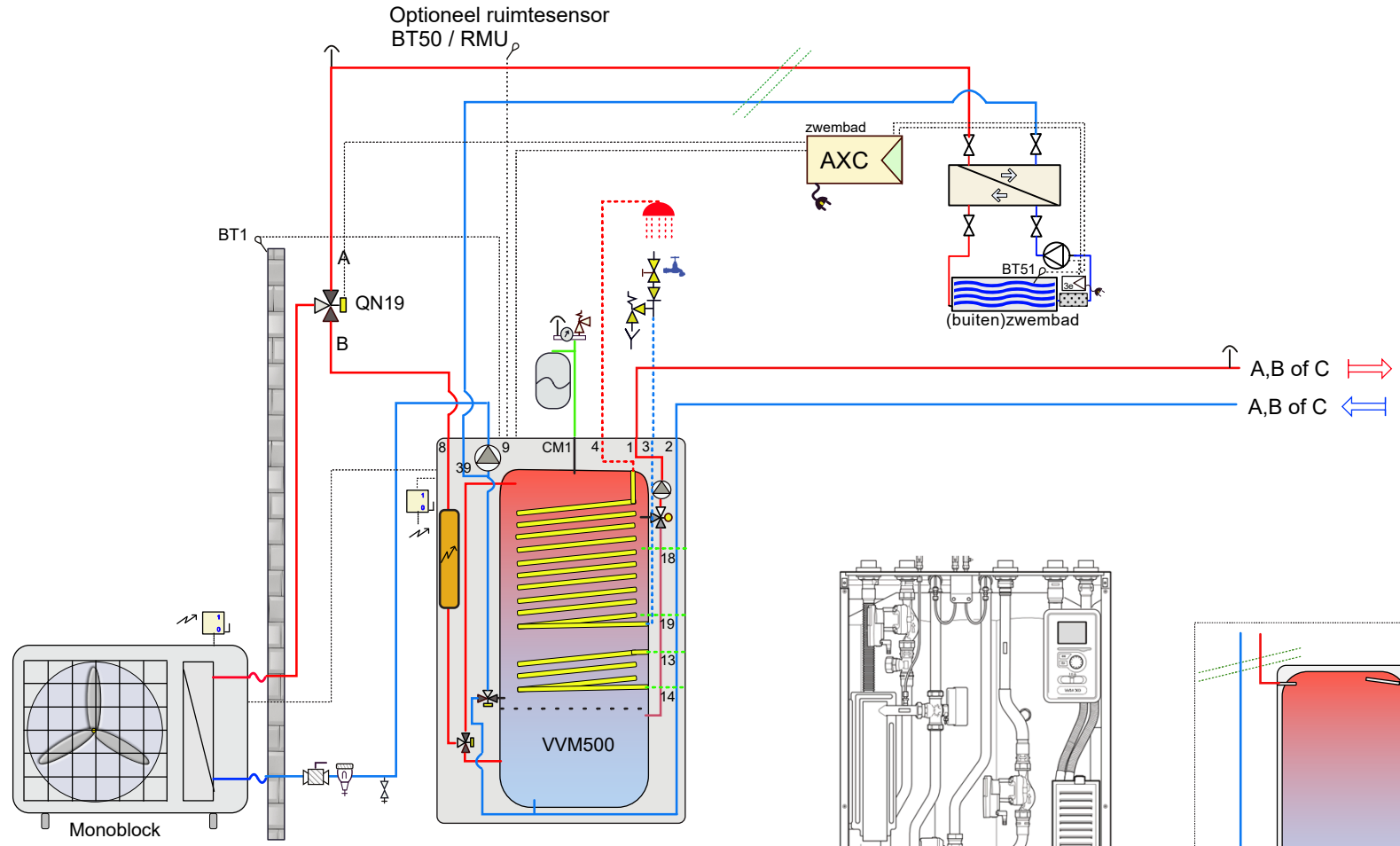

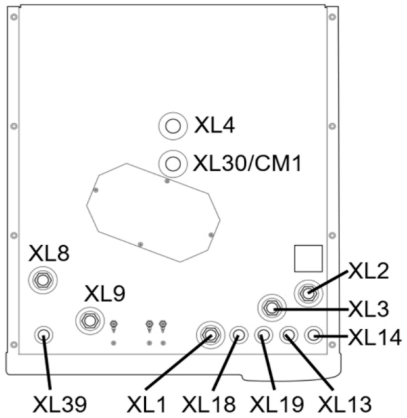

XL1 = aanvoer naar afgiftesysteem
XL2 = retour van afgiftesysteem
XL3 = koud tapwater in
XL4 = warm tapwater uit
XL8 = aanvoer van buitenuint naar VVM
XL9 = retour terug naar buitenunit
CM1 = expansie aansluiting

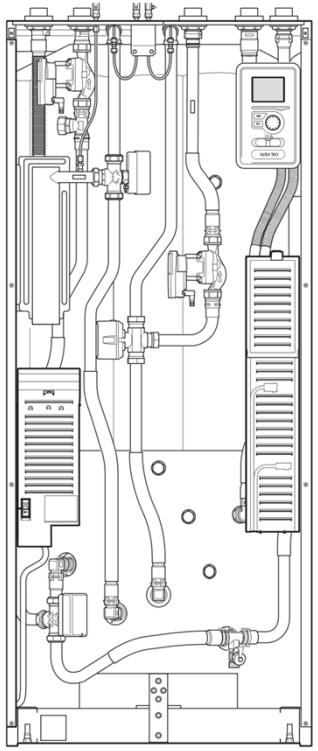

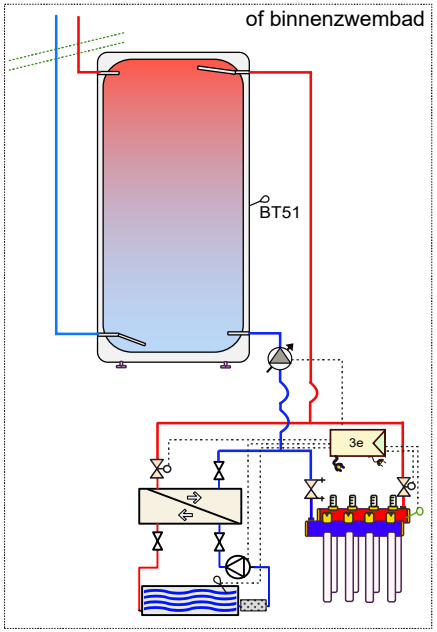

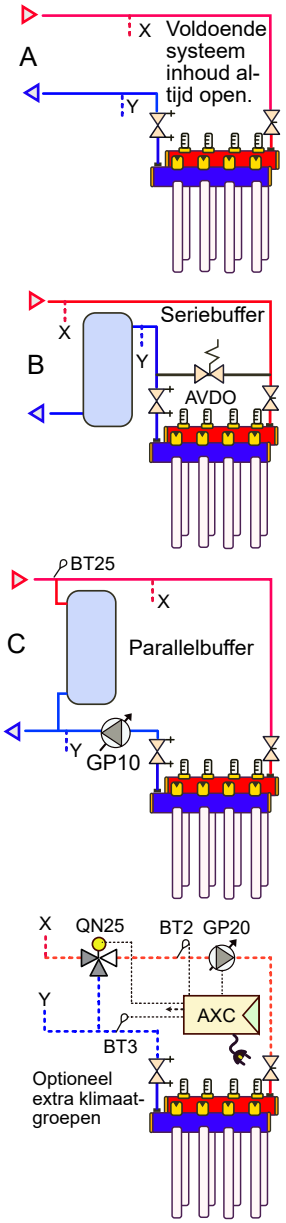

Attentie dit is een concept principe schema, geen werktekening. Aan dit schema kunnen geen rechten worden ontleend.
Leiding diameters veranderen naargelang vermogen, deze zijn hierin niet verwerkt. Niet alle componenten worden geleverd door NIBE (zie offerte).

24VVM-500-03 NP12-23
Monoblock-VVM500-zwembad
NIBE

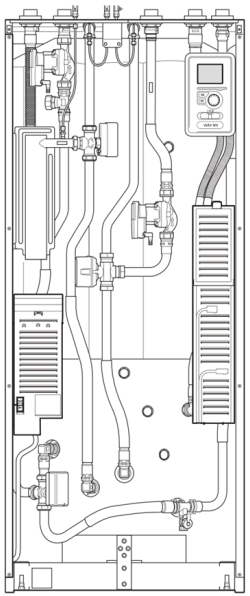

Optioneel ruimtesensor
BT50 / RMU

BT1

Z

A,B of C

A,B of C

8 9 CM1 4 1 3 2
39
18
19
13
14

VVM500

Monoblock

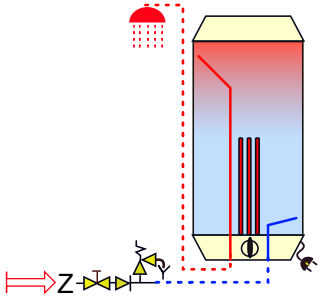

Opties voor
extra tapwatercomfort

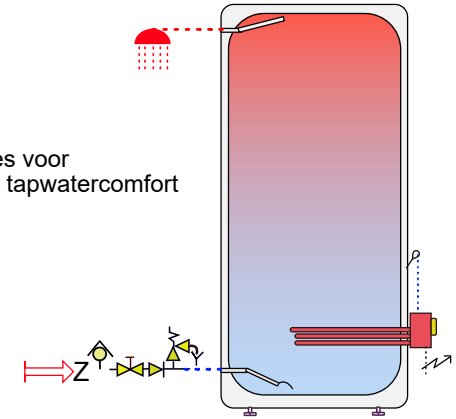

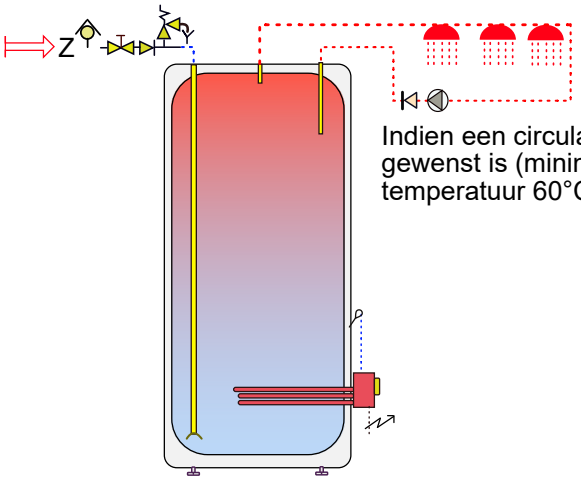

Indien een circulatieleiding gewenst is (minimaal retour temperatuur 60°C).

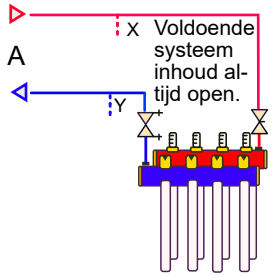

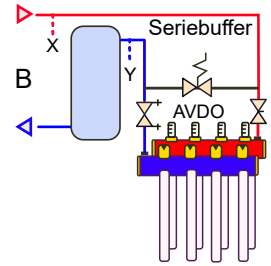

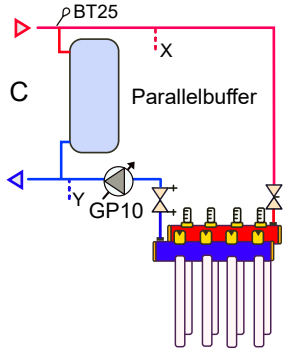

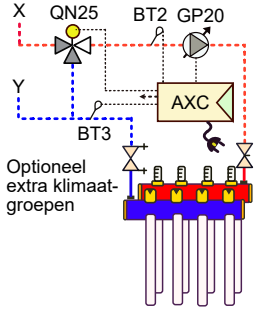

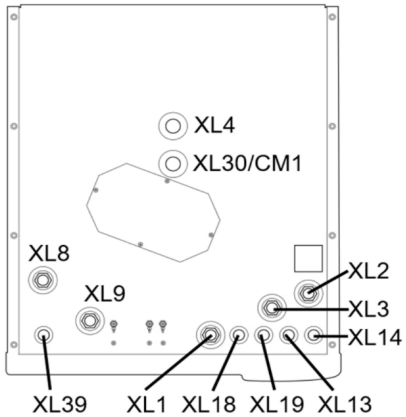

XL1 = aanvoer naar afgiftesysteem
XL2 = retour van afgiftesysteem
XL3 = koud tapwater in
XL4 = warm tapwater uit
XL8 = aanvoer van buitenuint naar VVM
XL9 = retour terug naar buitenunit
CM1 = expansie aansluiting

Attentie dit is een concept principe schema, geen werktekening. Aan dit schema kunnen geen rechten worden ontleend.
Leiding diameters veranderen naargelang vermogen, deze zijn hierin niet verwerkt. Niet alle componenten worden geleverd door NIBE (zie offerte).

24VVM-500-04 NP12-23
Monoblock-VVM500- extra tapwater E
NIBE

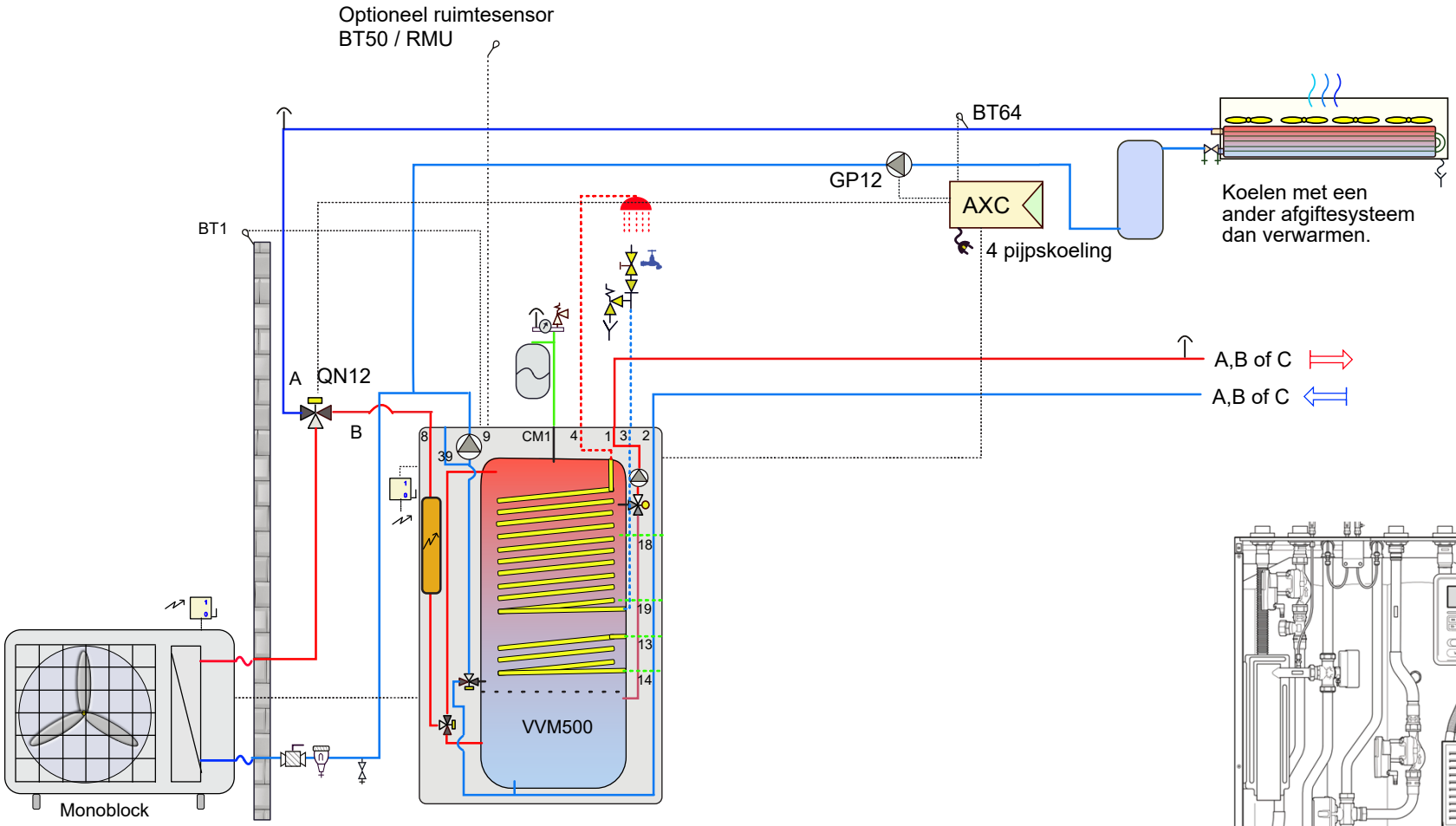

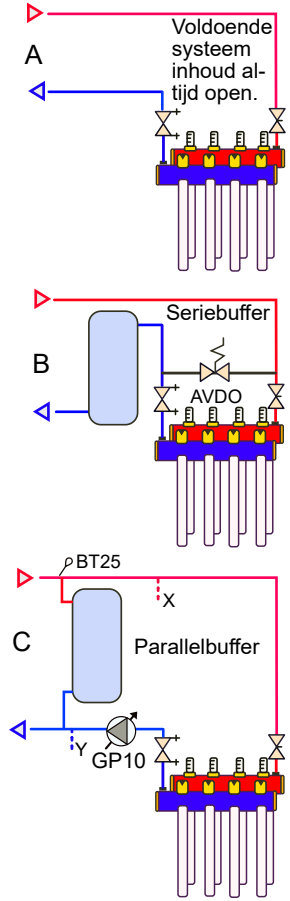

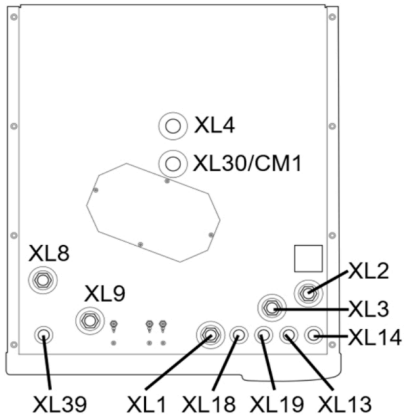

XL1 = aanvoer naar afgiftesysteem
XL2 = retour van afgiftesysteem
XL3 = koud tapwater in
XL4 = warm tapwater uit
XL8 = aanvoer van buitenuint naar VVM
XL9 = retour terug naar buitenunit
CM1 = expansie aansluiting

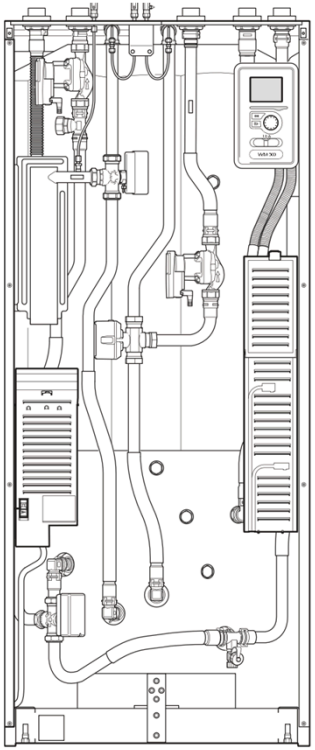

Attentie dit is een concept principe schema, geen werktekening. Aan dit schema kunnen geen rechten worden ontleend.
Leiding diameters veranderen naargelang vermogen, deze zijn hierin niet verwerkt. Niet alle componenten worden geleverd door NIBE (zie offerte).

24VVM-500-05 NP12-23
VVM500 - apart koel-afgiftesysteem
NIBE

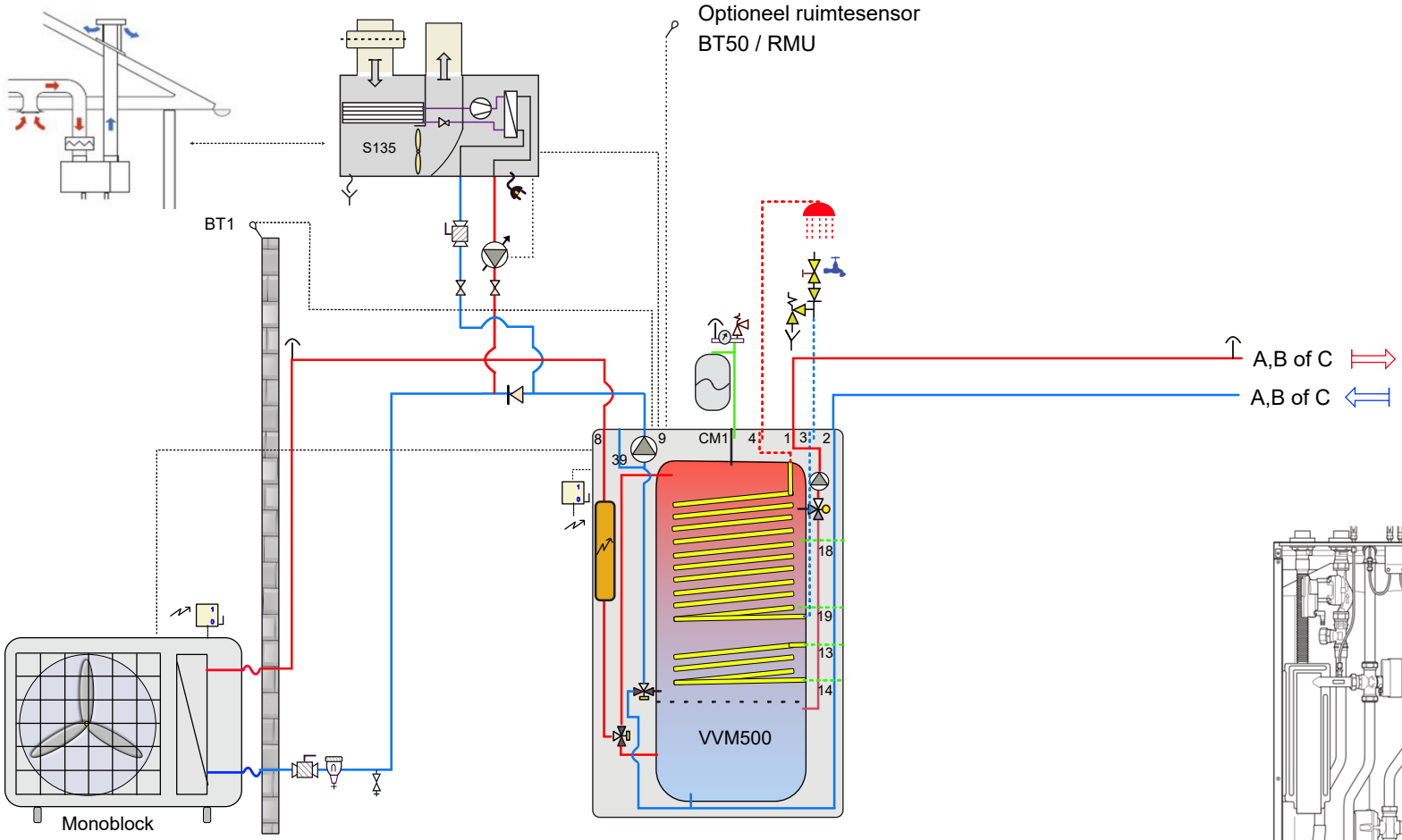

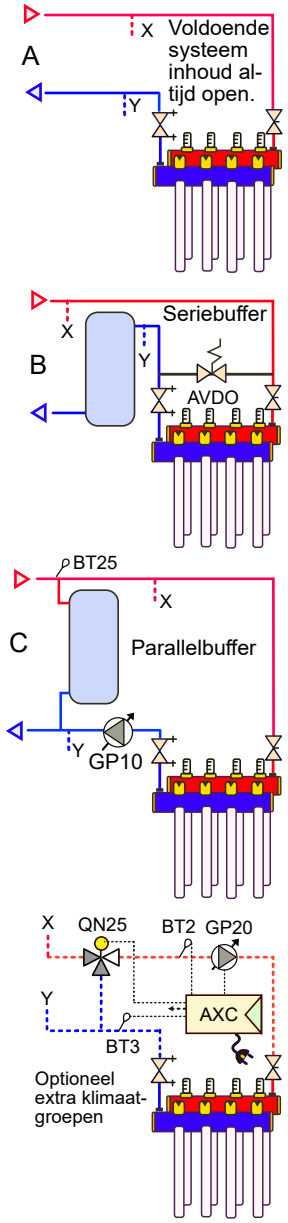

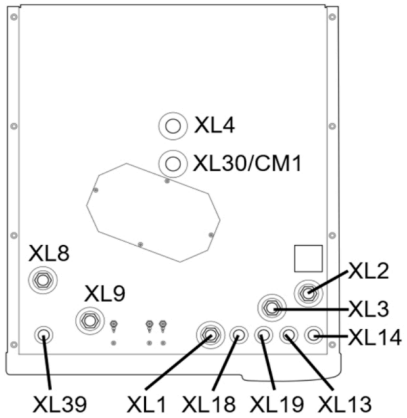

XL1 = aanvoer naar afgiftesysteem
XL2 = retour van afgiftesysteem
XL3 = koud tapwater in
XL4 = warm tapwater uit
XL8 = aanvoer van buitenuint naar VVM
XL9 = retour terug naar buitenunit
CM1 = expansie aansluiting

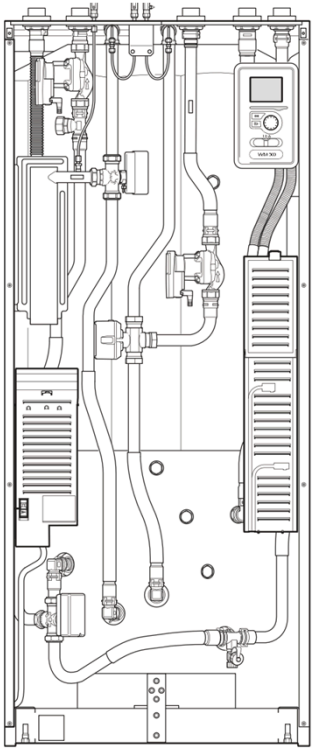

Attentie dit is een concept principe schema, geen werktekening. Aan dit schema kunnen geen rechten worden ontleend.
Leiding diameters veranderen naargelang vermogen, deze zijn hierin niet verwerkt. Niet alle componenten worden geleverd door NIBE (zie offerte).

24VVM-500-06
Monoblock-VVM500 - S135

NP12-24

NIBE

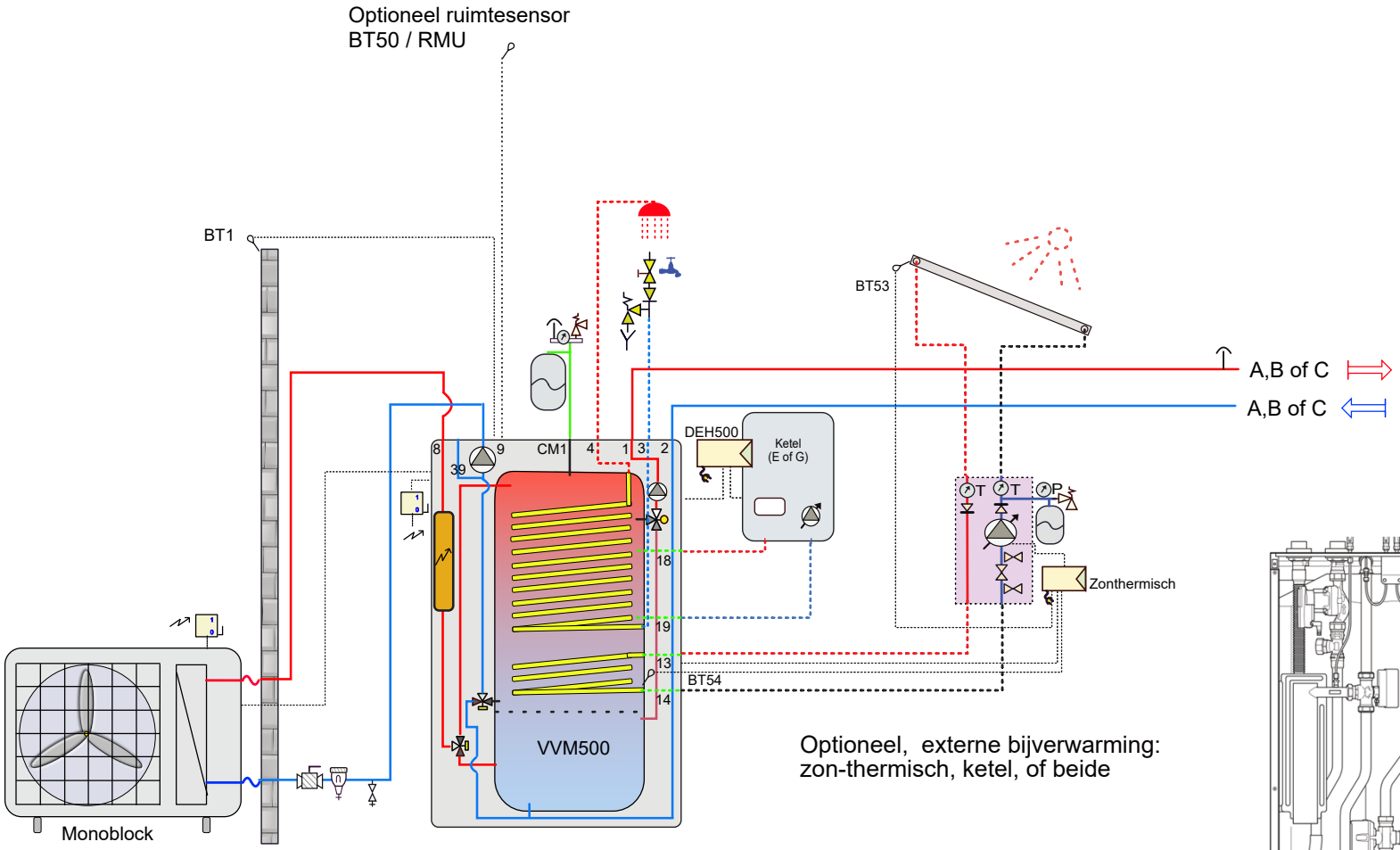

Optioneel, externe bijverwarming:
zon-thermisch, ketel, of beide

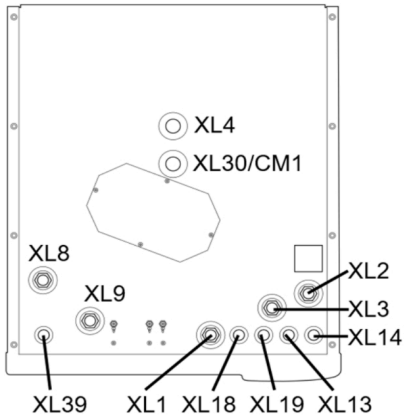

XL1 = aanvoer naar afgiftesysteem
XL2 = retour van afgiftesysteem
XL3 = koud tapwater in
XL4 = warm tapwater uit
XL8 = aanvoer van buitenuint naar VVM
XL9 = retour terug naar buitenunit
CM1 = expansie aansluiting

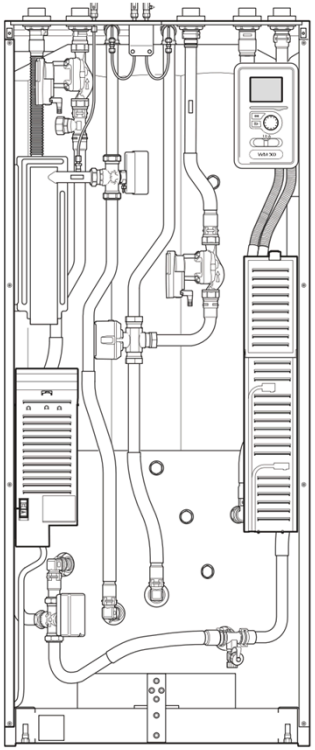

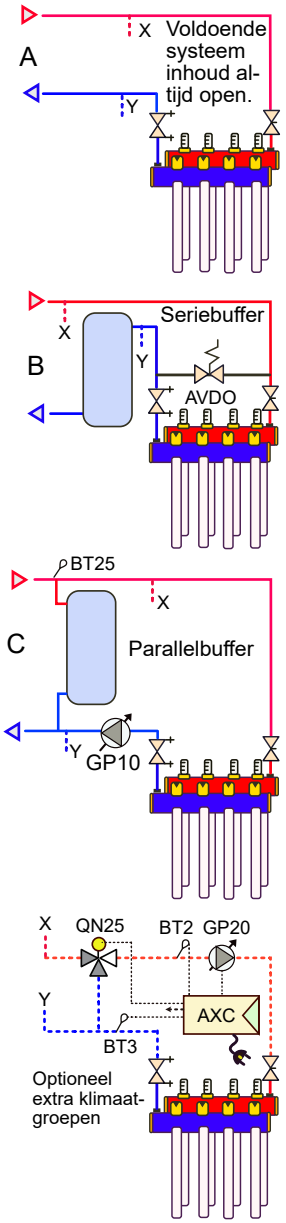

Attentie dit is een concept principe schema, geen werktekening. Aan dit schema kunnen geen rechten worden ontleend.
Leiding diameters veranderen naargelang vermogen, deze zijn hierin niet verwerkt. Niet alle componenten worden geleverd door NIBE (zie offerte).

24VVM-500-07 NP12-23
VVM500-externe bijverwarming
NIBE

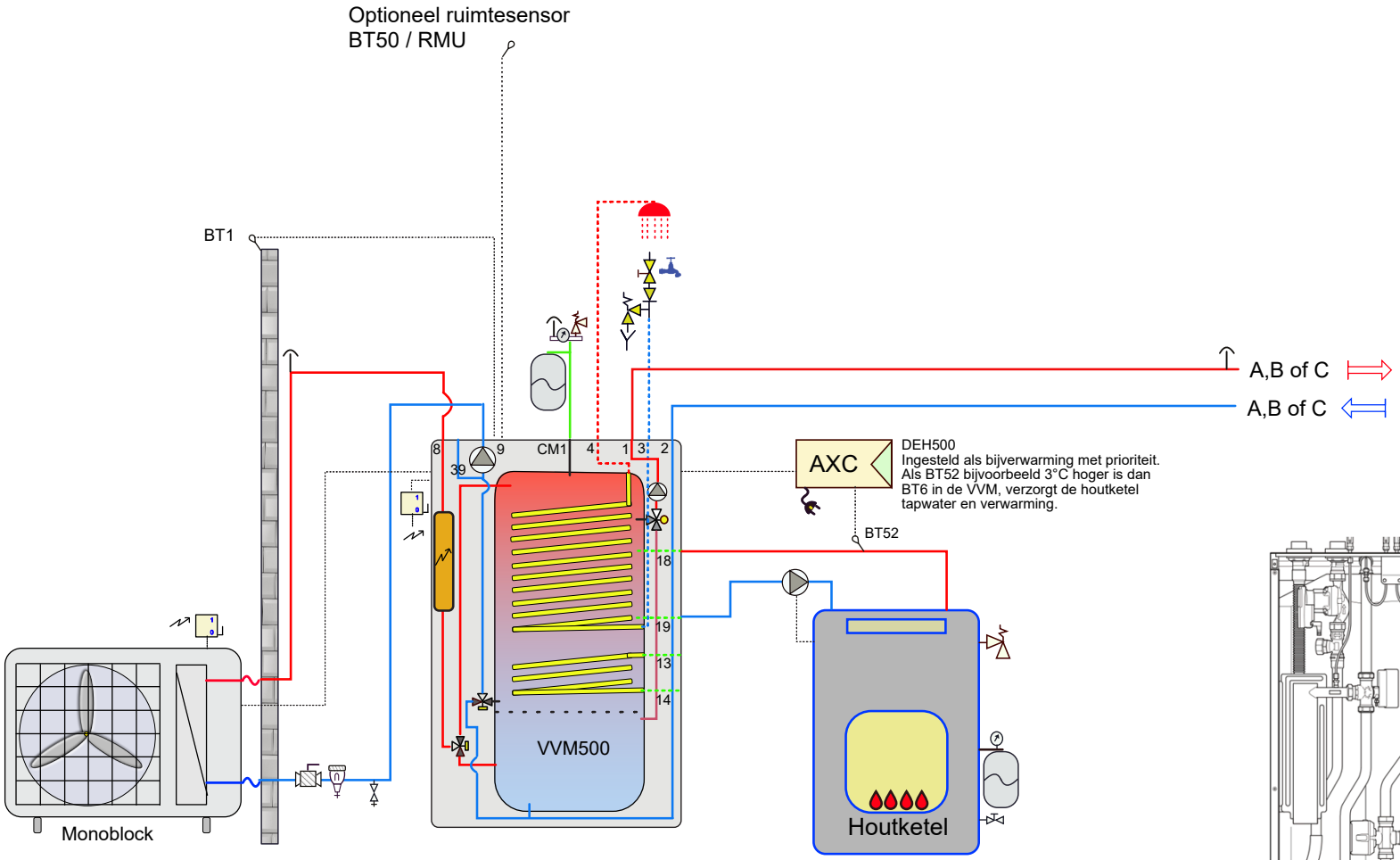

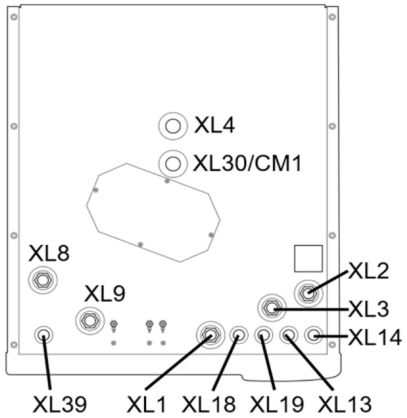

XL1 = aanvoer naar afgiftesysteem
XL2 = retour van afgiftesysteem
XL3 = koud tapwater in
XL4 = warm tapwater uit
XL8 = aanvoer van buitenuint naar VVM
XL9 = retour terug naar buitenunit
CM1 = expansie aansluiting

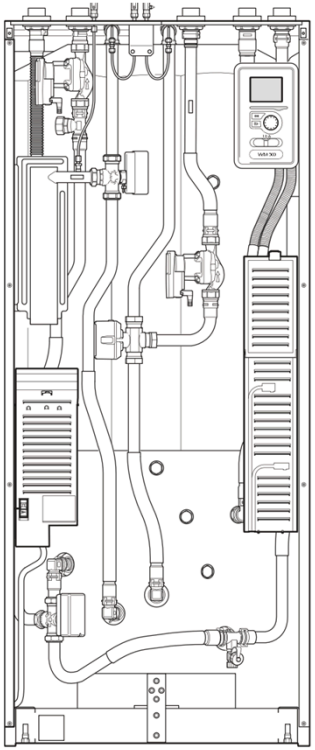

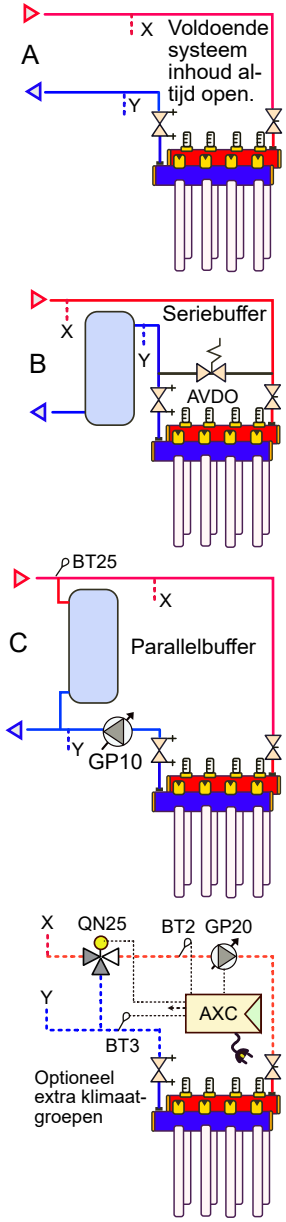

Attentie dit is een concept principe schema, geen werktekening. Aan dit schema kunnen geen rechten worden ontleend.
Leiding diameters veranderen naargelang vermogen, deze zijn hierin niet verwerkt. Niet alle componenten worden geleverd door NIBE (zie offerte).

24VVM-500-08 NP12-23
Monoblock-VVM500 - Houtketel
NIBE

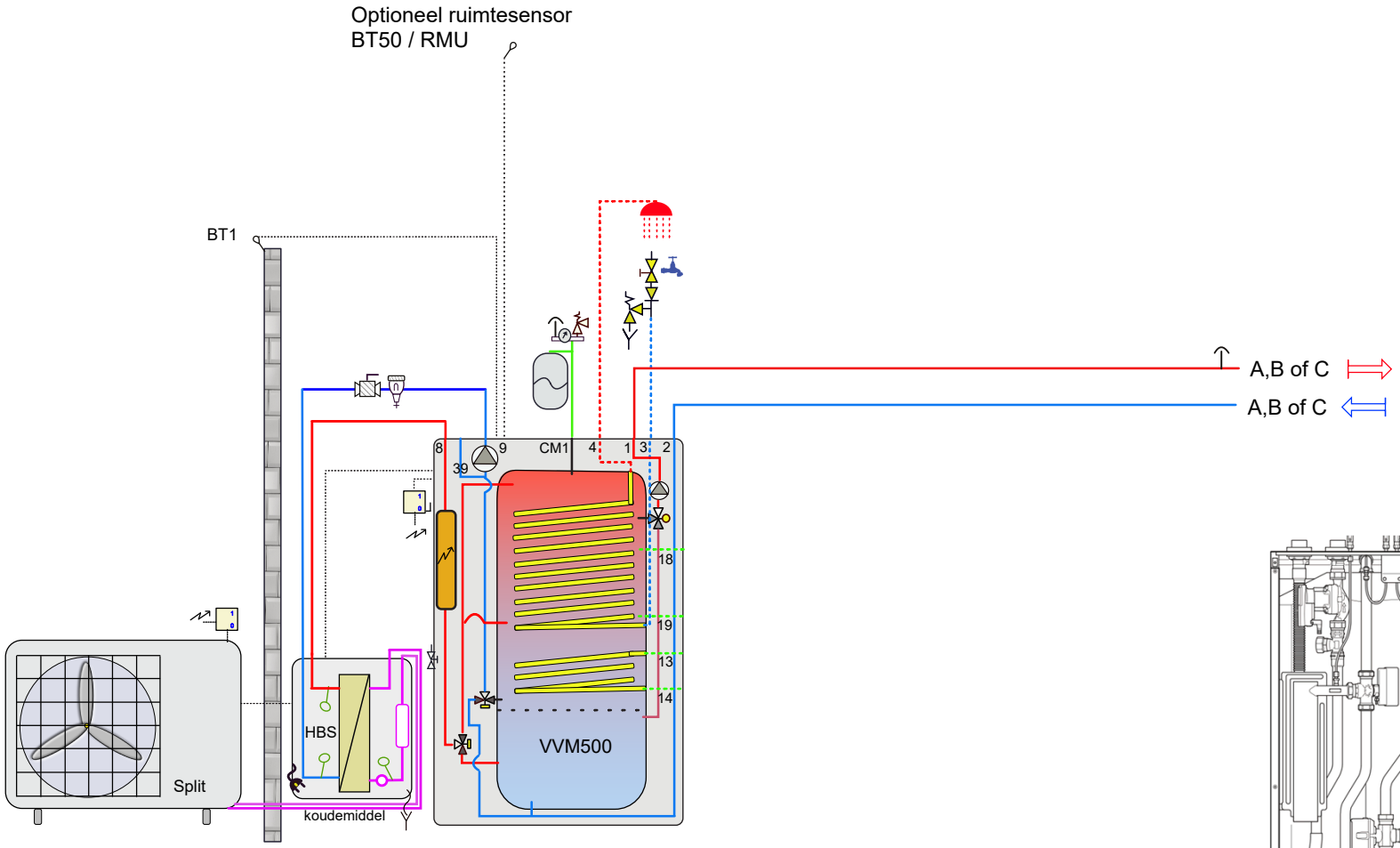

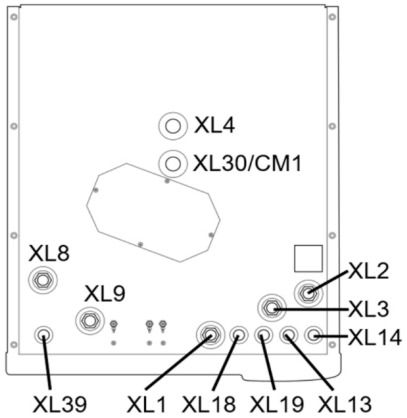

XL1 = aanvoer naar afgiftesysteem
XL2 = retour van afgiftesysteem
XL3 = koud tapwater in
XL4 = warm tapwater uit
XL8 = aanvoer van buitenuint naar VVM
XL9 = retour terug naar buitenunit
CM1 = expansie aansluiting

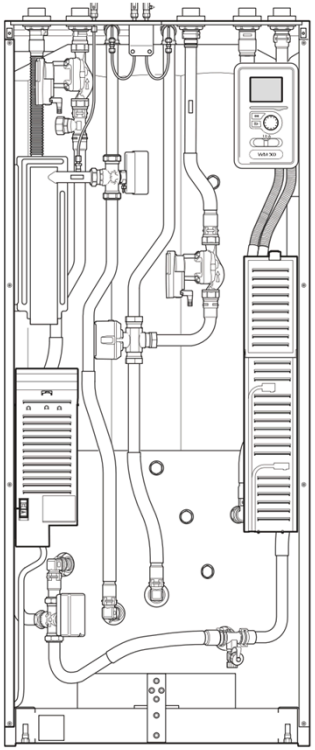

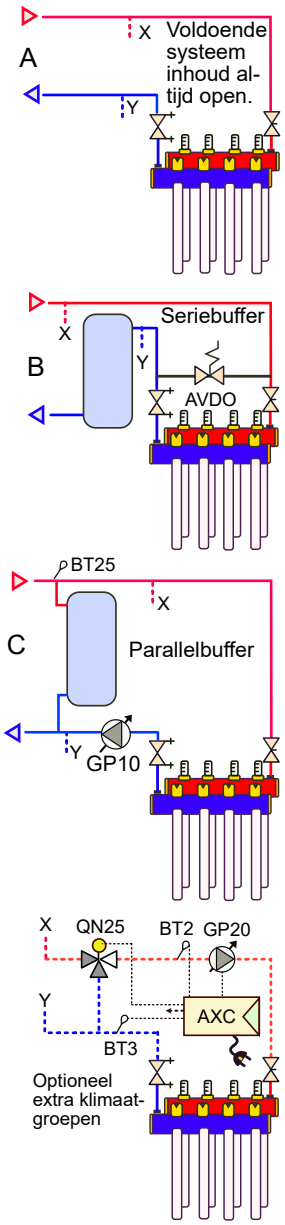

Attentie dit is een concept principe schema, geen werktekening. Aan dit schema kunnen geen rechten worden ontleend.
Leiding diameters veranderen naargelang vermogen, deze zijn hierin niet verwerkt. Niet alle componenten worden geleverd door NIBE (zie offerte).

24VVM-500-09
VVM500 - split-HBS

NP12-23

NIBE

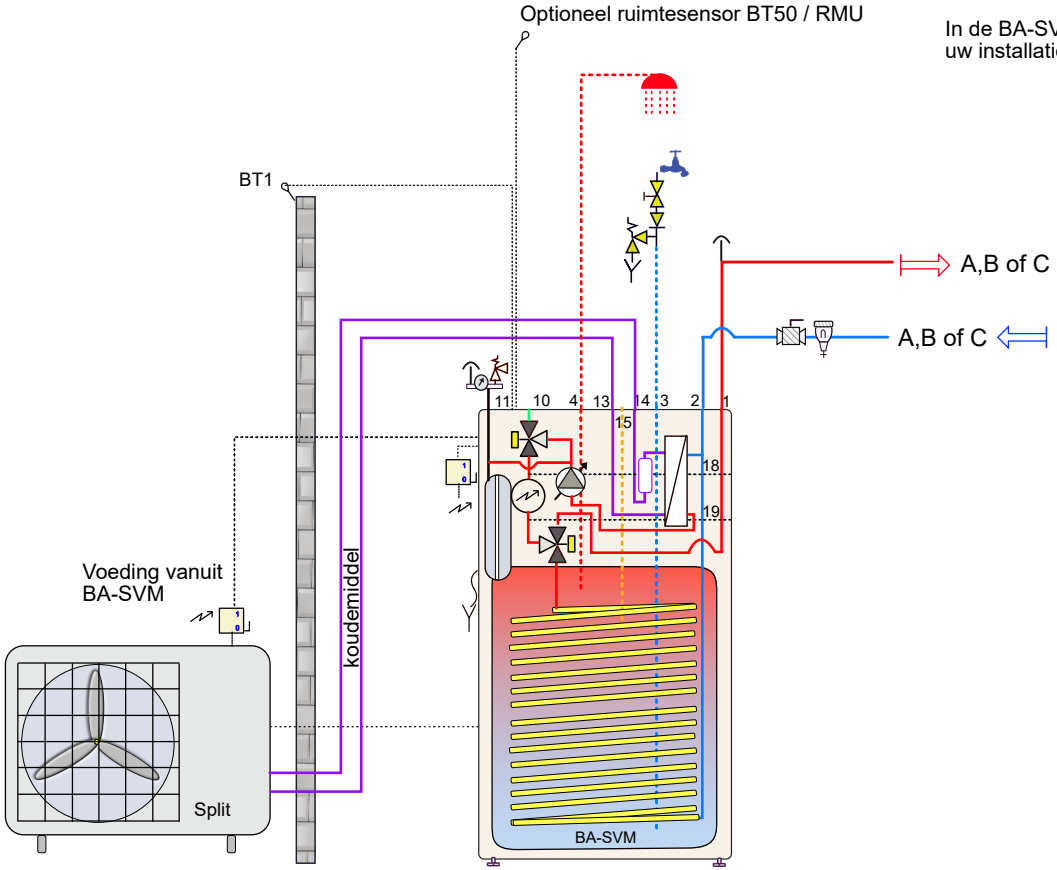

In de BA-SVM zit een 10 liter expansievat, als dit onvoldoende is voor uw installatie plaats u buiten het toestel een vat bij.

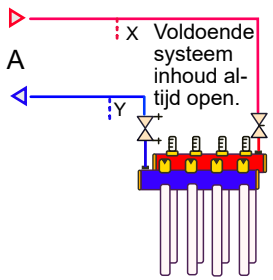

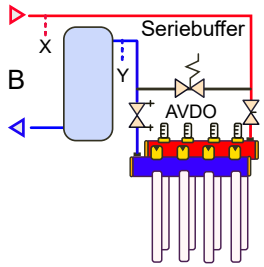

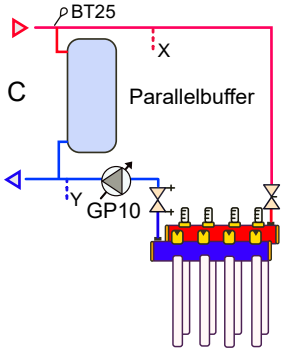

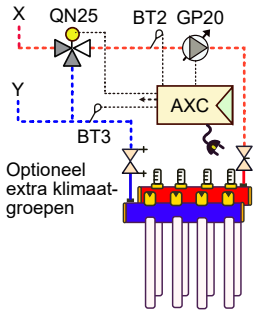

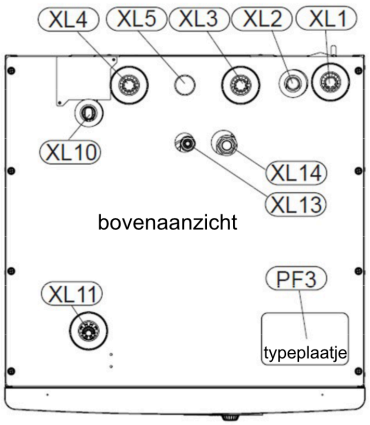

XL1: aanvoer naar afgiftesysteem
XL2: retour van afgiftesysteem
XL3: koud tapwater
XL4: warm tapwate
XL5: warm-tapwatercirculatie
XL10: Aanvoer koeling
XL11: Veiligheidsgroep
XL13: Aansluiting (vloeistof) koudemiddel
XL14: Aansluiting (gas) koudemiddel
XL18: Retour naar externe bijverwarming
XL19: Aanvoer van externe bijverwarming

Verwijder dit stukje 'afdopleiding' van XL13
tijdens het aansluiten van de koudemiddelleiding.

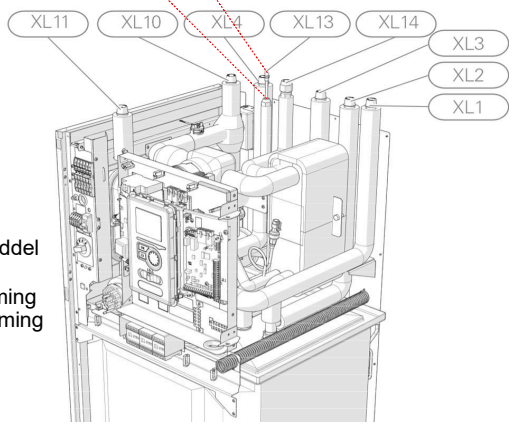

Attentie dit is een concept principe schema, geen werktekening. Aan dit schema kunnen geen rechten worden ontleend.
Leiding diameters veranderen naargelang vermogen, deze zijn hierin niet verwerkt. Niet alle componenten worden geleverd door NIBE (zie offerte).

24BASVM-01
Split- BASVM (zonder koeling)

NP11-23

NIBE

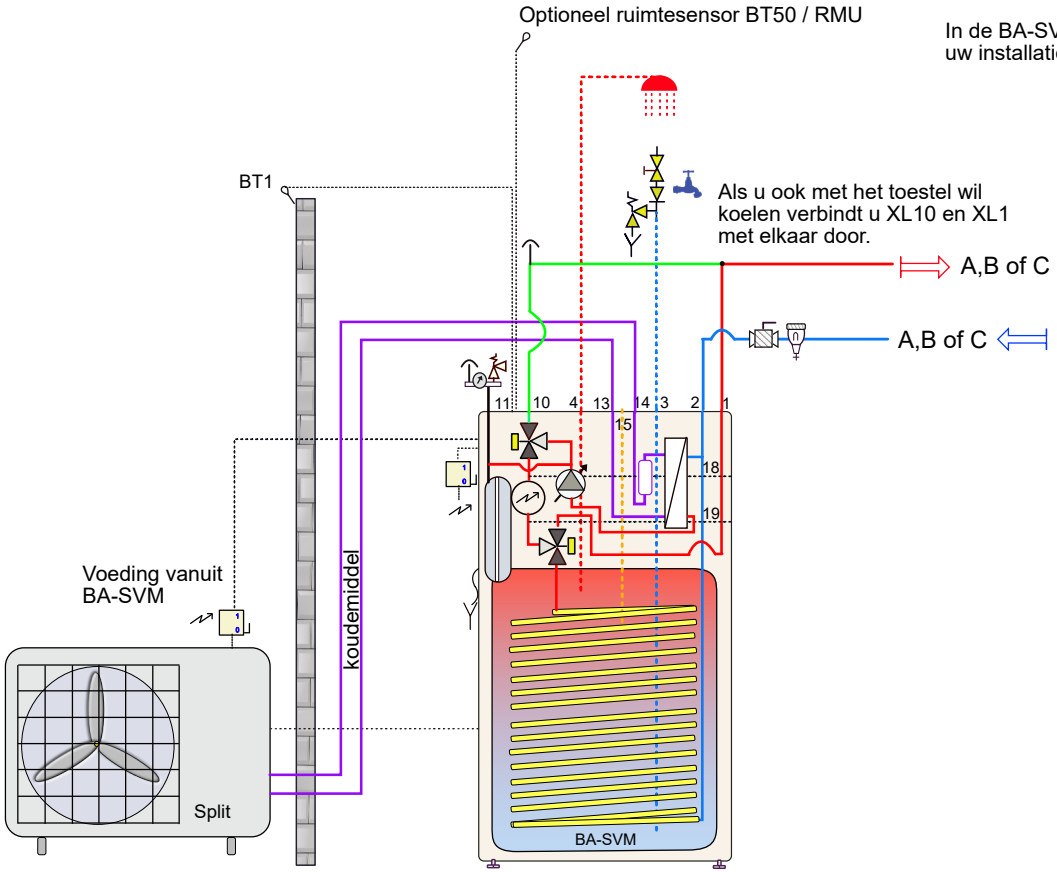

In de BA-SVM zit een 10 liter expansievat, als dit onvoldoende is voor uw installatie plaats u buiten het toestel een vat bij.

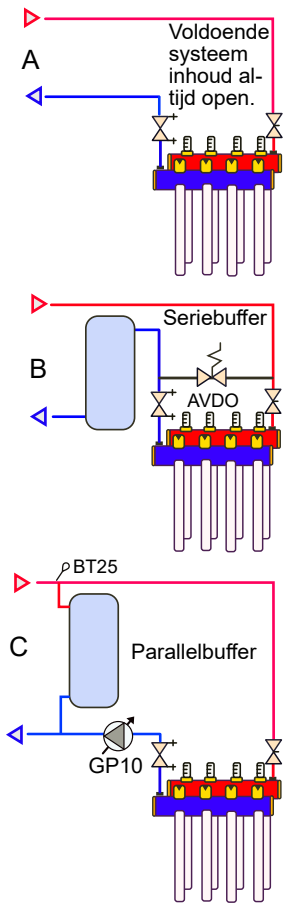

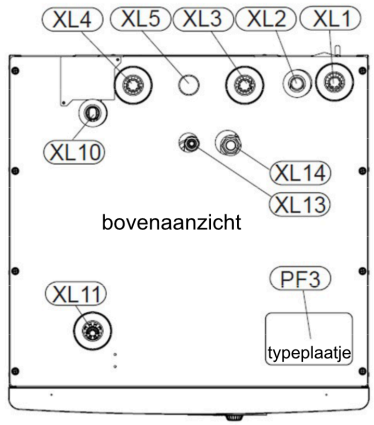

XL1: aanvoer naar afgiftesysteem
XL2: retour van afgiftesysteem
XL3: koud tapwater
XL4: warm tapwate
XL5: warm-tapwatercirculatie
XL10: Aanvoer koeling
XL11: Veiligheidsgroep
XL13: Aansluiting (vloeistof) koudemiddel
XL14: Aansluiting (gas) koudemiddel
XL18: Retour naar externe bijverwarming
XL19: Aanvoer van externe bijverwarming

Verwijder dit stukje 'afdopleiding' van XL13 tijdens het aansluiten van de koudemiddelleiding.

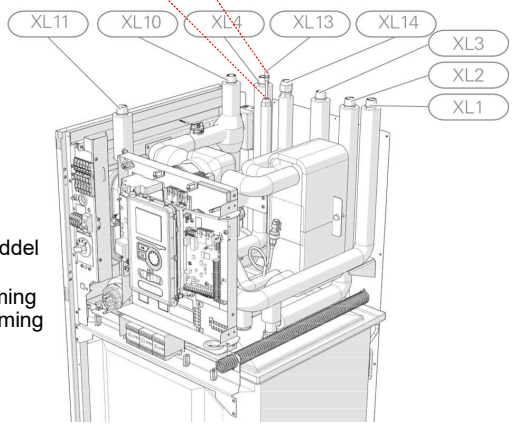

Attentie dit is een concept principe schema, geen werktekening. Aan dit schema kunnen geen rechten worden ontleend.
Leiding diameters veranderen naargelang vermogen, deze zijn hierin niet verwerkt. Niet alle componenten worden geleverd door NIBE (zie offerte).

24BASVM-02
Split- BASVM - koel

NP11-23

NIBE

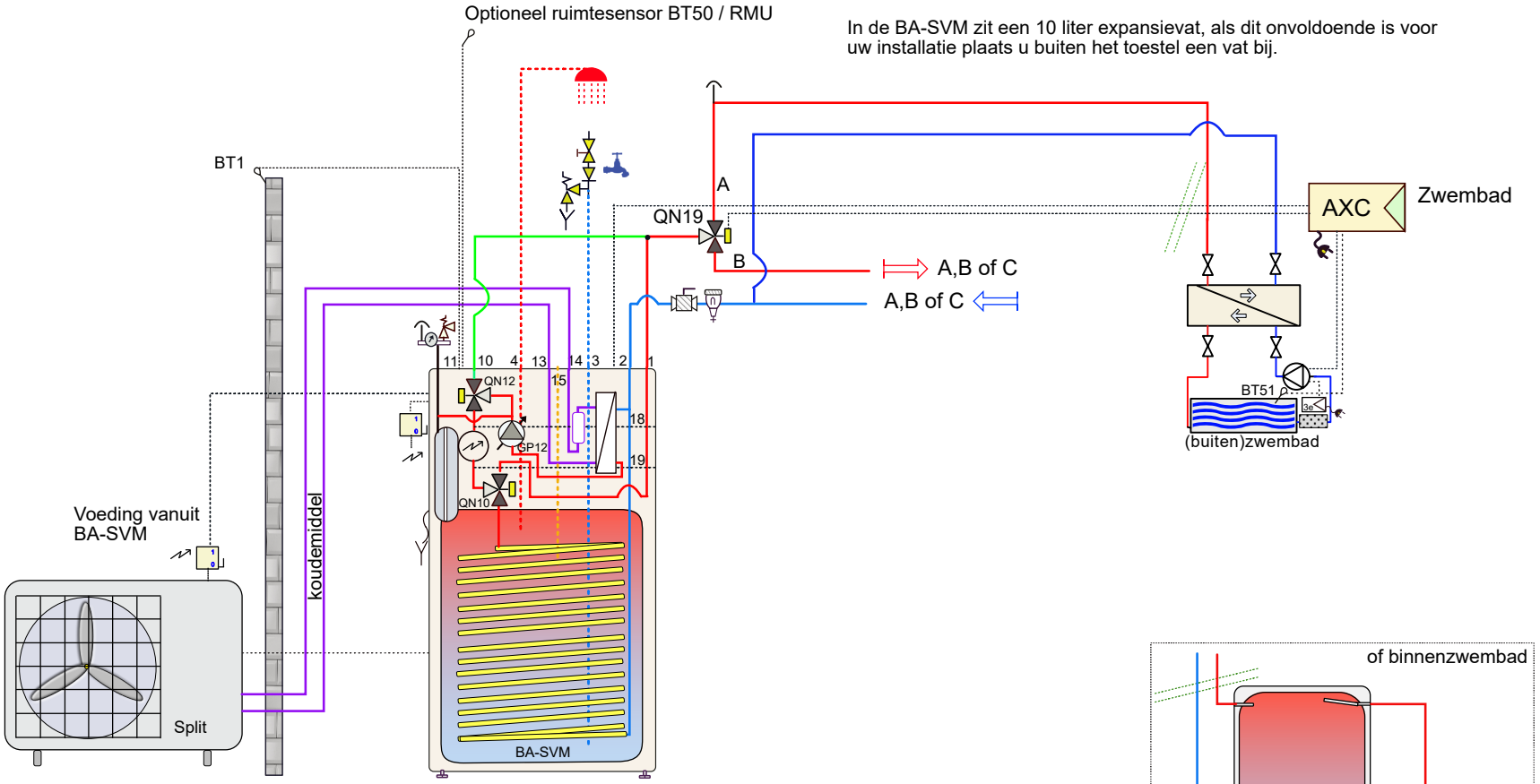

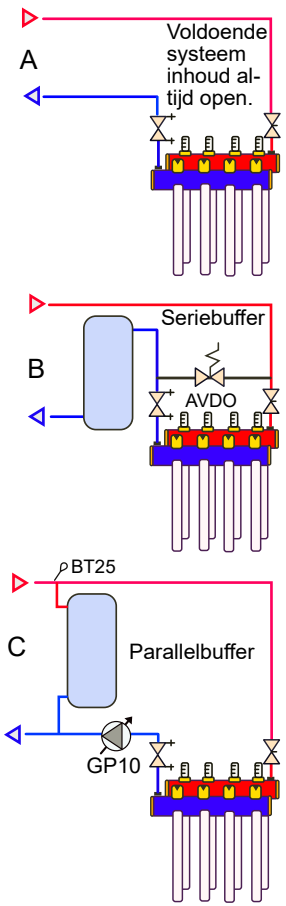

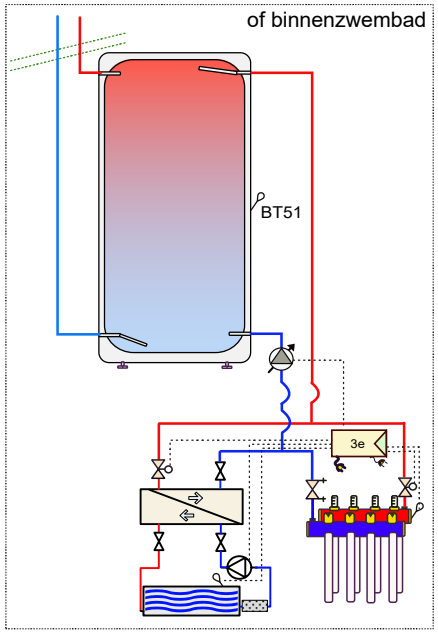

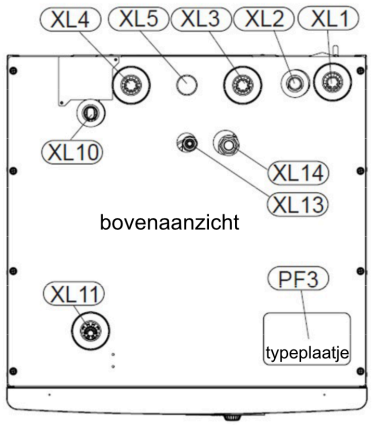

XL1: aanvoer naar afgiftesysteem
XL2: retour van afgiftesysteem
XL3: koud tapwater
XL4: warm tapwate
XL5: warm-tapwatercirculatie
XL10: Aanvoer koeling
XL11: Veiligheidsgroep
XL13: Aansluiting (vloeistof) koudemiddel
XL14: Aansluiting (gas) koudemiddel
XL18: Retour naar externe bijverwarming
XL19: Aanvoer van externe bijverwarming

Verwijder dit stukje 'afdopleiding' van XL13 tijdens het aansluiten van de koudemiddelleiding.

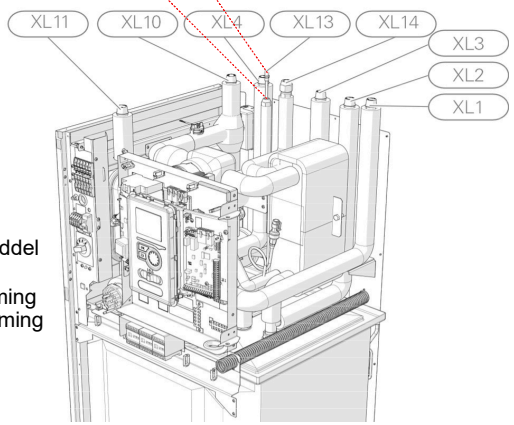

Attentie dit is een concept principe schema, geen werktekening. Aan dit schema kunnen geen rechten worden ontleend.
Leiding diameters veranderen naargelang vermogen, deze zijn hierin niet verwerkt. Niet alle componenten worden geleverd door NIBE (zie offerte).

24BASVM-03
Split- BASVM - Zwembad

NP11-23

NIBE

Als u ook met het toestel wil koelen verbindt u XL10 en XL1 met elkaar door.

Optioneel ruimtesensor BT50 / RMU

In de BA-SVM zit een 10 liter expansievat, als dit onvoldoende is voor uw installatie plaats u buiten het toestel een vat bij.

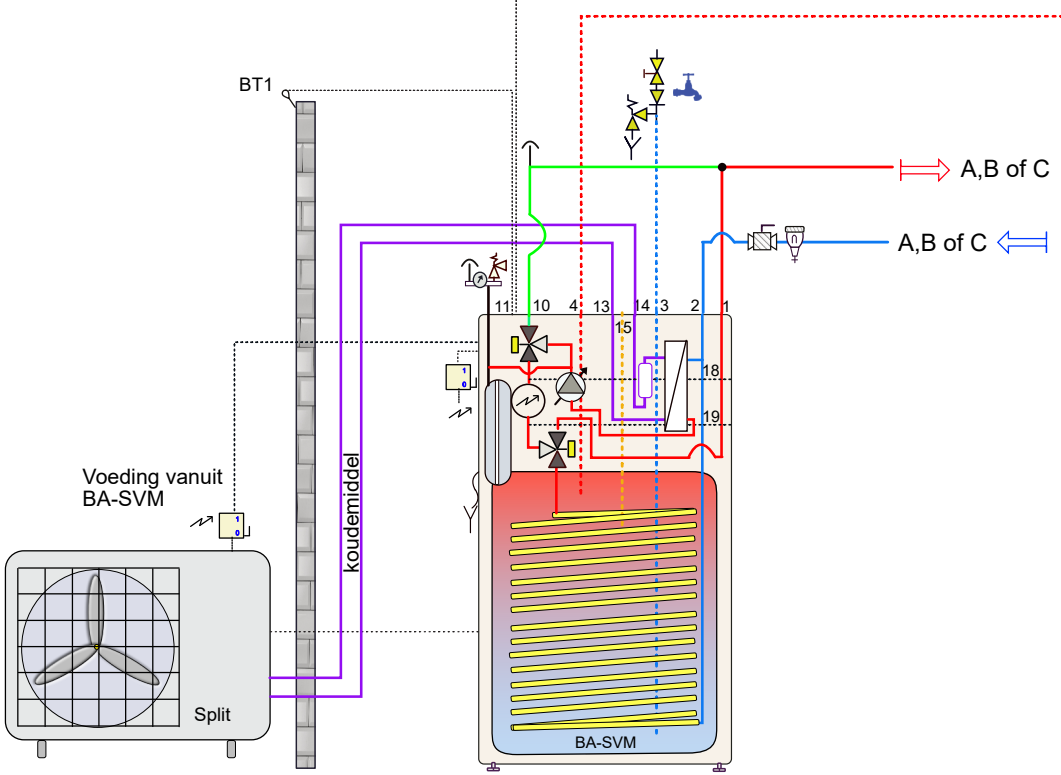

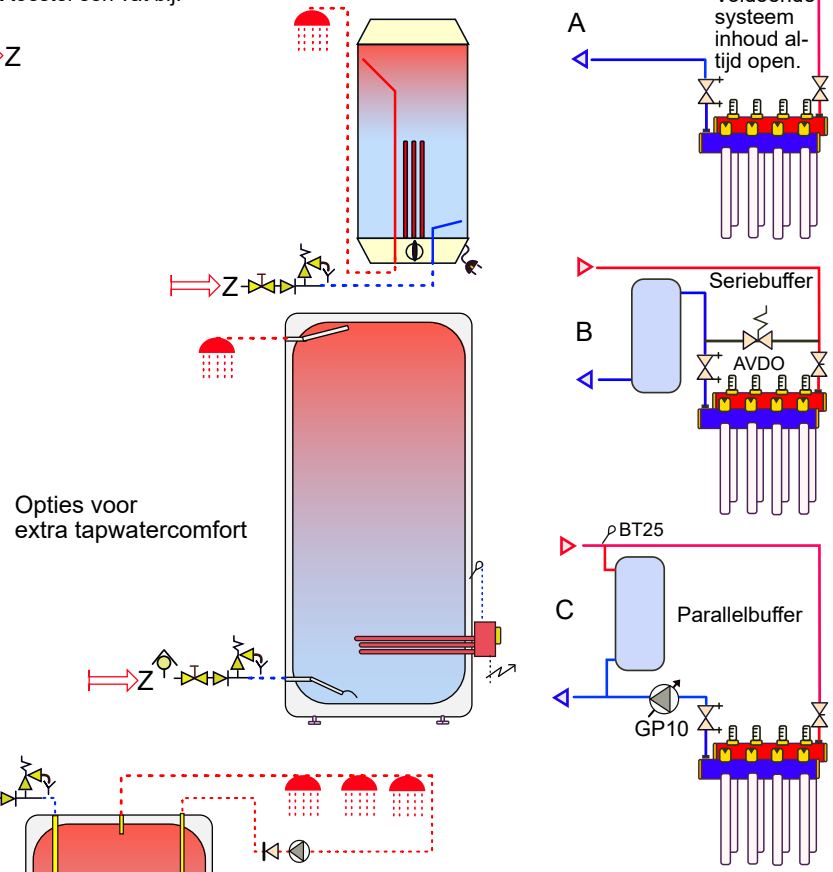

Opties voor extra tapwatercomfort

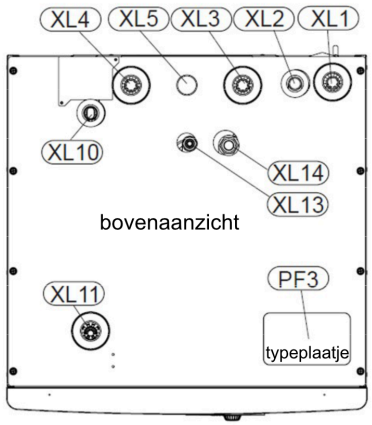

XL1: aanvoer naar afgiftesysteem
XL2: retour van afgiftesysteem
XL3: koud tapwater
XL4: warm tapwate
XL5: warm-tapwatercirculatie
XL10: Aanvoer koeling
XL11: Veiligheidsgroep
XL13: Aansluiting (vloeistof) koudemiddel
XL14: Aansluiting (gas) koudemiddel
XL18: Retour naar externe bijverwarming
XL19: Aanvoer van externe bijverwarming

Verwijder dit stukje 'afdopleiding' van XL13 tijdens het aansluiten van de koudemiddelleiding.

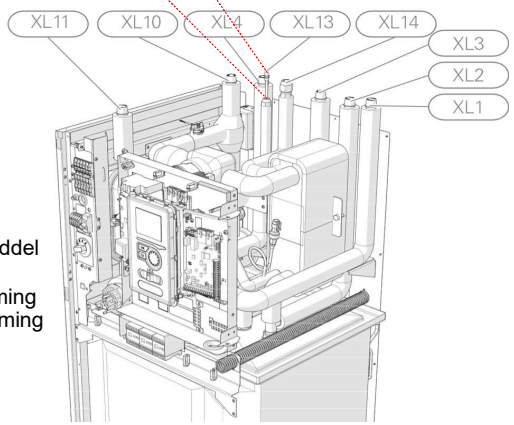

Indien een circulatieleiding gewenst is (minimaal retour temperatuur 60°C).

Attentie dit is een concept principe schema, geen werktekening. Aan dit schema kunnen geen rechten worden ontleend.
Leiding diameters veranderen naargelang vermogen, deze zijn hierin niet verwerkt. Niet alle componenten worden geleverd door NIBE (zie offerte).

24BASVM-04
Split- BASVM - Uitbreiding tapwater E

NP11-23

NIBE

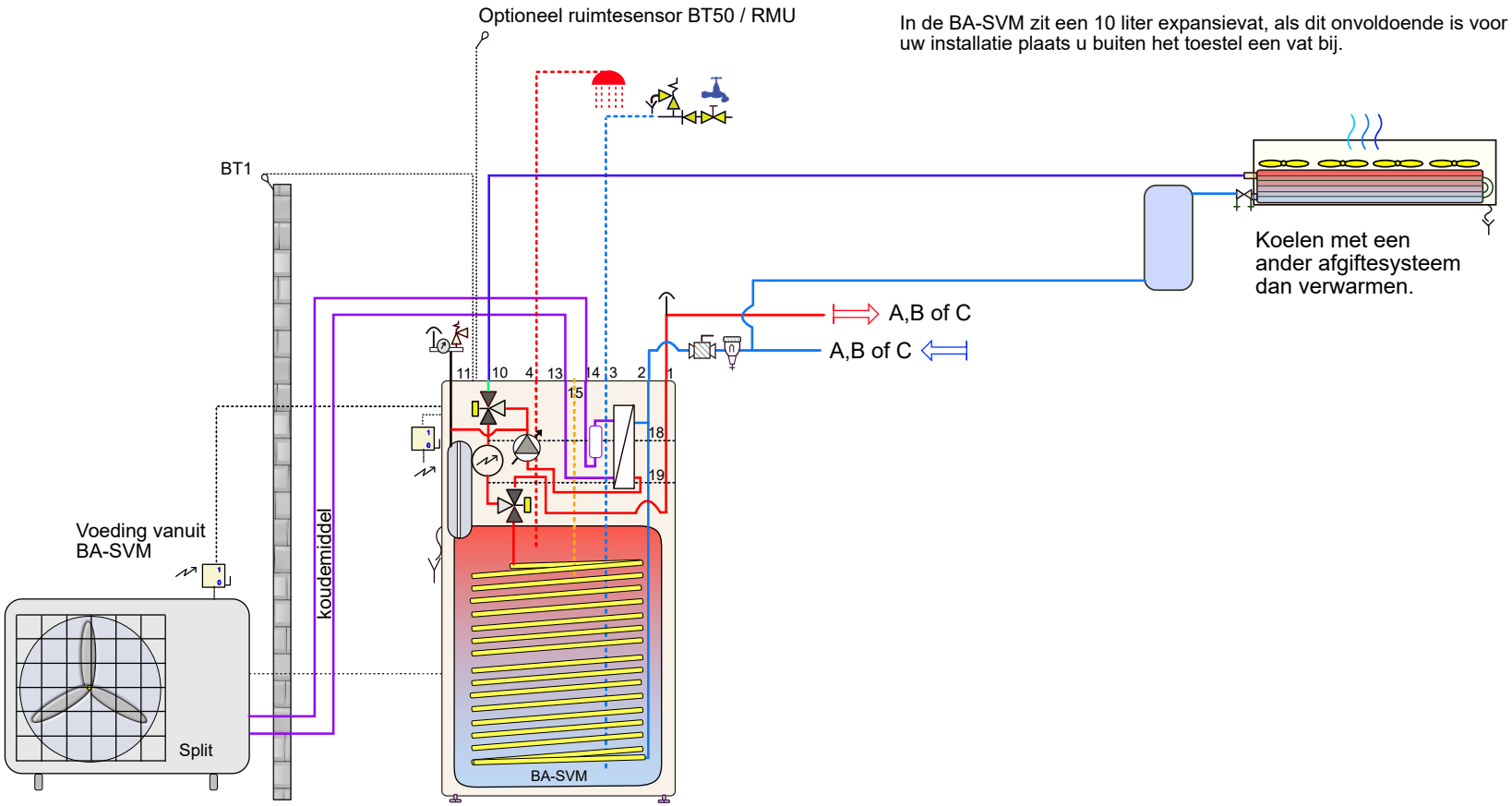

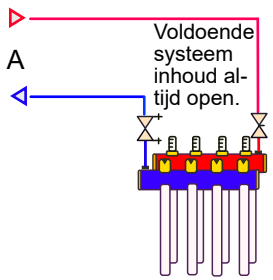

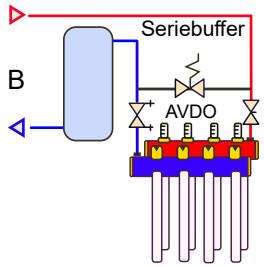

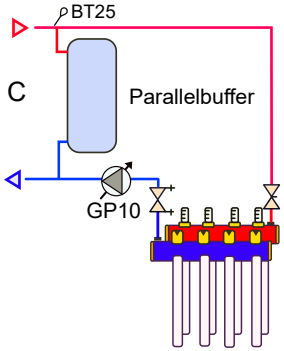

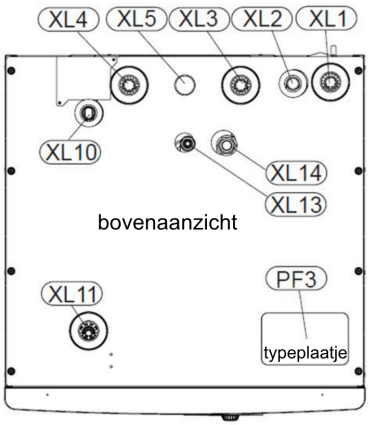

XL1: aanvoer naar afgiftesysteem
XL2: retour van afgiftesysteem
XL3: koud tapwater
XL4: warm tapwate
XL5: warm-tapwatercirculatie
XL10: Aanvoer koeling
XL11: Veiligheidsgroep
XL13: Aansluiting (vloeistof) koudemiddel
XL14: Aansluiting (gas) koudemiddel
XL18: Retour naar externe bijverwarming
XL19: Aanvoer van externe bijverwarming

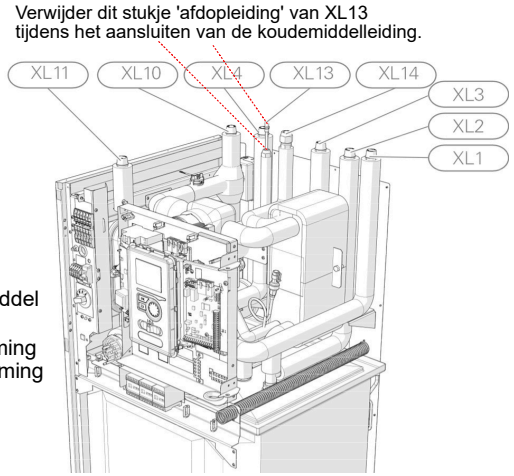

Attentie dit is een concept principe schema, geen werktekening. Aan dit schema kunnen geen rechten worden ontleend.
Leiding diameters veranderen naargelang vermogen, deze zijn hierin niet verwerkt. Niet alle componenten worden geleverd door NIBE (zie offerte).

24BASVM-05 NP11-23
Split- BASVM apart koel-afgiftesysteem
NIBE

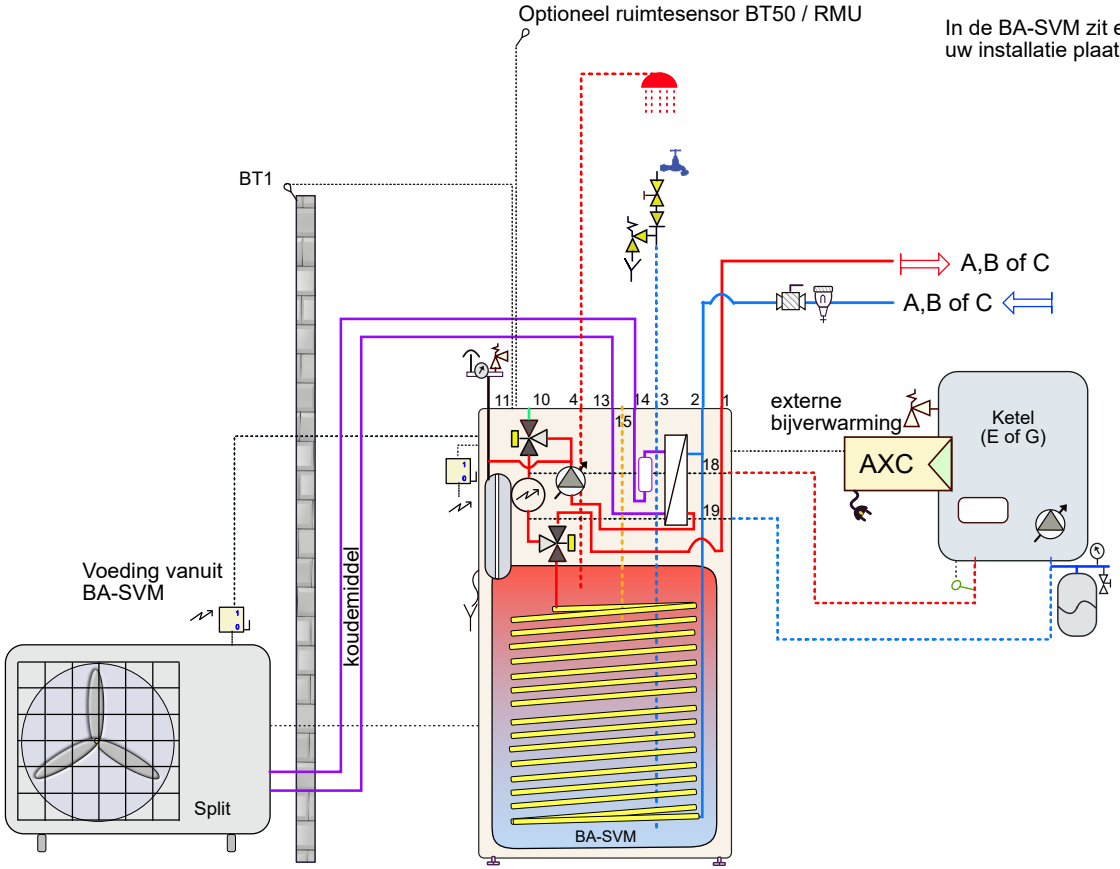

In de BA-SVM zit een 10 liter expansievat, als dit onvoldoende is voor uw installatie plaats u buiten het toestel een vat bij.

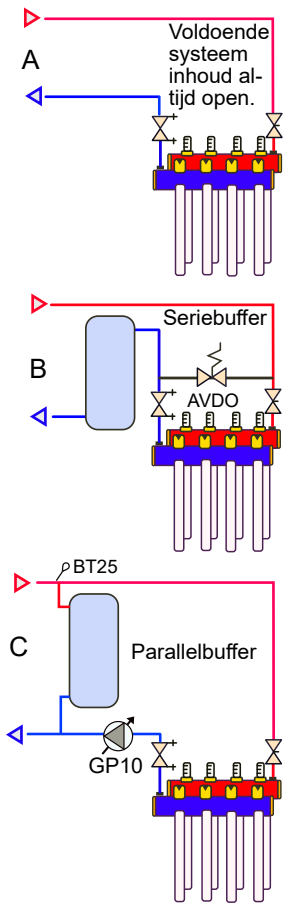

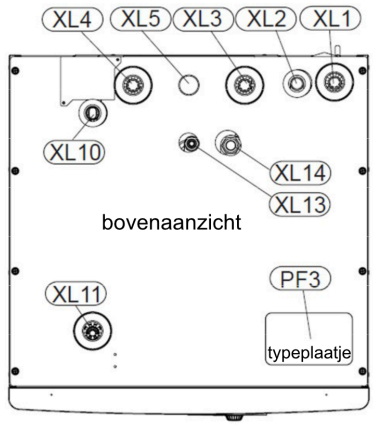

XL1: aanvoer naar afgiftesysteem
XL2: retour van afgiftesysteem
XL3: koud tapwater
XL4: warm tapwate
XL5: warm-tapwatercirculatie
XL10: Aanvoer koeling
XL11: Veiligheidsgroep
XL13: Aansluiting (vloeistof) koudemiddel
XL14: Aansluiting (gas) koudemiddel
XL18: Retour naar externe bijverwarming
XL19: Aanvoer van externe bijverwarming

Verwijder dit stukje 'afdopleiding' van XL13 tijdens het aansluiten van de koudemiddelleiding.

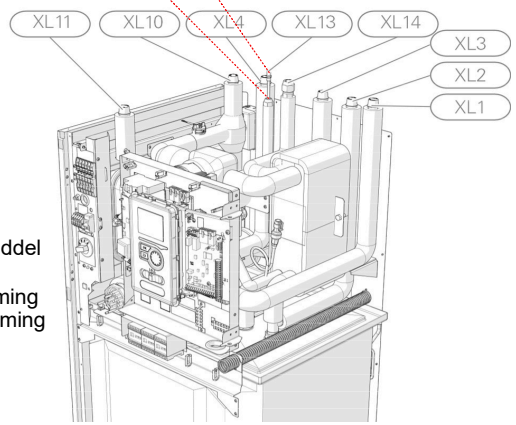

Attentie dit is een concept principe schema, geen werktekening. Aan dit schema kunnen geen rechten worden ontleend.
Leiding diameters veranderen naargelang vermogen, deze zijn hierin niet verwerkt. Niet alle componenten worden geleverd door NIBE (zie offerte).

24BASVM-07
Split- BASVM- externe bijverwarming

NP11-23

NIBE

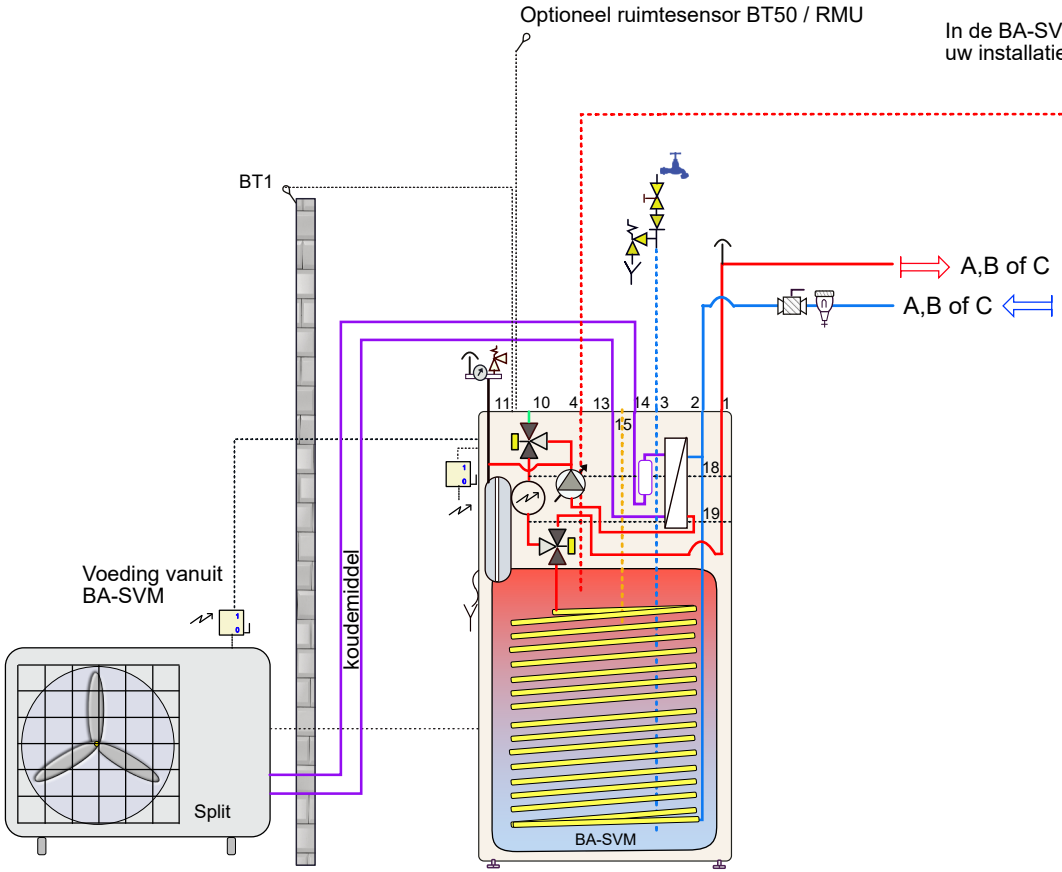

In de BA-SVM zit een 10 liter expansievat, als dit onvoldoende is voor uw installatie plaats u buiten het toestel een vat bij.

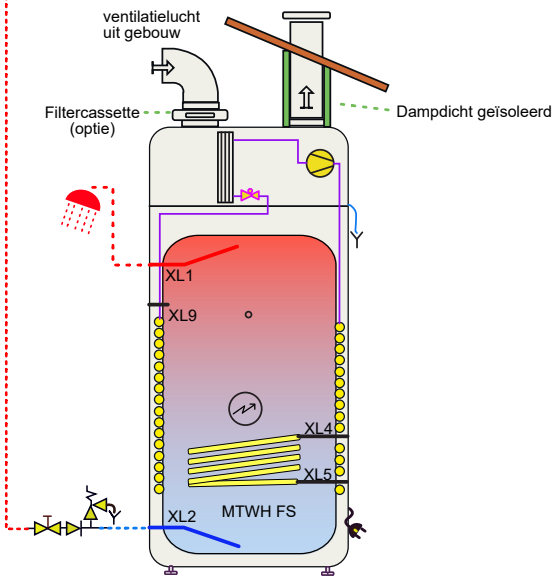

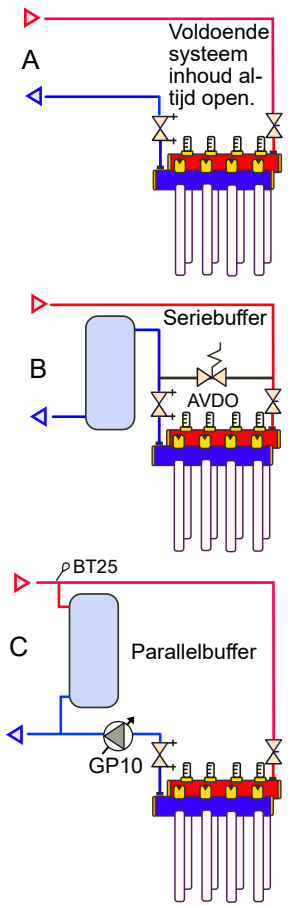

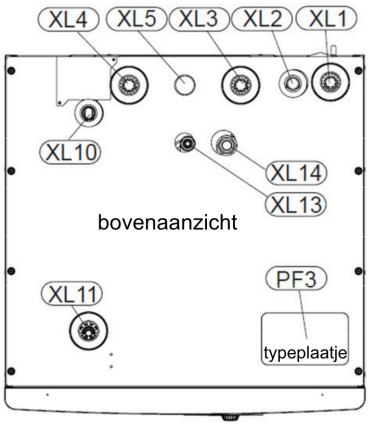

XL1: aanvoer naar afgiftesysteem
XL2: retour van afgiftesysteem
XL3: koud tapwater
XL4: warm tapwate
XL5: warm-tapwatercirculatie
XL10: Aanvoer koeling
XL11: Veiligheidsgroep
XL13: Aansluiting (vloeistof) koudemiddel
XL14: Aansluiting (gas) koudemiddel
XL18: Retour naar externe bijverwarming
XL19: Aanvoer van externe bijverwarming

Verwijder dit stukje 'afdopleiding' van XL13
tijdens het aansluiten van de koudemiddelleiding.

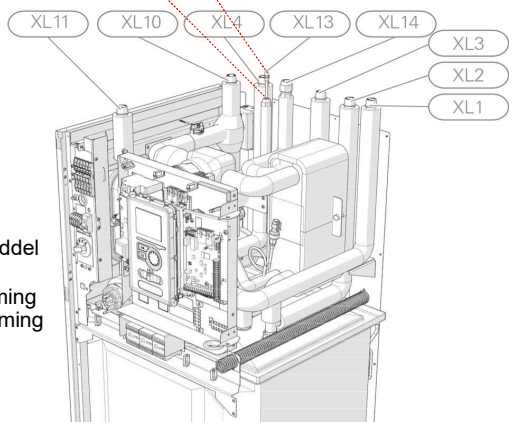

Attentie dit is een concept principe schema, geen werktekening. Aan dit schema kunnen geen rechten worden ontleend.
Leiding diameters veranderen naargelang vermogen, deze zijn hierin niet verwerkt. Niet alle componenten worden geleverd door NIBE (zie offerte).

24BASVM-08
Split- BASVM- MTWH

NP11-23

NIBE

Als u ook met het toestel wil koelen verbindt u XL10 en XL1 met elkaar door.

Optioneel ruimtesensor BT50 / RMU

Ketel komt bij voor bijverwarming (graadmiuten) en draait alleen tijdens verwarmen, niet tijdens tapwaterbedrijf van de BASVM.

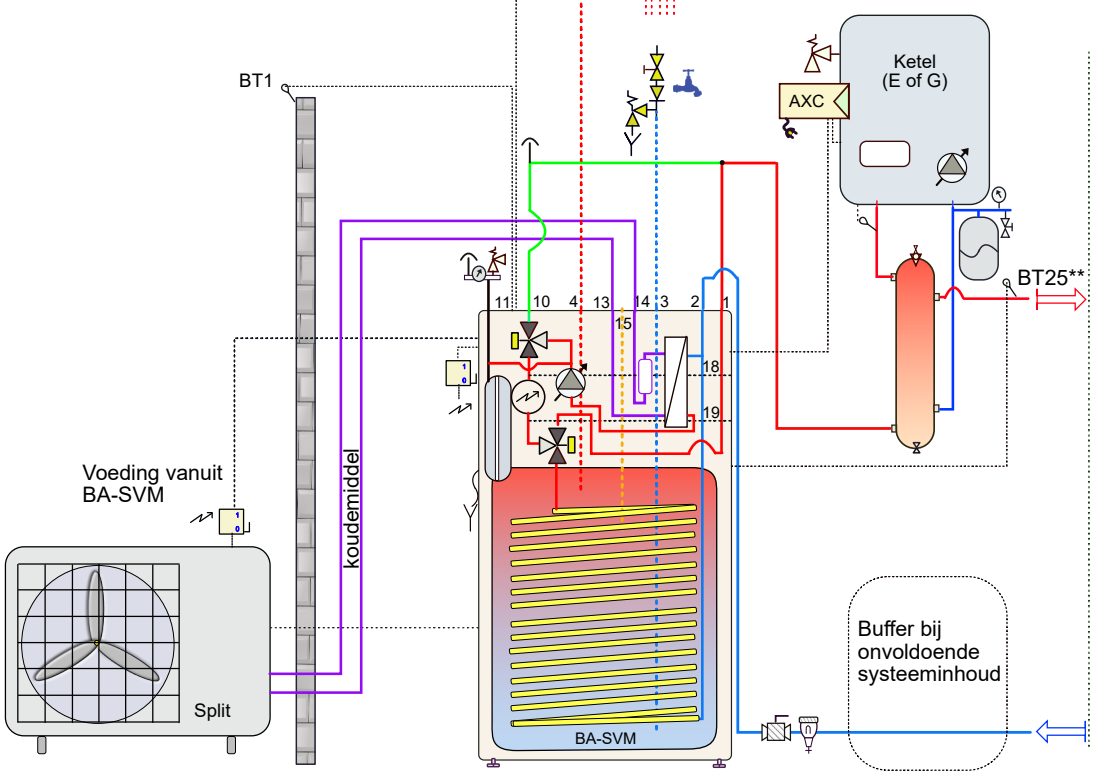

Hybride installatie 'renovatie'. Indien het afgifte systeem nog niet geschikt is voor laagtemperatuur. (Ketelthermostaat bijv. op 55°C)

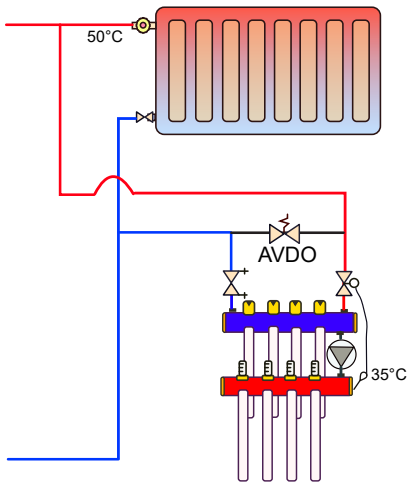

Als de installatie geschikt is voor laagtemperatuur gebruikt u bij voorkeur een pomploze verdeler voor de vloer-verwarming (geen menging). (Ketelthermostaat bijv. op 45°C)

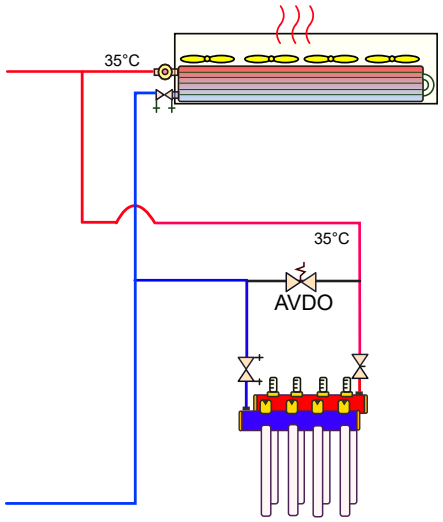

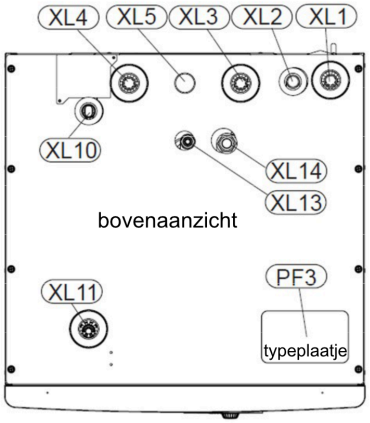

XL1: aanvoer naar afgiftesysteem
XL2: retour van afgiftesysteem
XL3: koud tapwater
XL4: warm tapwate
XL5: warm-tapwatercirculatie
XL10: Aanvoer koeling
XL11: Veiligheidsgroep
XL13: Aansluiting (vloeistof) koudemiddel
XL14: Aansluiting (gas) koudemiddel
XL18: Retour naar externe bijverwarming
XL19: Aanvoer van externe bijverwarming

Verwijder dit stukje 'afdopleiding' van XL13 tijdens het aansluiten van de koudemiddelleiding.

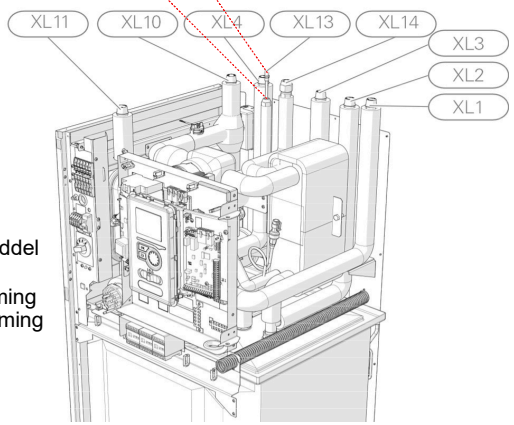

**BT25 wordt in het toestel verwijderd en buiten het toestel op de aanvoer geplaatst.

Attentie dit is een concept principe schema, geen werktekening. Aan dit schema kunnen geen rechten worden ontleend.
Leiding diameters veranderen naargelang vermogen, deze zijn hierin niet verwerkt. Niet alle componenten worden geleverd door NIBE (zie offerte).

24BASVM-09
Split- BASVM - Hybride

NP11-23

NIBE

Optioneel ruimtesensor BT50 / RMU

In de SHB zit een 10 liter expansievat, als dit onvoldoende is voor uw installatie plaats u buiten het toestel een vat bij.

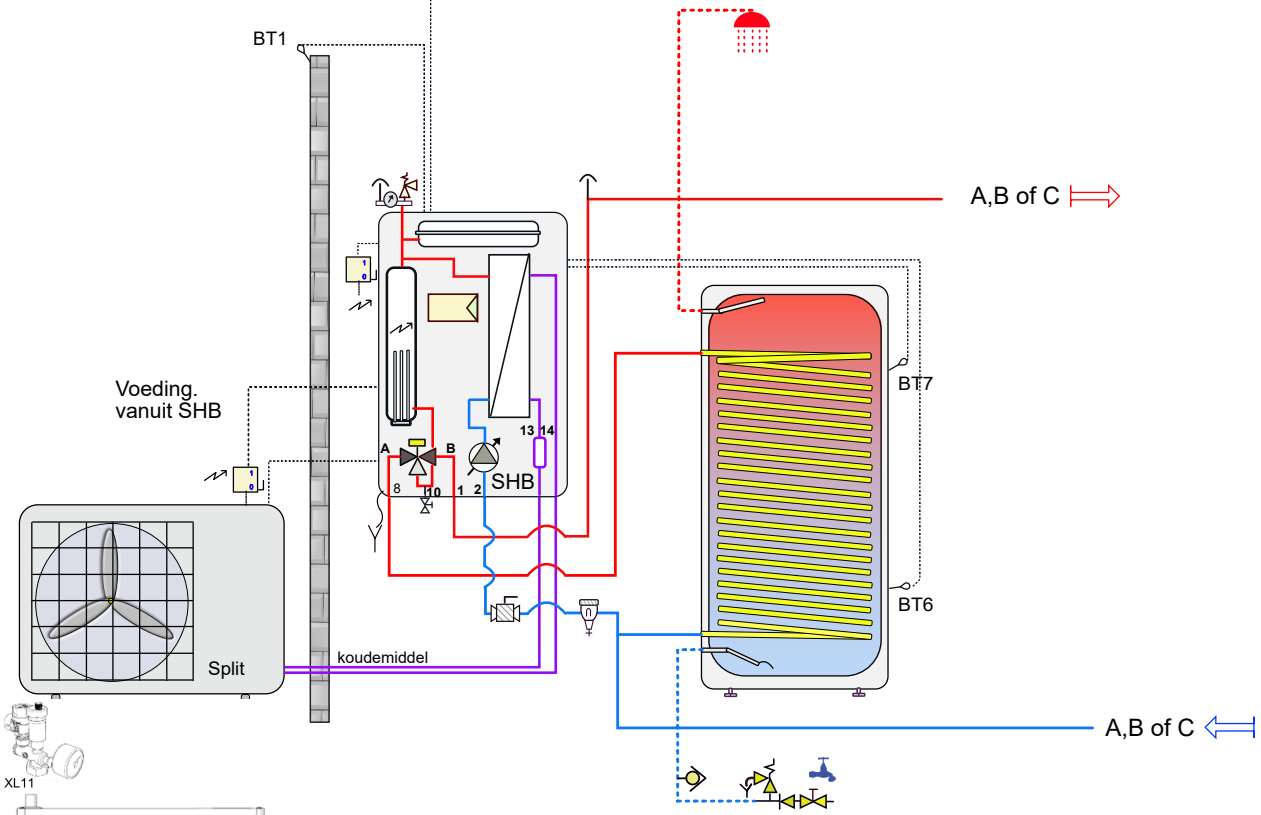

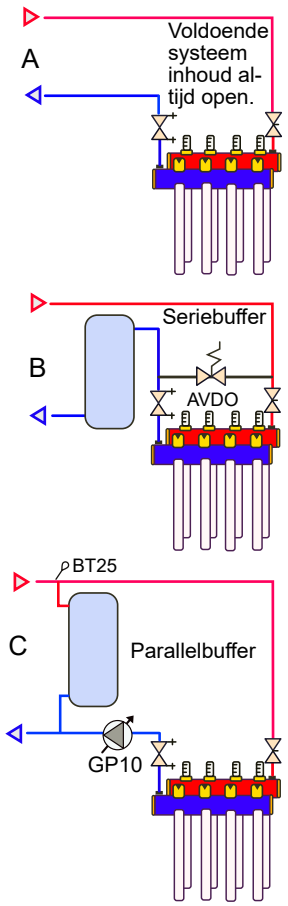

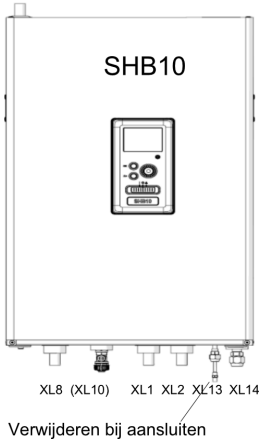

XL11: veiligheidsgroep
XL8: aanvoer boiler
XL1: aanvoer verwarming
XL2: retour boiler+verwarming
XL10: vul/aftapkraan
XL13 en 14 : koudemiddel
WM1: lekbak waterafvoer

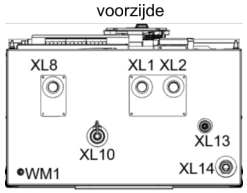

Onderaanzicht SHB10

Attentie dit is een concept principe schema, geen werktekening. Aan dit schema kunnen geen rechten worden ontleend.
Leiding diameters veranderen naargelang vermogen, deze zijn hierin niet verwerkt. Niet alle componenten worden geleverd door NIBE (zie offerte).

24SHB-01
Split-SHB

NP11-23

NIBE

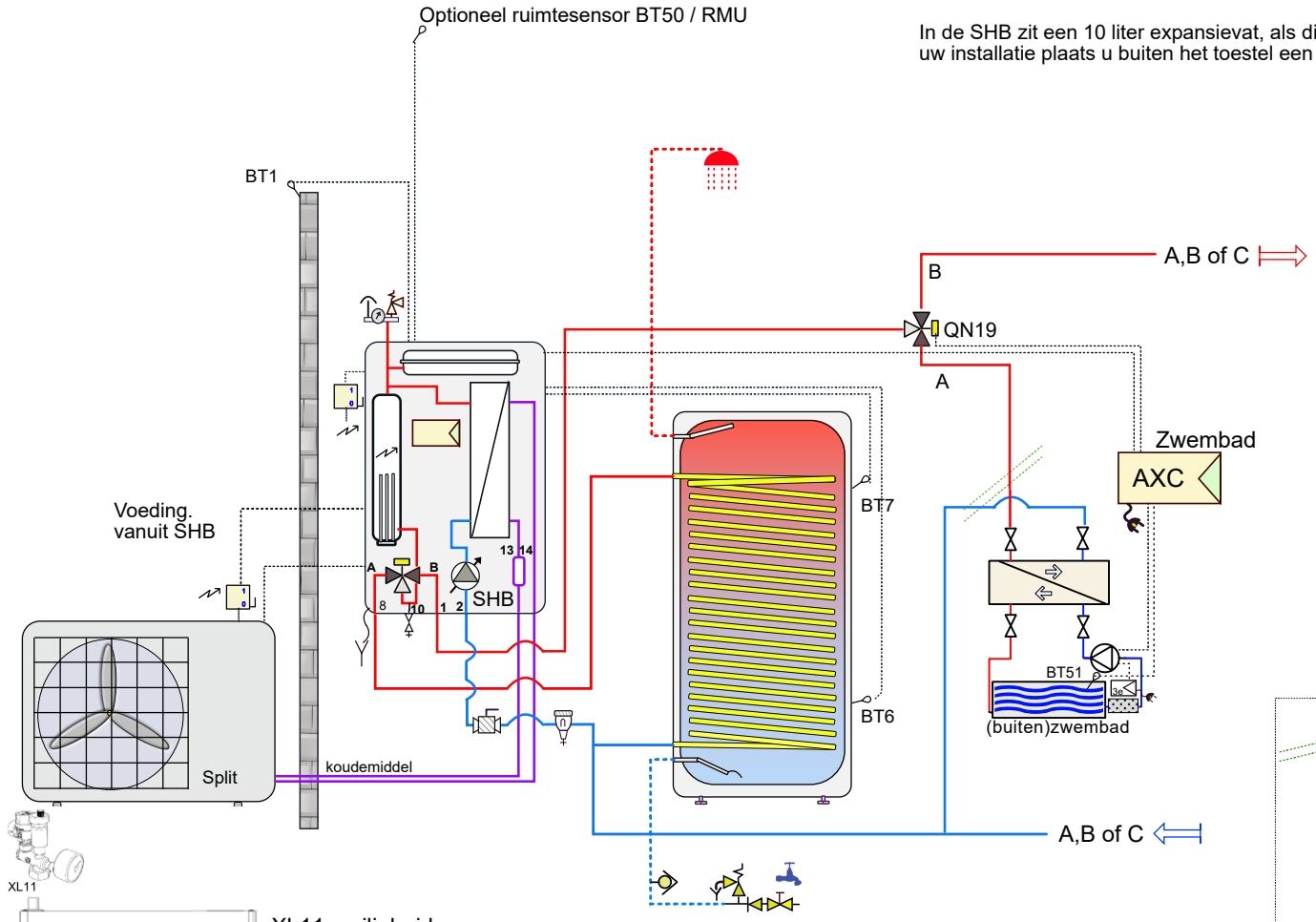

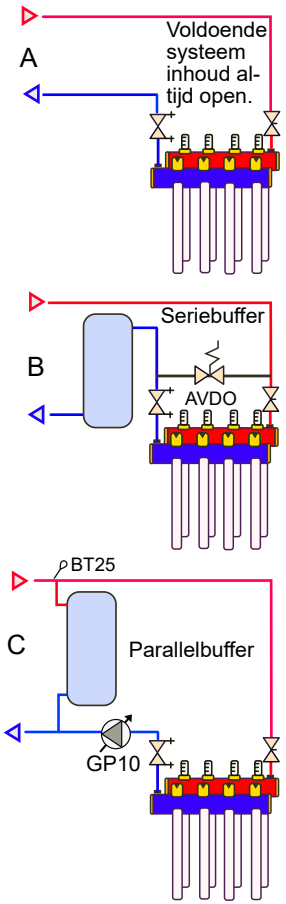

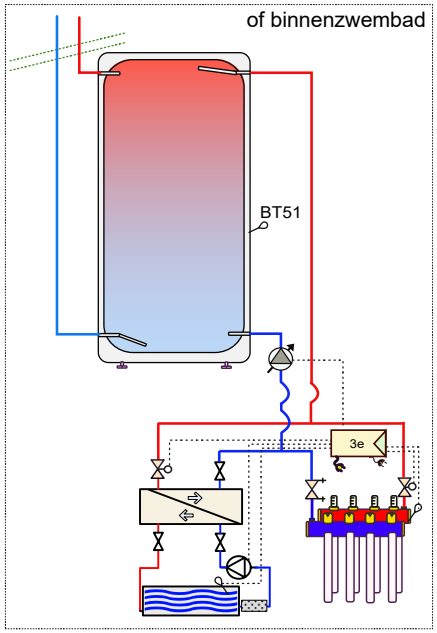

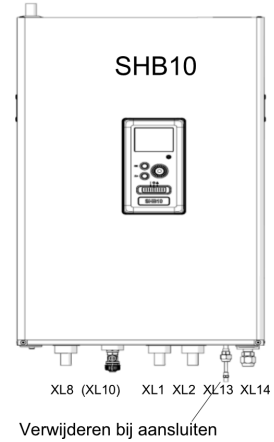

XL11: veiligheidsgroep
XL8: aanvoer boiler
XL1: aanvoer verwarming
XL2: retour boiler+verwarming
XL10: vul/aftapkraan
XL13 en 14 : koudemiddel
WM1: lekbak waterafvoer

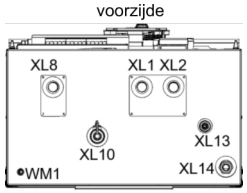

Attentie dit is een concept principe schema, geen werktekening. Aan dit schema kunnen geen rechten worden ontleend.
Leiding diameters veranderen naargelang vermogen, deze zijn hierin niet verwerkt. Niet alle componenten worden geleverd door NIBE (zie offerte).

24SHB-03
Split-SHB - Zwembad

NP 12-23

NIBE

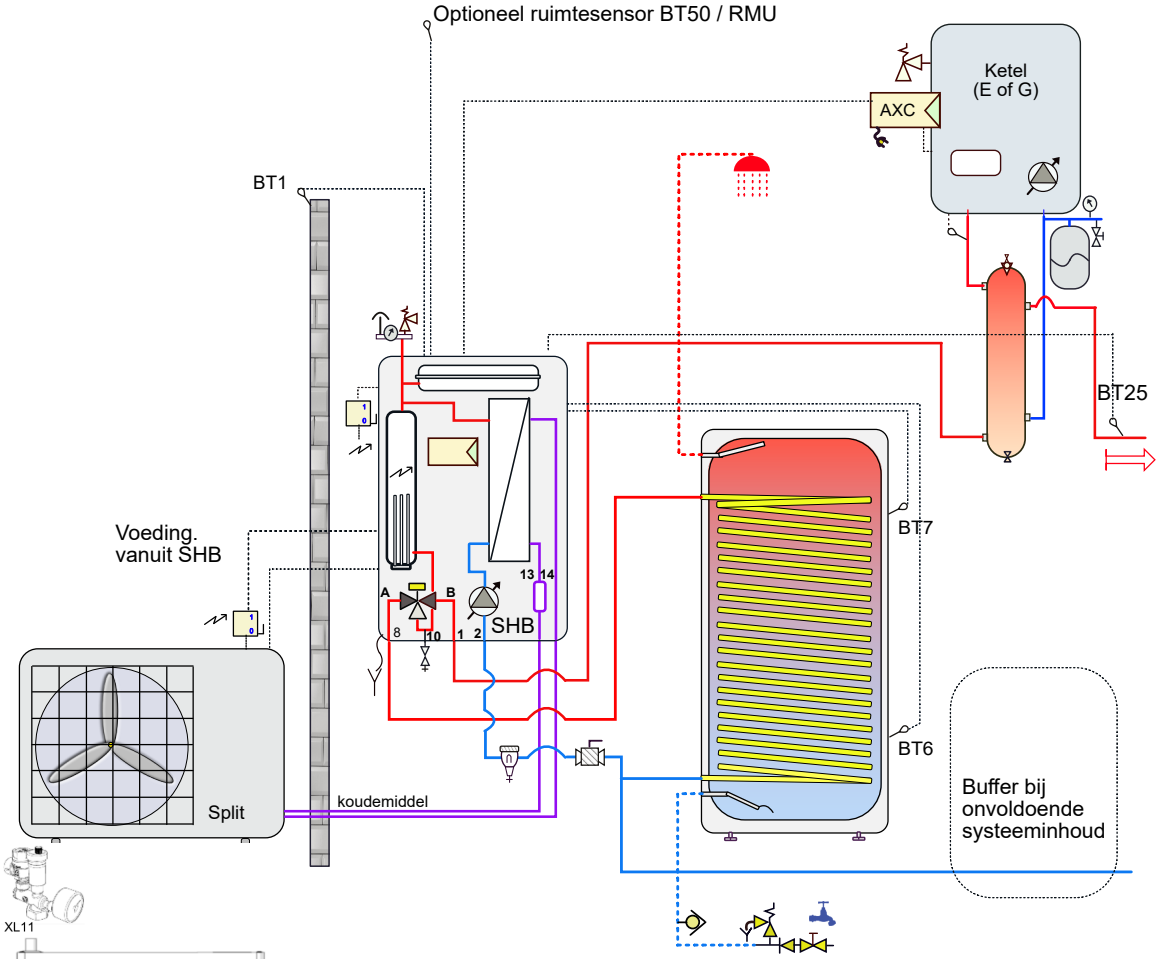

Hybride installatie 'renovatie'.
Indien het afgifte systeem nog niet geschikt is voor laagtemperatuur.
(Ketelthermostaat bijv. op 55°C)

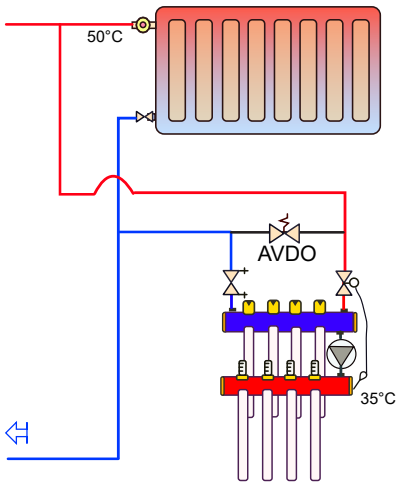

Als de installatie geschikt is voor laagtemperatuur gebruikt u bij voorkeur een pomploze verdeler voor de vloer-verwarming (geen menging).
(Ketelthermostaat bijv. op 45°C)

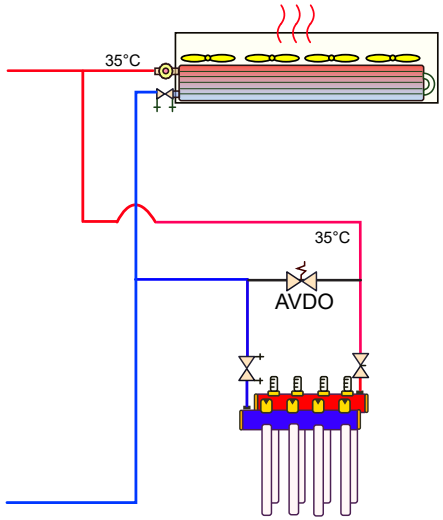

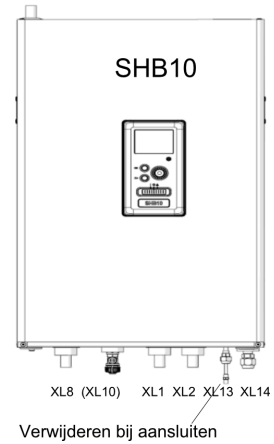

XL11: veiligheidsgroep
XL8: aanvoer boiler
XL1: aanvoer verwarming
XL2: retour boiler+verwarming
XL10: vul/aftapkraan
XL13 en 14 : koudemiddel
WM1: lekbak waterafvoer

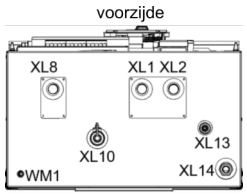

Onderaanzicht SHB10

Attentie dit is een concept principe schema, geen werktekening. Aan dit schema kunnen geen rechten worden ontleend.
Leiding diameters veranderen naargelang vermogen, deze zijn hierin niet verwerkt. Niet alle componenten worden geleverd door NIBE (zie offerte).

24SHB-09
Split-SHB - Hybride

NP12-24

NIBE